Jiná ověření:

Paré:

Orientační schéma:

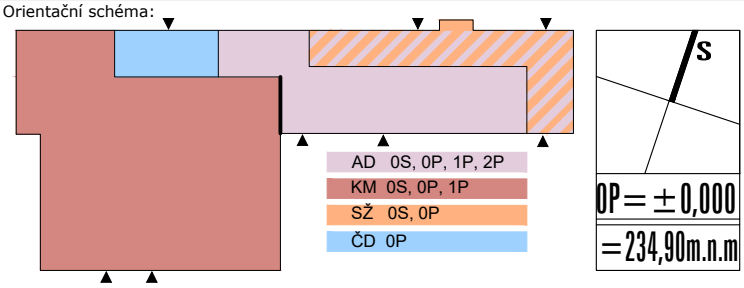

Razítko oprávněné osoby:

Podpis: Datum:

Revize:	Datum:	Popis:	Kontroloval:

Stavebník/Investor:	**Správa železnic, státní organizace**
Adresa:	Dlážděná 1003/7, 110 00 Praha 1
Zástupce investora:	Stavební správa východ
Adresa:	Nerudova 773/1, 779 00 Olomouc

SPRÁVA ŽELEZNIC

Zhotovitel díla:	**KOHL Architekti s.r.o.**
Adresa:	28. října 960/178, 709 00 Ostrava-Mariánské Hory
Kontakt:	T: 777 334 088 E: labuzik@kohlarchitekti.cz
Zhotovitel objektu:	**KOHL Architekti s.r.o.**
Adresa:	28. října 960/178, 709 00 Ostrava-Mariánské Hory
Kontakt:	T: 777 334 088 E: labuzik@kohlarchitekti.cz
Hlavní projektant (HIP):	Ing. arch. Daniel Labuzík
Specialista:	

KOHLARCHITEKTI

Název stavby/akce:	**REKONSTRUKCE VÝPRAVNÍ BUDOVY OSTRAVA-VÍTKOVICE**	Označení investora: S621700097 Označení zhotovitele: 1075
Název části:	D.2.2.01 POZEMNÍ STAVEBNÍ OBJEKTY VÝPRAVNÍCH BUDOV A BUDOV ZASTÁVEK	Označení části: **D**
Název objektu/dílči části:	**SO 04-71-01 - VÝPRAVNÍ BUDOVA**	Označení objektu/komplexu: **SO 04-71-01.01**
Název přílohy: Název dílčí části přílohy:	100 STAVBA **VÝPIS PSV_KONSTRUKCE PROSKLENÉ FASÁDNÍ OCELOVÉ**	Číslo přílohy: **1. 136**
Odpovědný projektant: Ing. arch. Daniel Labuzík	Zpracovatel přílohy: Ing. Renáta Neumanová	Měřítko: - Formáty: 59 x A4 — Stupeň dokumentace: **DUPS + PDPS**
Kraj: Moravskoslezský	Katastrální území: Vítkovice [714071]	TUDU: 2561 B1 — **Smluvní datum zpracování: 05.2022**

Označení investora:	Stupeň dokumentace:	Část:	Objekt:	Podobjekt:	Příloha:	Revize:
S 6 2 1 7 0 0 0 9 7	_ P D P S	_ D 2 2 0 1	_ S O 0 4 7 1 0 1	_ 0 1	_ 2 _ 1 3 6	_ 0 0 0

[Prostor pro další informace]

UPOZORNĚNÍ

POZOR !!!

- PŘED REPASÍ ČI VÝROBOU OCELOVÝCH FASÁDNÍCH KONSTRUKCÍ BUDOU ZAMĚŘENY VŠECHNY STAVEBNÍ OTVORY A JEJICH ROZMĚRY BUDOU KONZULTOVÁNY SE ZODPOVĚDNÝM PROJEKTANTEM.
- PŘED REPASÍ ČI VÝROBOU BUDE PŘEDLOŽENA DÍLENSKÁ DOKUMENTACE KE KONZULTACI ZODPOVĚDNÉMU PROJEKTANTOVI.
- DODAVATEL RUČÍ ZA TECHNICKÉ I FUNKČNÍ PARAMETRY A ZA ŽIVOTNOST VÝROBKŮ BEZ OHLEDU NA VELIKOST.
- ATESTY DLE ČSN EN ISO 9001:2001

SCHÉMATA OCELOVÝCH A OCELO-HLINÍKOVÝCH DVEŘÍ A DETAILY JSOU POUZE ORIENTAČNÍ A PŘED REALIZACÍ MUSÍ BÝT ODSOUHLASENY NPÚ.
PŘI REALIZACI JE POTŘEBA SE PŘIZPŮSOBIT SITUACI NA STAVBĚ A ŘEŠIT DETAILY VE SPOLUPRÁCI SE ZODPOVĚDNÝM ARCHITEKTEM.

P O Z O R !!!
DVEŘE MIMO SOCIÁLNÍ ZAŘÍZENÍ BUDOU VYBAVENY KABELÁŽÍ PRO ELEKTRICKÉ ZÁMKY, MAGNETY A ČTEČKY.
SOUČÁSTÍ DODÁVKY DVEŘNÍCH KŘÍDEL A RÁMŮ BUDOU:

- ELEKTROMAGNETICKÉ KONTAKTY,
- KABELÁŽ PRO EZS,
- KABELÁŽ PRO ELEKTRICKÉ ZÁMKY DLE SPECIFIKACE SLABOPROUDU,
- KABELÁŽ PRO ČTEČKY KARET VČETNĚ PŘÍPRAVY KRABIC VE STĚNĚ

SPECIFIKACE NAHRAZOVANÝCH KONSTRUKCÍ

- V PŘÍPADĚ, ŽE TECHNICKÝ STAV VÝPLNĚ/VÝROBKU NEUMOŽNÍ DÍLČÍ ČI CELKOVOU REPASI, BUDE TENTO PRVEK NAHRAZEN IDENTICKOU KOPIÍ.
- NAHRAZENÍ PRVKU SE BUDE ŘÍDIT PŮVODNÍ HISTORICKO-TECHNICKOU DOKUMENTACÍ, KTERÁ JE NEDÍLNOU SOUČÁSTÍ PROJEKTOVÉ DOKUMENTACE.
- NA KONSTRUKCE RÁMŮ I KŘÍDEL NAHRAZOVANÝCH PRVKŮ BUDOU POUŽITY OTEVŘENÉ A UZAVŘENÉ OCELOVÉ PROFILY STEJNÉ GEOMETRIE JAKO U STÁVAJÍCÍCH VÝROBKŮ.
- STEJNÝM ZPŮSOBEM BUDE POSTUPOVÁNO PŘI VYTVOŘENÍ NOVÝCH MŘÍŽÍ, MADEL ATD.
- SOUČÁSTÍ NÁHRADY BUDE I PLNÁ FUNKČNOST ZÁMKŮ, KTERÉ BUDOU INSTALOVÁNY DLE POŽADOVANÉ SMĚRNICE SŽ.
- PŘI INSTALACI ZÁMKŮ BUDOU ZOHLEDNĚNY POŽADAVKY INVESTORA NA MOŽNOSTI ZAMYKÁNÍ JEDNOTLIVÝCH ZÁMKŮ, NADŘAZENÝCH SKUPIN TECHNOLOGICKÝCH CELKŮ I CENTRÁLNÍHO GENERÁLNÍHO KLÍČE PRO CELÝ OBJEKT (3 STUPNĚ ZAMYKÁNÍ).
- POČET KLÍČŮ PRO KAŽDÝ ZÁMEK: 10KS
- GENERÁLNÍ KLÍČ: 100KS
- NAHRAZENÉ PRVKY BUDOU ZASKLENY NOVÝM TEPELNĚ-IZOLAČNÍM DVOJSKLEM, DLE ÚVODNÍ SPECIFIKACE ZASKLENÍ ZA TITULNÍM LISTEM.
- SOUČÁSTÍ ZASKLENÍ BUDE ÚPRAVA KOTEVNÍCH PRVKŮ SKLA TAK, ABY BYLO MOŽNO OSADIT VÝŠE UVEDENÉ ZASKLENÍ. BUDE DOPLNĚNO TĚSNĚNÍ MEZI SKLO A KOVOVOU DVEŘNÍ KONSTRUKCI.
- HISTORICKY CENNÁ ČÁST PROSKLENÍ, KTERÁ SE ZACHOVALA BEZ POŠKOZENÍ, BUDE OSAZENA DO NOVĚ NAHRAZENÉ K-CE NA PŮVODNÍ MÍSTO.
- PO VZORKOVÁNÍ BUDE ROVNĚŽ NAHRAZENO LEMOVÁNÍ Z OCELOVÝCH ČI HLINÍKOVÝCH LIŠT.
- VEŠKERÝ KOTEVNÍ A MONTÁŽNÍ MATERIÁL (VRUTY, ŠROUBY) BUDE OBDOBOU KOTEVNÍHO MATERIÁLU STÁVAJÍCÍHO.
- SOUČÁSTÍ NÁHRADY BUDE TAKÉ NOVÝ POVRCHOVÝ NÁTĚR V RAL 9005 (ČERNÁ, MAT).

SPECIFIKACE TECHNOLOGIÍ

TECHNOLOGICKÝ POSTUP ČIŠTĚNÍ POVRCHŮ STÁVAJÍCÍCH VÝPLNÍ:

- STÁVAJÍCÍ POVRCHY OCELOVÝCH VÝPLNÍ BUDOU ŠETRNĚ VYČIŠTĚNY DLE CERTIFIKOVANÉHO SYSTÉMU AHCP (ASSOCIATION HEALTH CLEANING PROFESSIONAL) A DLE CERTIFIKOVANÉHO TECHNOLOGICKÉHO PŘEDPISU SYSTÉMU IS 80Kw UNIVERSE – OSPRAY DEEPCLEANER, KTERÝ POPISUJE ČIŠTĚNÍ POVRCHŮ PŘEDEHŘÁTOU PÁROU.
- TECHNOLOGIE EKOLOGICKÉHO PARNÍHO ČIŠTĚNÍ JE ZALOŽENA NA VYSOKÉM TLAKU, VYSOKÉ TEPLOTĚ A HYDRODYNAMICKÉM OBJEMU SUCHÉ / MOKRÉ / OSTRÉ PÁRY. TATO TECHNOLOGIE BYLA OVĚŘENA JAKO EKOLOGICKY ŠETRNÁ MYCÍ / ČISTÍCÍ / ODMAŠŤUJÍCÍ TECHNIKA S MAXIMÁLNÍ ŠETRNOSTÍ VŮČI ČIŠTĚNÝM POVRCHŮM, BEZE ZMĚNY JEJICH STRUKTURY, BEZ TLAKOVÉHO POŠKOZENÍ POVRCHU, S MAXIMÁLNÍ ČASOVOU EFEKTIVITOU.
- OBLASTI POUŽITÍ PARNÍHO ČIŠTĚNÍ:
  - GASTRO PROVOZY
  - KUCHYNĚ / RESTAURACE
  - WC / TOALETY
  - FASÁDY / STŘECHY
  - GRAFITTI / PLAKÁTY
  - KAMENNÉ POVRCHY
  - KERAMICKÉ POVRCHY
  - ODMAŠŤOVÁNÍ / DLAŽBY
  - ŽVÝKAČKY / MASTNÉ FLEKY
  - VENKOVNÍ ŽALUZIE / ROLETY
  - BETONOVÉ A DŘEVĚNÉ POVRCHY
  - KLIMATIZACE / VENTILACE
  - PRŮMYSLOVÉ A VÝROBNÍ HALY
  - KONSTRUKCE A STROPY
- PARNÍ ČISTIČ IS 80Kw UNIVERSE JE VELMI VÝKONNÝ PARNÍ ČISTIČ S DIESELOVÝM OHŘEVEM PRO VÝROBU PÁRY, KTERÁ JE VYUŽITELNÁ OD ZÁKLADNÍHO PARNÍHO MYTÍ AŽ PO NEJTĚŽŠÍ PRŮMYSLOVÉ ČIŠTĚNÍ V DOSAHU DO 40M. PATENTOVANÉ ŘEŠENÍ UMOŽŇUJE ÚČINNÉ ČIŠTĚNÍ ODOLNÉ MASTNOTY A ZAŠLÝCH NEČISTOT NAPŘ. V INTERIÉRECH ČI EXTERIÉRECH PRŮMYSLOVÝCH A VÝROBNÍCH HAL.
- PARNÍM ČISTIČEM LZE TAKÉ NAPŘ. VYČISTIT STROJ BEZ VNIKNUTÍ VLHKOSTI DO KONEKTORŮ A ELEKTRONICKÝCH ČÁSTÍ.
- ČIŠTĚNÍ HORKOU PAROU JE ZALOŽENO NA SKUTEČNOSTI, ŽE MALÉ ČÁSTEČKY PÁRY DOKÁŽÍ POD TLAKEM PRONIKNOUT DO TĚŽCE PŘÍSTUPNÝCH MÍST A UVOLNIT TAM ČÁSTEČKY NEČISTOT BEZ POMOCI CHEMICKÝCH ČISTÍCÍCH PROSTŘEDKŮ NEBO ZA POUŽITÍ MINIMÁLNÍHO MNOŽSTVÍ CHEMIKÁLIÍ, JEJICHŽ ÚČINNOST SE ZVYŠUJE DÍKY VYSOKÉ TEPLOTĚ.
- PARNÍ ČIŠTĚNÍ JE ZÁVISLÉ NA DVOU HLAVNÍCH FYZIKÁLNÍCH VELIČINÁCH A TO NA TLAKU A NA RYCHLOSTI PROUDĚNÍ PÁRY. V DIESELOVÝCH VÝVOJNÍCÍCH PÁRY VZNIKÁ PÁRA POD TLAKEM OD 10 BAR A Z TRYSKY VYSTUPUJE RYCHLOSTÍ CCA 170 KM/HOD. DÍKY TOMUTO IMPULZNÍMU ÚČINKU JE MOŽNO ÚČINNĚ ODSTRAŇOVAT I ODOLNÉ NEČISTOTY.
- TECHNOLOGICKÉ PARAMETRY / ZAJIŠTĚNÍ MÉDIÍ:
  - NAPOJENÍ NA VODU: PŘIPOJENÍ K VODOVODNÍMU ŘADU, KOHOUT 3/4 , UMYVADLO
  - NAPOJENÍ NA ELEKTŘINU / 230V /
  - PRACOVNÍ PROSTOR 2 M2
  - PRACOVNÍ VZDÁLENOST 40M
  - PRACOVNÍ TLAK 10 BAR
  - TEPLOTA SUCHÉ PÁRY 180°C
  - TEPLOTA MOKRÉ PÁRY 165°C
  - MNOŽSTVÍ PÁRY: 165 KG/HOD

SPECIFIKACE TECHNOLOGIÍ

SANACE STÁVAJÍCÍCH POVRCHŮ/PRVKŮ Z OCELI VE VNĚJŠÍM PROSTŘEDÍ:

- NEJPRVE JE NUTNO Z KONSTRUKCÍ ODSTRANIT OLEJ A MASTNOTU VHODNÝM DETERGENTEM
- SOLÍ A OSTATNÍCH NEČISTOT SE LZE ZBAVIT OMYTÍM VYSOKOTLAKOU ČISTOU VODOU
- PO OSCHNUTÍ BUDOU NOVĚ POVRCHOVĚ UPRAVOVANÉ KONSTRUKCE ABRAZIVNĚ OTRYSKÁNY NA ČISTOTU POVRCHU SA 2 1/2 DLE (ČSN), ISO 8501–1
- Z POVRCHŮ NUTNO TAKÉ ODSTRANIT PRACH
- ŠPATNĚ PŘÍSTUPNÁ MÍSTA LZE OČISTIT MECHANICKY NA ST 3 DLE (ČSN) ISO 8501–1
- NOVÉ NÁTĚROVÉ SYSTÉMY JSOU V SOULADU S PŘEDPISEM SŽDC S5/4 – PROTIKOROZNÍ OCHRANA OCELOVÝCH KONSTRUKCÍ.
- PRO OBNOVU A REKONSTRUKCE PLATÍ ONS 13, 14, 15.
- PRO VNĚJŠÍ OCHRANU OCELOVÝCH K–CÍ SE NAVRHUJE KOMBINACE 2K EPOXID A 2K POLYURETAN V CELKOVÉ TL. 280µm
- ZÁKLADNÍ NÁTĚR: 100µm 45950/11320
- MEZIVRSTVA: 100µm 45950/50630
- VRCHNÍ NÁTĚR: 80µm 55750/RAL

SPECIFIKACE ZASKLENÍ/VÝPLNÍ

SPECIFIKACE: "1"
IZOLAČNÍ DVOJSKLO, FASÁDA SEVERNÍ, MAXIMÁLNÍ PROSTUP SVĚTLA: 6/16/6, Ug=1,1 W/m2.K, TL=82%, g=0,64

OZN. **1**

SPECIFIKACE: "2"
IZOLAČNÍ DVOJSKLO, FASÁDA SEVERNÍ, MAXIMÁLNÍ PROSTUP SVĚTLA, Z EXTERIÉRU BEZPEČNÉ: VSG 44.2/16/6, Ug=1,1 W/m2.K, TL=82%, g=0,64

OZN. **2**

SPECIFIKACE: "3a"
IZOLAČNÍ DVOJSKLO, FASÁDA SEVERNÍ, MAXIMÁLNÍ PROSTUP SVĚTLA, OBOUSTRANNĚ BEZPEČNÉ, Z INTERIÉRU P6A (RC3): DVOJSKLO: ESG 6/16/VSG 44.6, Ug=1,1 W/m2.K, TL=81%, g=0,64

OZN. **3a**

SPECIFIKACE: "3b"
IZOLAČNÍ DVOJSKLO, FASÁDA SEVERNÍ, MAXIMÁLNÍ PROSTUP SVĚTLA, OBOUSTRANNĚ BEZPEČNÉ, Z EXTERIÉRU P2A, Z INTERIÉRU P6A (RC3): VSG 44.2/16/VSG 44.6, Ug=1,1 W/m2.K, TL=81%, g=0,64

OZN. **3b**

SPECIFIKACE: "4"
IZOLAČNÍ DVOJSKLO, FASÁDA JIH+VÝCHOD+ZÁPAD, PROTISLUNEČNÍ, Z EXTERIÉRU P6A (RC3): VSG 44.6/16/6, Ug=1,1 W/m2.K, TL=68%, g=0,36

OZN. **4**

SPECIFIKACE: "5"
IZOLAČNÍ DVOJSKLO, FASÁDA JIH+VÝCHOD+ZÁPAD, PROTISLUNEČNÍ, OBOUSTRANNĚ BEZPEČNÉ, Z EXTERIÉRU P2A, Z INTERIÉRU P6A (RC3): VSG 44.2/16/VSG 44.6, Ug=1,1 W/m2.K, TL=69%, g=0,37

OZN. **5**

SPECIFIKACE: "6"
IZOLAČNÍ DVOJSKLO, FASÁDA JIH+VÝCHOD+ZÁPAD, PROTISLUNEČNÍ: 6/16/6, Ug=1,1 W/m2.K, TL=68%, g=0,36

OZN. **6**

SPECIFIKACE: "7a"
IZOLAČNÍ DVOJSKLO, FASÁDA JIH+VÝCHOD+ZÁPAD, PROTISLUNEČNÍ, OBOUSTRANNĚ BEZPEČNÉ, Z INTERIÉRU P6A (RC3): SKLO SMALTOVANÉ BÍLÉ ČI ŽLUTÉ ESG 6/12/VSG 44.6, Ug=1,1 W/m2.K, TL=25%, g=0,23

OZN. **7a**

SPECIFIKACE: "7b"
IZOLAČNÍ DVOJSKLO, FASÁDA VÝCHOD+ZÁPAD, PROTISLUNEČNÍ: SKLO SMALTOVANÉ BÍLÉ ČI ŽLUTÉ 6/12/6, Ug=1,1 W/m2.K, TL=25%, g=0,23

OZN. **7b**

SPECIFIKACE: "8"
IZOLAČNÍ DVOJSKLO, FASÁDA JIŽNÍ, OBOUSTRANNĚ BEZPEČNÉ: SKLO SMALTOVANÉ ČERNÉ ČI BÍLÉ ESG 6/12/ESG 6, Ug=1,1 W/m2.K, TL=1%, g=0,06 (PRO ČERNÉ), TL=25%, g=0,23 (PRO BÍLÉ)

OZN. **8**

SPECIFIKACE: "9"
IZOLAČNÍ DVOJSKLO, FASÁDA VÝCHOD+ZÁPAD, PROTISLUNEČNÍ, OBOUSTRANNĚ BEZPEČNÉ, ZEVNITŘ P6A (RC3): SKLO ORNAMENTNÍ ESG 6/12/VSG 44.6, Ug=1,1 W/m2.K, TL=63%, g=0,44

OZN. **9**

SPECIFIKACE: "10"
IZOLAČNÍ DVOJSKLO PRO SVĚTLÍK, NEPRŮHLEDNÉ: SKLO ORNAMENTNÍ SE SMALTOVANÝM POTISKEM ŠESTIHRANNÝCH TEČEK V RAL 7037, 6/12/VSG 66.2 SKLO PRŮHLEDNÉ+SATINOVANÉ, Ug=1,1 W/m2.K, TL=16%, g=0,18

OZN. **10**

SPECIFIKACE STÁVAJÍCÍCH FASÁDNÍCH K-CÍ PROSKLENÝCH OCELOVÝCH

SCHÉMA:
KRESLENO POHLEDEM Z VNĚJŠÍ STRANY

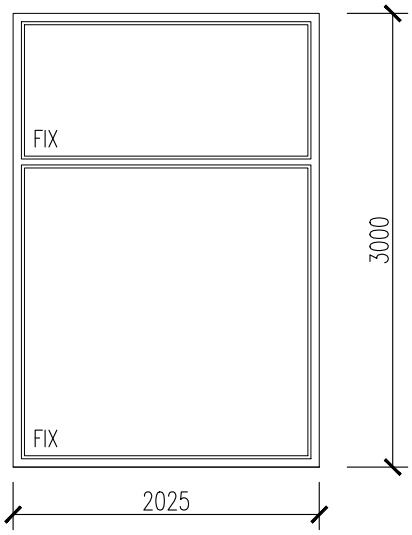

PROSKLENÁ FASÁDNÍ KONSTRUKCE OCELOVÁ TYPU 1:
1.1/OK – 1.6/OK, 1.14/OK

TYP 1:

- STÁVAJÍCÍ FASÁDNÍ PROSKLENÁ STĚNA, 2 FIXNÍ ČÁSTI, ČLENĚNÍ DLE SCHÉMATU.
- OCELOVÁ KONSTRUKCE BYLA VYROBENA V ZÁVODECH UMĚLECKÉ KOVOVÝROBY (ZUKOV). DLE PŮVODNÍCH VÝKRESŮ BYLA ZHOTOVENA:
  - Z UZAVŘENÝCH A OTEVŘENÝCH OCELOVÝCH JAKLOVÝCH PROFILŮ PRŮŘEZU OBDÉLNÍKOVÉHO ČI TVARU "U" NAPŘ. 60x34x2MM, 50x35x2,5MM,
  - Z PLNÝCH OCELOVÝCH TYČÍ NAPŘ. 15x15MM
  - Z ROVINNÝCH OCELOVÝCH PLECHŮ TL. 2MM.
- OBĚ ČÁSTI KONSTRUKCE JSOU ZASKLENY JEDNODUCHÝM SKLEM PRŮHLEDNÝM, KTERÉ JE PO OBVODU ZALIŠTOVÁNO HLINÍKOVÝMI NAKLAPOVACÍMI LIŠTAMI S LICHOBĚŽNÍKOVÝM PRŮŘEZEM.

POHLED
VNĚJŠÍ:

POHLED
VNITŘNÍ:

DETAIL
VNĚJŠÍ:

DETAIL
VNITŘNÍ:

SCHÉMA:
KRESLENO POHLEDEM Z VNĚJŠÍ STRANY

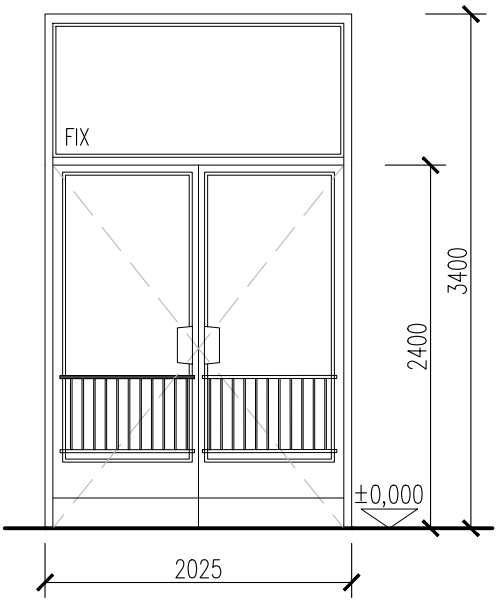

PROSKLENÁ FASÁDNÍ KONSTRUKCE OCELOVÁ TYPU 2:
1.7/OK – 1.9/OK, 1.11/OK – 1.13/OK

TYP 2:

STÁVAJÍCÍ VSTUPNÍ FASÁDNÍ PROSKLENÁ STĚNA:
– S DVOUKŘÍDLÝMI OTEVÍRAVÝMI DVEŘMI A S FIXNÍM NADSVĚTLÍKEM, ČLENĚNÍ DLE SCHÉMATU
– KONSTRUKCE BYLA VYROBENA V ZÁVODECH UMĚLECKÉ KOVOVÝROBY (ZUKOV). DLE PŮVODNÍCH VÝKRESŮ JDE O VÝPLŇ ZHOTOVENOU:
  – Z UZAVŘENÝCH A OTEVŘENÝCH OCELOVÝCH JAKLOVÝCH PROFILŮ OBDÉLNÍKOVÉHO TVARU ČI TVARU "U" NAPŘ. 60x34x2MM, 50x35x2,5MM
  – DÁLE Z PLNÝCH OCELOVÝCH TYČÍ NAPŘ. 15x15MM
  – Z ROVINNÝCH OCELOVÝCH PLECHŮ TL. 2MM.
– VŠECHNY ČÁSTI KONSTRUKCE JSOU ZASKLENY JEDNODUCHÝM SKLEM PRŮHLEDNÝM, KTERÉ JE PO OBVODU ZALIŠTOVÁNO HLINÍKOVÝMI NAKLAPOVACÍMI LIŠTAMI S LICHOBĚŽNÍKOVÝM PRŮŘEZEM.

POHLED
VNĚJŠÍ:

POHLED
VNITŘNÍ:

POHLED
VNITŘNÍ:

SCHÉMA:
KRESLENO POHLEDEM Z VNĚJŠÍ STRANY

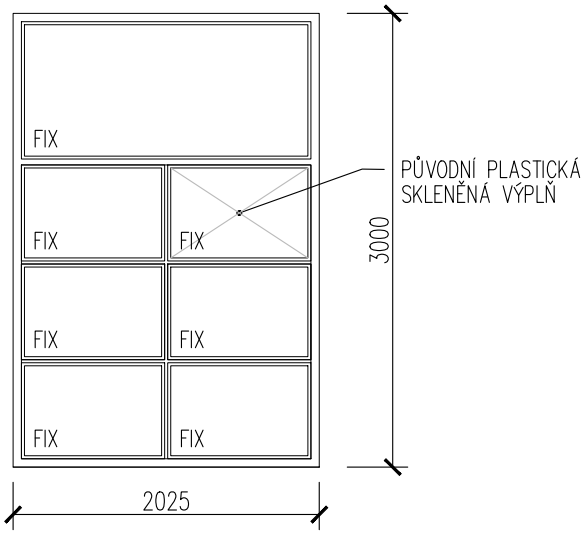

PROSKLENÁ FASÁDNÍ KONSTRUKCE OCELOVÁ TYPU 3: 1.10/OK

TYP 3:

STÁVAJÍCÍ FASÁDNÍ PROSKLENÁ DĚLENÁ STĚNA S FIXNÍMI ČÁSTMI, ČLENĚNÍ DLE SCHÉMATU:

- OCELOVÁ KONSTRUKCE BYLA VYROBENA V ZÁVODECH UMĚLECKÉ KOVOVÝROBY (ZUKOV). DLE PŮVODNÍCH VÝKRESŮ JE KONSTRUKCE ČLENĚNA NA 7 ČÁSTÍ. BYLA ZHOTOVENA:
  - Z UZAVŘENÝCH A OTEVŘENÝCH OCELOVÝCH JAKLOVÝCH PROFILŮ OBDÉLNÍKOVÉHO TVARU ČI TVARU "U" NAPŘ. 60x34x2MM, 50x35x2,5MM
  - Z PLNÝCH OCELOVÝCH TYČÍ NAPŘ. 15x15MM
  - Z ROVINNÝCH OCELOVÝCH PLECHŮ TL. 2MM.
- VŠECHNY ČÁSTI KONSTRUKCE JSOU ZASKLENY JEDNODUCHÝM SKLEM PRŮHLEDNÝM, KTERÉ JE PO OBVODU ZALIŠTOVÁNO HLINÍKOVÝMI NAKLAPOVACÍMI LIŠTAMI S LICHOBĚŽNÍKOVÝM PRŮŘEZEM.
- V JEDNÉ ČÁSTI SE ZACHOVALA PŮVODNÍ PLASTICKÁ SKLENĚNÁ VÝPLŇ.

POHLED
VNITŘNÍ:

POHLED
VNITŘNÍ:

DETAIL
VNITŘNÍ:

SCHÉMA:
KRESLENO POHLEDEM Z VNĚJŠÍ STRANY

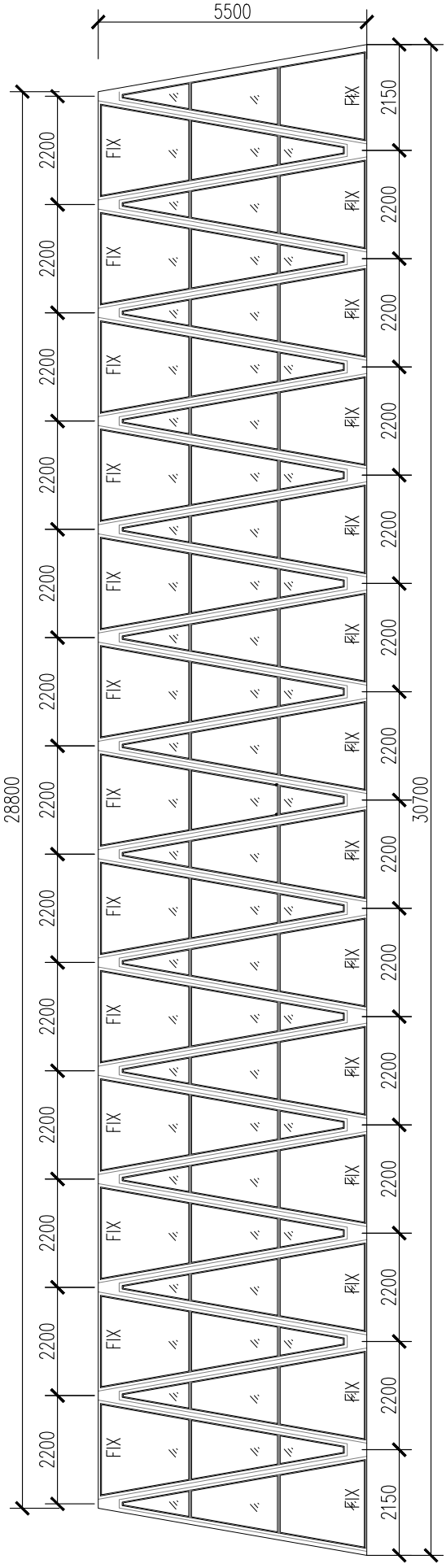

TYP 4:

STÁVAJÍCÍ ČELNÍ FASÁDNÍ STĚNA DVORANY VÝPRAVNÍ HALY (NA ÚROVNI 2.NP):

- PROSKLENÁ DĚLENÁ STĚNA SESTAVENÁ CELKEM ZE 27 FIXNÍCH ČÁSTÍ TVARU "V". KAŽDÁ JEDNOTLIVÁ ČÁST "V" JE PO VÝŠCE ROZDĚLENA NA 3 VÝPLNĚ "a", "b", "c" TROJÚHELNÍKOVÉHO NEBO LICHOBĚŽNÍKOVÉHO TVARU, ČLENĚNÍ DLE SCHÉMATU.
- FASÁDNÍ KONSTRUKCE BYLA VYROBENA V ZÁVODECH UMĚLECKÉ KOVOVÝROBY (ZUKOV). DLE PŮVODNÍCH VÝKRESŮ BYLA ZHOTOVENA:
  - Z UZAVŘENÝCH JAKLOVÝCH PROFILŮ NAPŘ. č.32
  - Z OCELOVÝCH PROFILŮ NAPŘ. "T" 60x60x6MM
  - Z ROVINNÝCH OCELOVÝCH PLECHŮ TL.3M
  - Z LISOVANÝCH HLINÍKOVÝCH PROFILŮ TL. 2,5MM
  - Z HLINÍKOVÝCH KRYCÍCH A LEMOVACÍCH LIŠT TL. 2,5MM.
- VŠECHNY ČÁSTI KONSTRUKCE JSOU ZASKLENY JEDNODUCHÝM SKLEM PRŮHLEDNÝM, KTERÉ JE PO OBVODU ZALIŠTOVÁNO HLINÍKOVÝMI LIŠTAMI.
- OCELOVÉ PRVKY VÝPLNĚ JSOU Z VNĚJŠÍ STRANY POHLEDOVĚ KRYTY HLINÍKOVÝMI LIŠTAMI.

PROSKLENÁ FASÁDNÍ KONSTRUKCE OCELOVÁ TYPU 4:
2.1/OK – 2.27/OK

POHLED VNĚJŠÍ:

DETAIL VNĚJŠÍ:

TYP 4:

DETAIL VNĚJŠÍ:

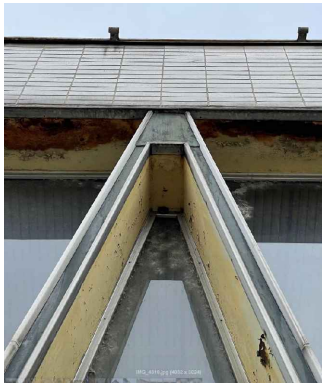

POHLED VNITŘNÍ:

TYP 5a:

SCHÉMA:
KRESLENO POHLEDEM Z VNĚJŠÍ STRANY

PROSKLENÁ FASÁDNÍ KONSTRUKCE OCELOVÁ TYPU 5a: 4/OK

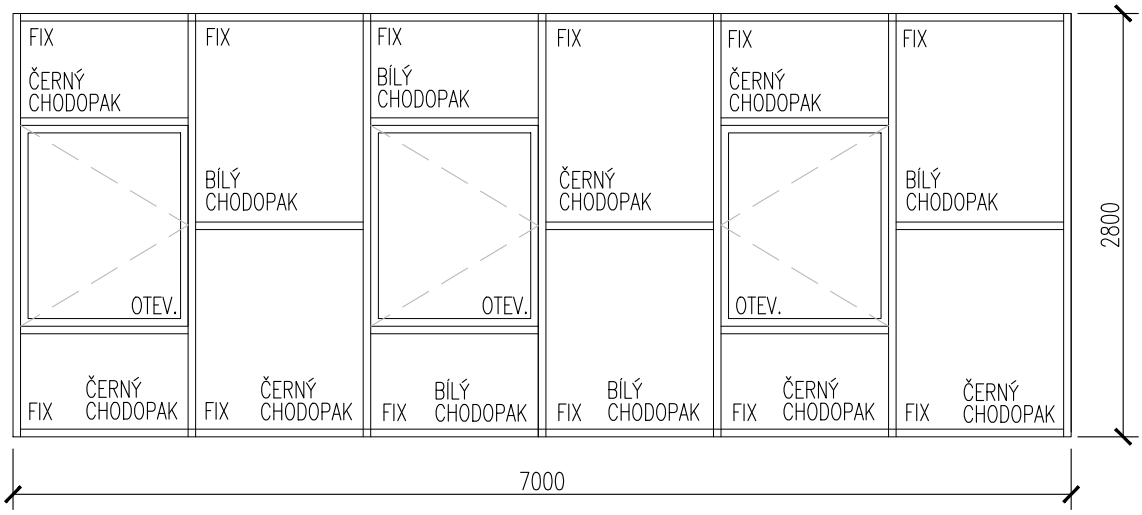

TYP 5a,5b:

STÁVAJÍCÍ OCELOVÁ KONSTRUKCE S NEPRŮHLEDNÝM ZASKLENÍM A SE 3 OTEVÍRAVÝMI ČÁSTMI ZASKLENÝMI PRŮHLEDNÝM SKLEM :

- DĚLENÁ STĚNA SESTAVENÁ CELKEM Z 12 FIXNÍCH A 3 OTEVÍRAVÝCH KŘÍDEL JE PŘIKOTVENA Z VNĚJŠÍ STRANY NA OBVODOVÉM ZDIVU. V MÍSTĚ OKEN JSOU PROVEDENY OTVORY – ČLENĚNÍ DLE SCHÉMATU.
- FASÁDNÍ KONSTRUKCE BYLA VYROBENA V ZÁVODECH UMĚLECKÉ KOVOVÝROBY (ZUKOV). DLE PŮVODNÍCH VÝKRESŮ BYLA ZHOTOVENA:
  - Z JAKLOVÝCH PROFILŮ OTEVŘENÝCH NAPŘ. 50x25x3MM
  - Z JAKLOVÝCH PROFILŮ UZAVŘENÝCH TVAROVANÝCH NAPŘ. č.73, č.119
  - Z JAKLOVÝCH PROFILŮ OBDÉLNÍKOVÝCH 20x10x1,5MM, 35x20x1,5MM
  - Z PLNÝCH OCELOVÝCH TYČÍ PROFILU NAPŘ. 10x10MM.
- OTEVÍRAVÉ ČÁSTI KONSTRUKCE JSOU ZASKLENY JEDNODUCHÝM SKLEM PRŮHLEDNÝM, FIXNÍ ČÁSTI KONSTRUKCE JSOU VYPLNĚNY SKLEM BAREVNÝM (CHODOPAK – BARVA BÍLÁ A ČERNÁ).
  JE NUTNO OVĚŘIT PŮVODNÍ BAREVNOST SKEL CHODOPAK, PROTOŽE Z ČERNOBÍLÝCH DOBOVÝCH FOTOGRAFIÍ NELZE BAREVNOST PŘESNĚ STANOVIT.

POHLED VNĚJŠÍ:

TYP 5b: SCHÉMA – ZRCADLOVĚ K 5a

SCHÉMA:
KRESLENO POHLEDEM Z VNĚJŠÍ STRANY

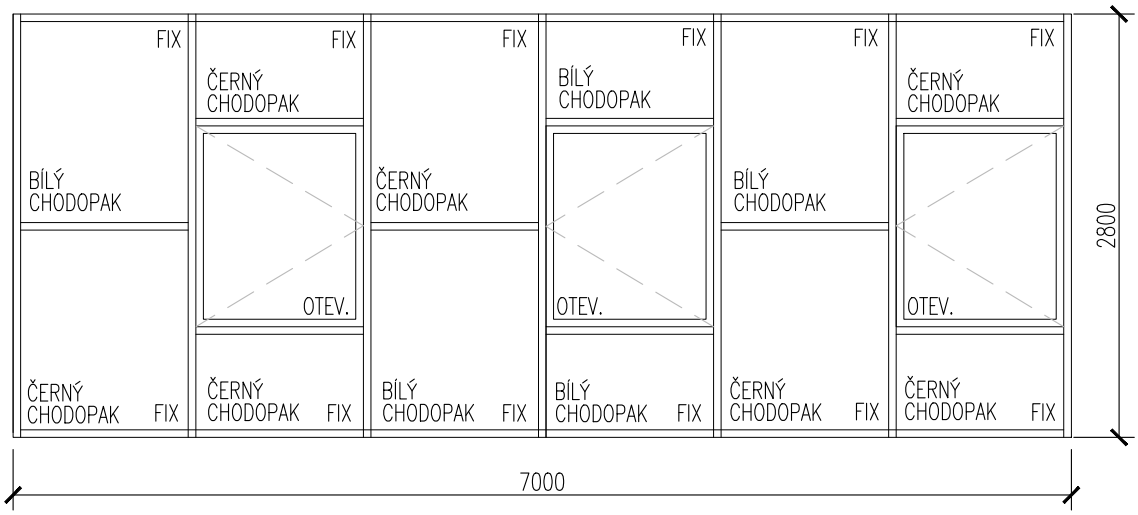

TYP 5a,5b:

STÁVAJÍCÍ OCELOVÁ KONSTRUKCE S NEPRŮHLEDNÝM ZASKLENÍM A SE 3 OTEVÍRAVÝMI ČÁSTMI ZASKLENÝMI PRŮHLEDNÝM SKLEM :

- DĚLENÁ STĚNA SESTAVENÁ CELKEM Z 12 FIXNÍCH A 3 OTEVÍRAVÝCH KŘÍDEL JE PŘIKOTVENA Z VNĚJŠÍ STRANY NA OBVODOVÉM ZDIVU. V MÍSTĚ OKEN JSOU PROVEDENY OTVORY – ČLENĚNÍ DLE SCHÉMATU.
- FASÁDNÍ KONSTRUKCE BYLA VYROBENA V ZÁVODECH UMĚLECKÉ KOVOVÝROBY (ZUKOV). DLE PŮVODNÍCH VÝKRESŮ BYLA ZHOTOVENA:
  - Z JAKLOVÝCH PROFILŮ OTEVŘENÝCH NAPŘ. 50x25x3MM
  - Z JAKLOVÝCH PROFILŮ UZAVŘENÝCH TVAROVANÝCH NAPŘ. č.73, č.119
  - Z JAKLOVÝCH PROFILŮ OBDÉLNÍKOVÝCH 20x10x1,5MM, 35x20x1,5MM
  - Z PLNÝCH OCELOVÝCH TYČÍ PROFILU NAPŘ. 10x10MM.
- OTEVÍRAVÉ ČÁSTI KONSTRUKCE JSOU ZASKLENY JEDNODUCHÝM SKLEM PRŮHLEDNÝM, FIXNÍ ČÁSTI KONSTRUKCE JSOU VYPLNĚNY SKLEM BAREVNÝM (CHODOPAK – BARVA BÍLÁ A ČERNÁ).
  JE NUTNO OVĚŘIT PŮVODNÍ BAREVNOST SKEL CHODOPAK, PROTOŽE Z ČERNOBÍLÝCH DOBOVÝCH FOTOGRAFIÍ NELZE BAREVNOST PŘESNĚ STANOVIT.

POHLED VNITŘNÍ:

TYP 6:

SCHÉMA:
KRESLENO POHLEDEM Z VNĚJŠÍ STRANY

PROSKLENÁ FASÁDNÍ KONSTRUKCE OCELOVÁ TYPU 5b: 6/OK – 9/OK

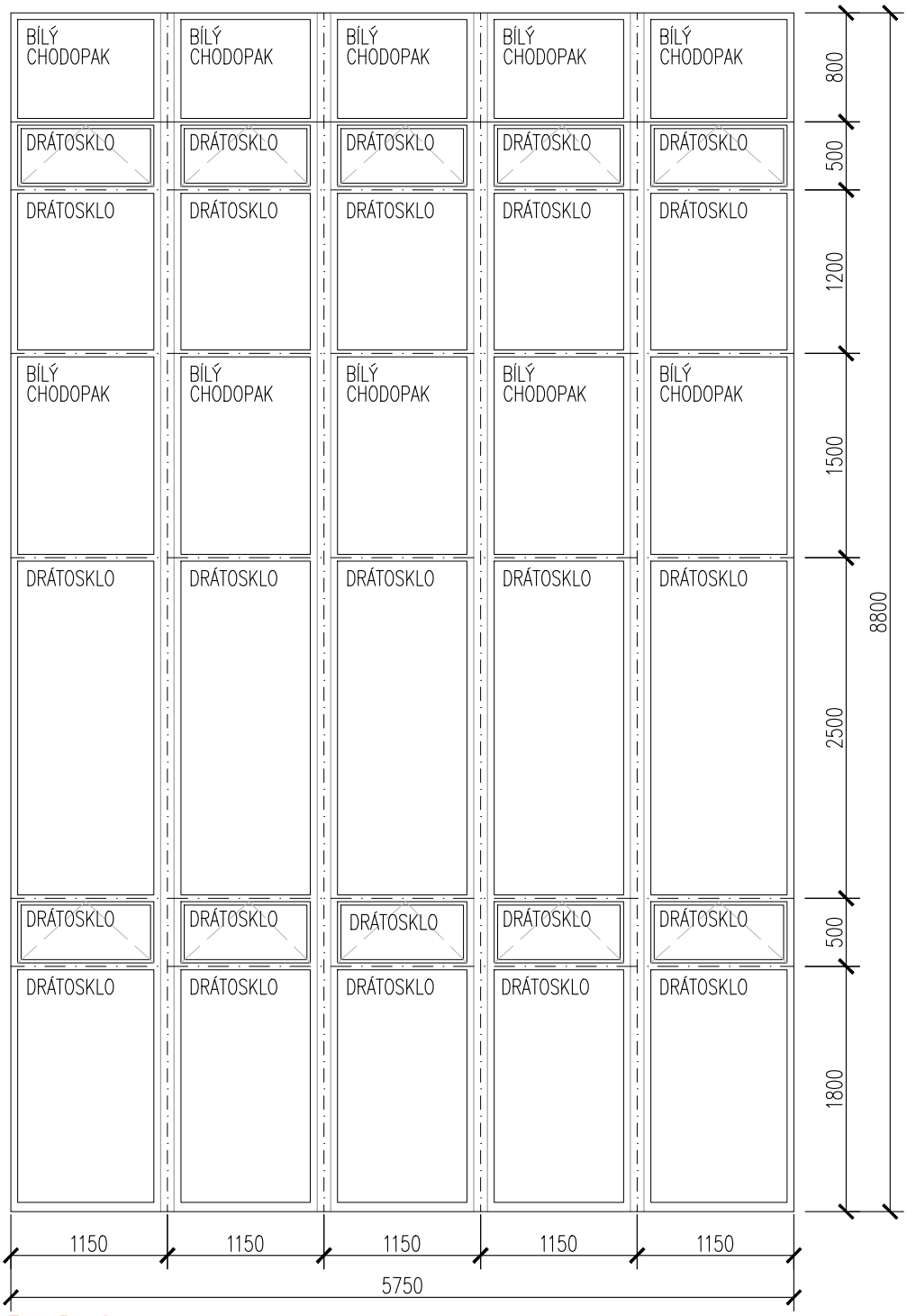

TYP 6:

STÁVAJÍCÍ PROSKLENÁ OCELOVÁ KONSTRUKCE POSTRANNÍCH STĚN DVORANY VÝPRAVNÍ HALY, S PÁSY SKLÁPĚCÍCH KŘÍDEL A S FIXNÍM NEPRŮHLEDNÝM ZASKLENÍM:

- DĚLENÁ FASÁDNÍ KONSTRUKCE JE UMÍSTĚNA MEZI 2 MASIVNÍMI SVISLÝMI NOSNÝMI OCELOVÝMI SLOUPY A JE SESTAVENA CELKEM Z 25 FIXNÍCH ČÁSTÍ A 10 SKLÁPĚCÍCH KŘÍDEL. PROSKLENÁ PLOCHA JE SVISLE ROZDĚLENA NA 5 MENŠÍCH POLÍ A TO POMOCNÝMI OCELOVÝMI SLOUPKY. PO VÝŠCE JE PLOCHA ROZDĚLENA NA 7 PÁSŮ RŮZNÉ ŠÍŘKY, Z ČEHOŽ 2 PÁSY TVOŘÍ SKLOPNÁ VĚTRACÍ KŘÍDLA. ČLENĚNÍ DLE SCHÉMATU.
- FASÁDNÍ KONSTRUKCE BYLA VYROBENA V ZÁVODECH UMĚLECKÉ KOVOVÝROBY (ZUKOV). DLE PŮVODNÍCH VÝKRESŮ BYLA ZHOTOVENA:
  - Z JAKLOVÝCH PROFILŮ OTEVŘENÝCH NAPŘ. "Z" č.320, č.538, "U" 13x13x2MM
  - Z LISOVANÝCH PROFILŮ "L" 60x30x2,5MM
  - Z LISOVANÉHO PLECHU TL. 2,5MM
- SKLÁPĚCÍ KŘÍDLA A NĚKTERÉ FIXNÍ ČÁSTI KONSTRUKCE JSOU ZASKLENY JEDNODUCHÝM DRÁTOSKLEM, ZBYTEK FIXNÍCH ČÁSTÍ JE ZASKLEN BAREVNÝM SKLEM CHODOPAK BÍLÉ BARVY. JE NUTNO OVĚŘIT PŮVODNÍ BAREVNOST SKEL CHODOPAK, PROTOŽE Z ČERNOBÍLÝCH DOBOVÝCH FOTOGRAFIÍ NELZE BAREVNOST PŘESNĚ STANOVIT.

SPECIFIKACE STÁVAJÍCÍCH FASÁDNÍCH K-CÍ PROSKLENÝCH OCELOVÝCH

POHLED VNĚJŠÍ:

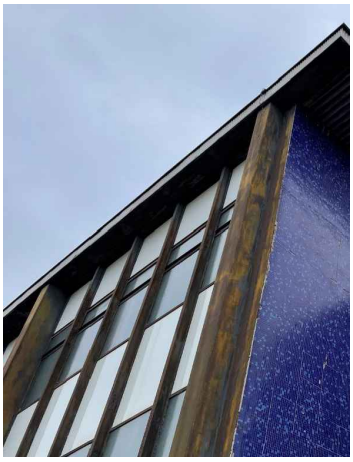

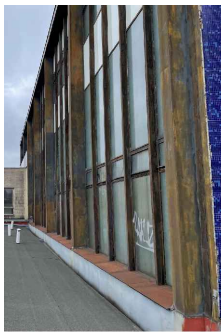

POHLED VNITŘNÍ:

DETAIL
VNĚJŠÍ:

DETAIL
VNITŘNÍ:

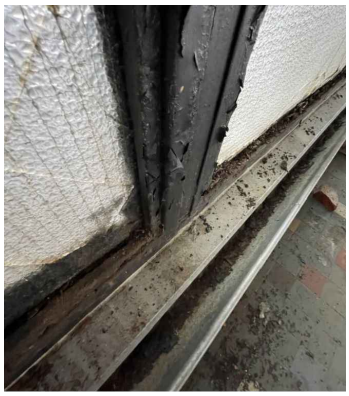

TYP 7:

SCHÉMA:
KRESLENO POHLEDEM Z VNĚJŠÍ STRANY

PROSKLENÁ FASÁDNÍ KONSTRUKCE OCELOVÁ TYPU 7: 10/OK – 11/OK

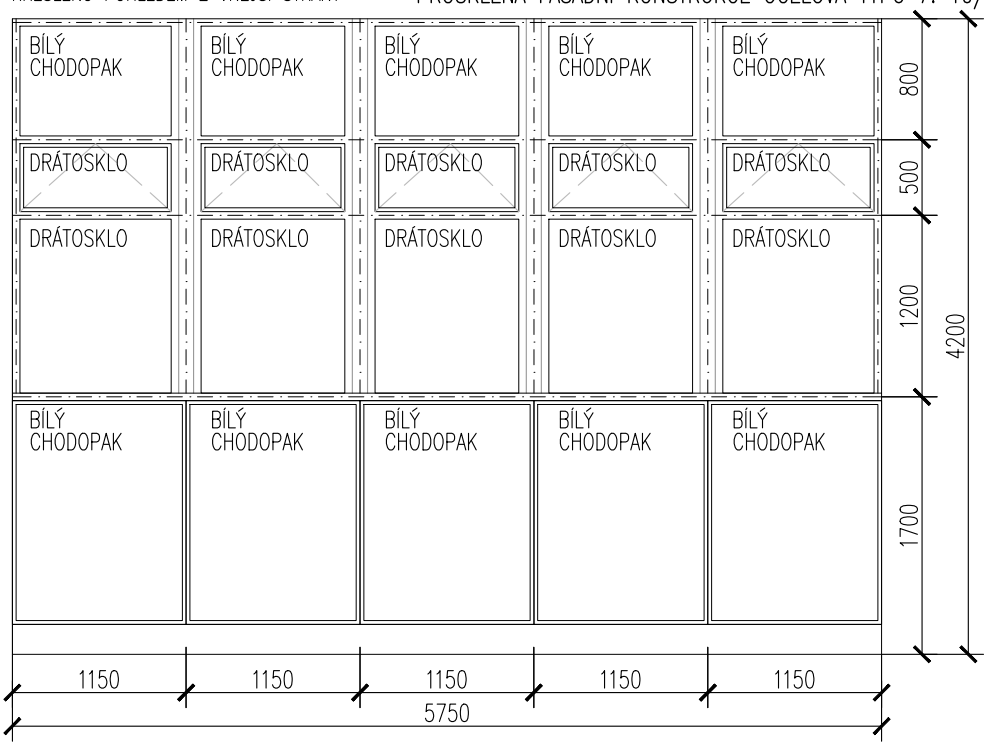

TYP 7:

STÁVAJÍCÍ PROSKLENÁ OCELOVÁ KONSTRUKCE POSTRANNÍCH STĚN DVORANY VÝPRAVNÍ HALY, S PÁSY SKLÁPĚCÍCH KŘÍDEL A S FIXNÍM NEPRŮHLEDNÝM ZASKLENÍM:

- DĚLENÁ FASÁDNÍ KONSTRUKCE JE UMÍSTĚNA MEZI 2 MASIVNÍMI SVISLÝMI NOSNÝMI OCELOVÝMI SLOUPY A JE SESTAVENA CELKEM Z 15 FIXNÍCH ČÁSTÍ A 5 SKLÁPĚCÍCH KŘÍDEL. PROSKLENÁ PLOCHA JE SVISLE ROZDĚLENA NA 5 MENŠÍCH POLÍ A TO POMOCNÝMI OCELOVÝMI SLOUPKY. PO VÝŠCE JE PLOCHA ROZDĚLENA NA 4 PÁSY RŮZNÉ ŠÍŘKY, Z ČEHOŽ 1 PÁS TVOŘÍ SKLOPNÁ VĚTRACÍ KŘÍDLA. ČLENĚNÍ DLE SCHÉMATU.
- FASÁDNÍ KONSTRUKCE BYLA VYROBENA V ZÁVODECH UMĚLECKÉ KOVOVÝROBY (ZUKOV). DLE PŮVODNÍCH VÝKRESŮ BYLA ZHOTOVENA:
  - Z JAKLOVÝCH PROFILŮ OTEVŘENÝCH NAPŘ. "Z" č.320, č.538, "U" 13x13x2MM
  - Z LISOVANÝCH PROFILŮ "L" 60x30x2,5MM
  - Z LISOVANÉHO PLECHU TL. 2,5MM
- SKLÁPĚCÍ KŘÍDLA A NĚKTERÉ FIXNÍ ČÁSTI KONSTRUKCE JSOU ZASKLENY JEDNODUCHÝM DRÁTOSKLEM, ZBYTEK FIXNÍCH ČÁSTÍ JE ZASKLEN BAREVNÝM SKLEM CHODOPAK BÍLÉ BARVY. JE NUTNO OVĚŘIT PŮVODNÍ BAREVNOST SKEL CHODOPAK, PROTOŽE Z ČERNOBÍLÝCH DOBOVÝCH FOTOGRAFIÍ NELZE BAREVNOST PŘESNĚ STANOVIT.

POHLED VNĚJŠÍ:

TYP 8a:

SCHÉMA:

KRESLENO POHLEDEM Z VNĚJŠÍ STRANY

PROSKLENÁ FASÁDNÍ KONSTRUKCE OCELOVÁ TYPU 8a: 12/OK

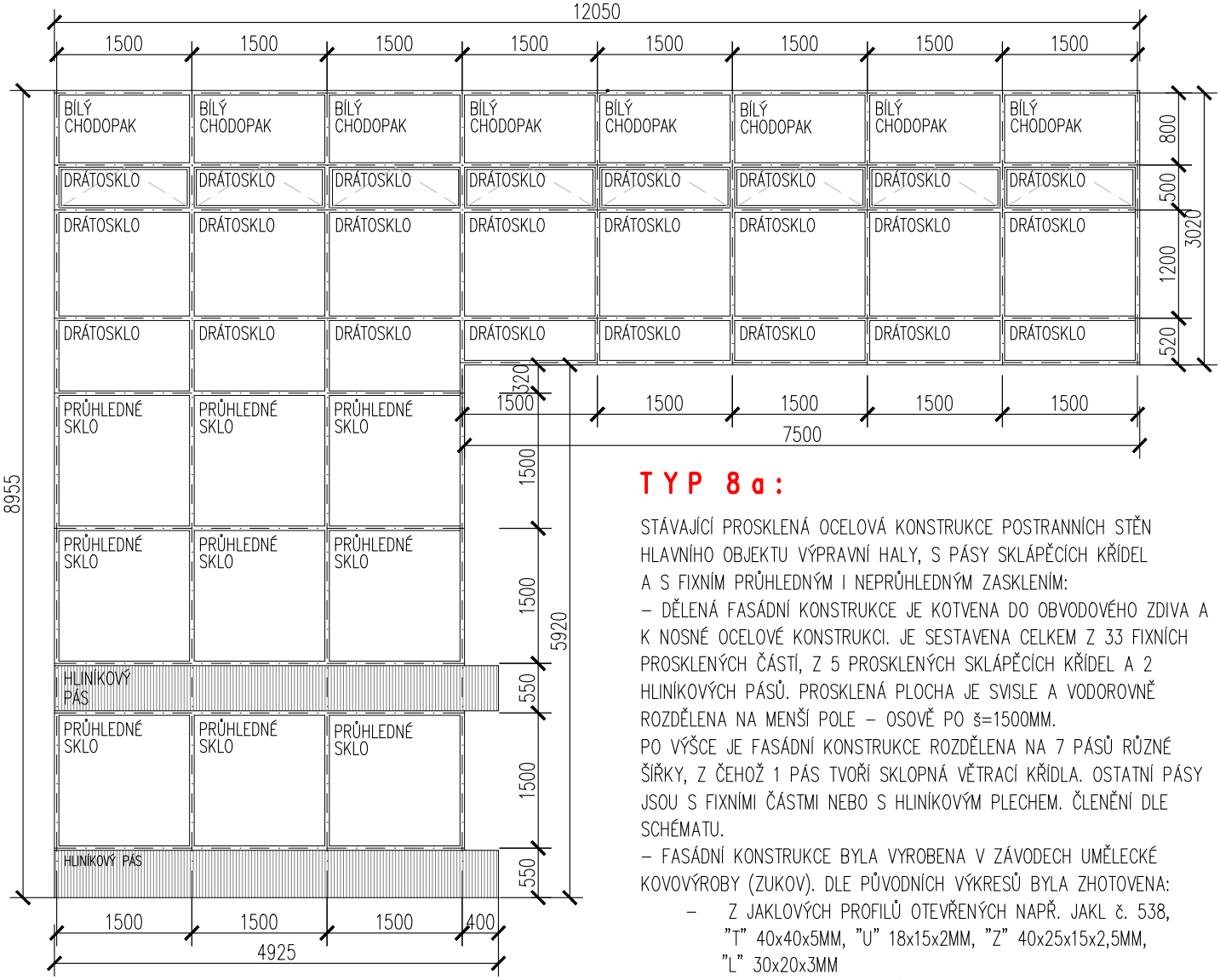

TYP 8a:

STÁVAJÍCÍ PROSKLENÁ OCELOVÁ KONSTRUKCE POSTRANNÍCH STĚN HLAVNÍHO OBJEKTU VÝPRAVNÍ HALY, S PÁSY SKLÁPĚCÍCH KŘÍDEL A S FIXNÍM PRŮHLEDNÝM I NEPRŮHLEDNÝM ZASKLENÍM:

– DĚLENÁ FASÁDNÍ KONSTRUKCE JE KOTVENA DO OBVODOVÉHO ZDIVA A K NOSNÉ OCELOVÉ KONSTRUKCI. JE SESTAVENA CELKEM Z 33 FIXNÍCH PROSKLENÝCH ČÁSTÍ, Z 5 PROSKLENÝCH SKLÁPĚCÍCH KŘÍDEL A 2 HLINÍKOVÝCH PÁSŮ. PROSKLENÁ PLOCHA JE SVISLE A VODOROVNĚ ROZDĚLENA NA MENŠÍ POLE – OSOVĚ PO š=1500MM.

PO VÝŠCE JE FASÁDNÍ KONSTRUKCE ROZDĚLENA NA 7 PÁSŮ RŮZNÉ ŠÍŘKY, Z ČEHOŽ 1 PÁS TVOŘÍ SKLOPNÁ VĚTRACÍ KŘÍDLA. OSTATNÍ PÁSY JSOU S FIXNÍMI ČÁSTMI NEBO S HLINÍKOVÝM PLECHEM. ČLENĚNÍ DLE SCHÉMATU.

– FASÁDNÍ KONSTRUKCE BYLA VYROBENA V ZÁVODECH UMĚLECKÉ KOVOVÝROBY (ZUKOV). DLE PŮVODNÍCH VÝKRESŮ BYLA ZHOTOVENA:

- Z JAKLOVÝCH PROFILŮ OTEVŘENÝCH NAPŘ. JAKL č. 538, "T" 40x40x5MM, "U" 18x15x2MM, "Z" 40x25x15x2,5MM, "L" 30x20x3MM
- Z OHÝBANÝCH PROFILŮ "Z" 60x30x20x3MM.

– SKLÁPĚCÍ KŘÍDLA A NĚKTERÉ FIXNÍ ČÁSTI KONSTRUKCE JSOU ZASKLENY JEDNODUCHÝM DRÁTOSKLEM, HORNÍ PÁS JE ZASKLEN BAREVNÝM SKLEM CHODOPAK BÍLÉ BARVY, SPODNÍ PÁSY BYLY PROVEDENY S JEDNODUCHÝM PRŮHLEDNÝM ZASKLENÍM. POSLEDNÍM MATERIÁLEM, KTERÝ SE VYSKYTUJE V OCELOVÉ FASÁDNÍ KONSTRUKCI JE POHLEDOVÝ PROLAMOVANÝ HLINÍKOVÝ PLECH UMÍSTĚNÝ VE 2 PÁSECH VE SPODNÍ TŘETINĚ.

PŮVODNÍ BAREVNOST SKEL CHODOPAK JE NUTNO OVĚŘIT, PROTOŽE Z ČERNOBÍLÝCH DOBOVÝCH FOTOGRAFIÍ NELZE BAREVNOST PŘESNĚ STANOVIT.

TYP 8b: KONSTRUKCE 8b JE PROVEDENA ZRCADLOVĚ KE KONSTRUKCI 8a.

SCHÉMA:
KRESLENO POHLEDEM Z VNĚJŠÍ STRANY

PROSKLENÁ FASÁDNÍ KONSTRUKCE OCELOVÁ TYPU 8b: 21/OK

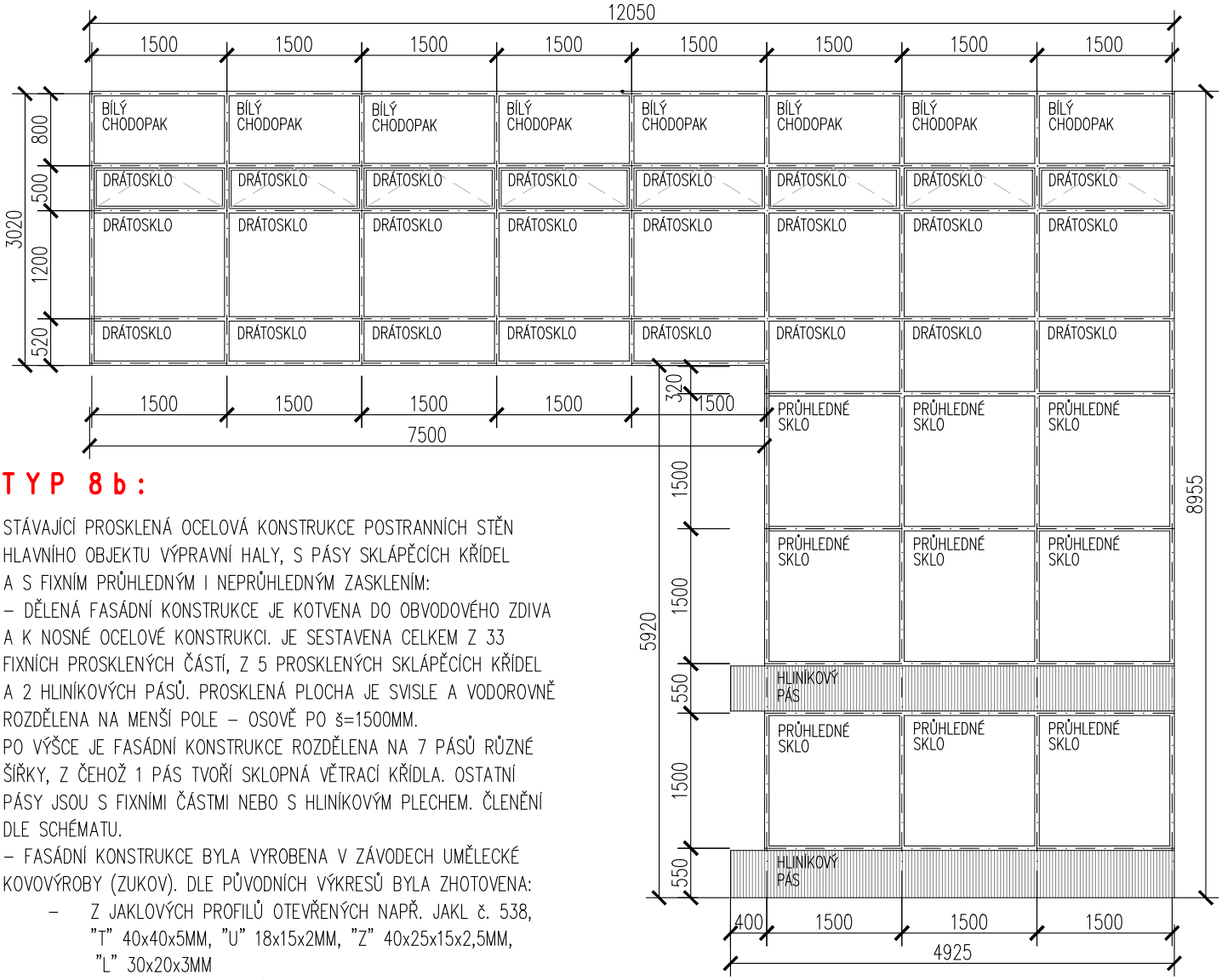

TYP 8b:

STÁVAJÍCÍ PROSKLENÁ OCELOVÁ KONSTRUKCE POSTRANNÍCH STĚN HLAVNÍHO OBJEKTU VÝPRAVNÍ HALY, S PÁSY SKLÁPĚCÍCH KŘÍDEL A S FIXNÍM PRŮHLEDNÝM I NEPRŮHLEDNÝM ZASKLENÍM:

– DĚLENÁ FASÁDNÍ KONSTRUKCE JE KOTVENA DO OBVODOVÉHO ZDIVA A K NOSNÉ OCELOVÉ KONSTRUKCI. JE SESTAVENA CELKEM Z 33 FIXNÍCH PROSKLENÝCH ČÁSTÍ, Z 5 PROSKLENÝCH SKLÁPĚCÍCH KŘÍDEL A 2 HLINÍKOVÝCH PÁSŮ. PROSKLENÁ PLOCHA JE SVISLE A VODOROVNĚ ROZDĚLENA NA MENŠÍ POLE – OSOVĚ PO š=1500MM.

PO VÝŠCE JE FASÁDNÍ KONSTRUKCE ROZDĚLENA NA 7 PÁSŮ RŮZNÉ ŠÍŘKY, Z ČEHOŽ 1 PÁS TVOŘÍ SKLOPNÁ VĚTRACÍ KŘÍDLA. OSTATNÍ PÁSY JSOU S FIXNÍMI ČÁSTMI NEBO S HLINÍKOVÝM PLECHEM. ČLENĚNÍ DLE SCHÉMATU.

– FASÁDNÍ KONSTRUKCE BYLA VYROBENA V ZÁVODECH UMĚLECKÉ KOVOVÝROBY (ZUKOV). DLE PŮVODNÍCH VÝKRESŮ BYLA ZHOTOVENA:

- Z JAKLOVÝCH PROFILŮ OTEVŘENÝCH NAPŘ. JAKL č. 538, "T" 40x40x5MM, "U" 18x15x2MM, "Z" 40x25x15x2,5MM, "L" 30x20x3MM
- Z OHÝBANÝCH PROFILŮ "Z" 60x30x20x3MM.

– SKLÁPĚCÍ KŘÍDLA A NĚKTERÉ FIXNÍ ČÁSTI KONSTRUKCE JSOU ZASKLENY JEDNODUCHÝM DRÁTOSKLEM, HORNÍ PÁS JE ZASKLEN BAREVNÝM SKLEM CHODOPAK BÍLÉ BARVY, SPODNÍ PÁSY BYLY PROVEDENY S JEDNODUCHÝM PRŮHLEDNÝM ZASKLENÍM. POSLEDNÍM MATERIÁLEM, KTERÝ SE VYSKYTUJE V OCELOVÉ FASÁDNÍ KONSTRUKCI JE POHLEDOVÝ PROLAMOVANÝ HLINÍKOVÝ PLECH UMÍSTĚNÝ VE 2 PÁSECH VE SPODNÍ TŘETINĚ.

PŮVODNÍ BAREVNOST SKEL CHODOPAK JE NUTNO OVĚŘIT, PROTOŽE Z ČERNOBÍLÝCH DOBOVÝCH FOTOGRAFIÍ NELZE BAREVNOST PŘESNĚ STANOVIT.

SPECIFIKACE STÁVAJÍCÍCH FASÁDNÍCH K-CÍ PROSKLENÝCH OCELOVÝCH

TYP 8a,8b:

POHLED VNĚJŠÍ:

POHLED VNITŘNÍ:

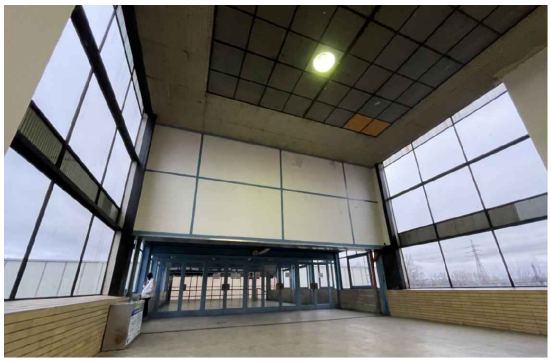

DETAILY VNITŘNÍ:

TYP 9a: PROSKLENÁ FASÁDNÍ KONSTRUKCE OCELOVÁ TYPU 9a: 13/OK

SCHÉMA:
KRESLENO POHLEDEM Z VNĚJŠÍ STRANY

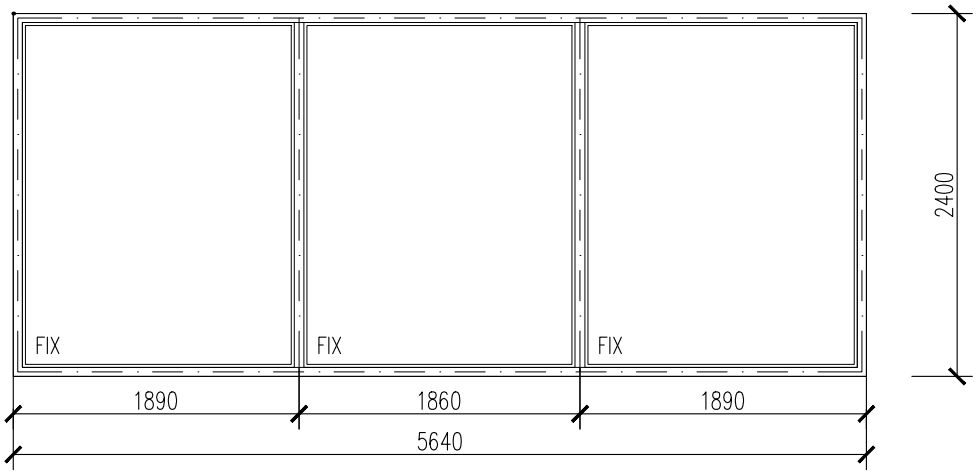

TYP 9a:

STÁVAJÍCÍ PROSKLENÁ OCELOVÁ KONSTRUKCE ZE STRANY PERÓNU, S FIXNÍMI ČÁSTMI:
- DĚLENÁ FASÁDNÍ KONSTRUKCE JE KOTVENA K NOSNÉ KONSTRUKCI. JE SESTAVENA CELKEM ZE 3 FIXNÍCH PROSKLENÝCH ČÁSTÍ, ČLENĚNÍ DLE SCHÉMATU.
- FASÁDNÍ KONSTRUKCE BYLA VYROBENA V ZÁVODECH UMĚLECKÉ KOVOVÝROBY (ZUKOV). DLE PŮVODNÍCH VÝKRESŮ BYLA ZHOTOVENA:
  - Z JAKLOVÝCH PROFILŮ UZAVŘENÝCH NAPŘ. JAKL č.32, č.33, 20x10x1,5MM, 90x40x3MM
  - Z JAKLOVÝCH PROFILŮ OTEVŘENÝCH NAPŘ. 90x20x2MM,
  - Z PÁSOVÉ OCELI NAPŘ. 100x10MM.
- FIXNÍ ČÁSTI KONSTRUKCE JSOU ZASKLENY JEDNODUCHÝM SKLEM PRŮHLEDNÝM.

POHLED VNĚJŠÍ:

TYP 9b:

PROSKLENÁ FASÁDNÍ KONSTRUKCE OCELOVÁ TYPU 9b: 18/OK

SCHÉMA:
KRESLENO POHLEDEM Z VNĚJŠÍ STRANY

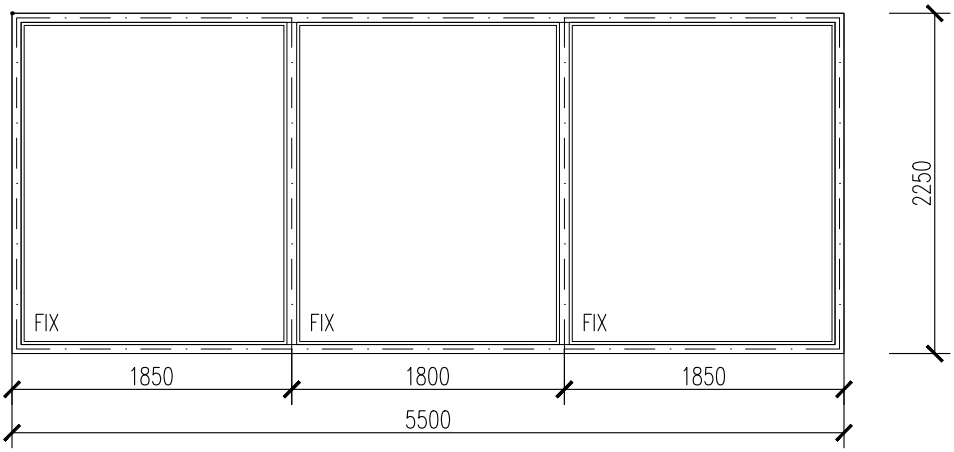

TYP 9b:

STÁVAJÍCÍ PROSKLENÁ OCELOVÁ KONSTRUKCE ZE STRANY PERÓNU, S FIXNÍMI ČÁSTMI:

- DĚLENÁ FASÁDNÍ KONSTRUKCE JE KOTVENA K NOSNÉ KONSTRUKCI. JE SESTAVENA CELKEM ZE 3 FIXNÍCH PROSKLENÝCH ČÁSTÍ, ČLENĚNÍ DLE SCHÉMATU.
- FASÁDNÍ KONSTRUKCE BYLA VYROBENA V ZÁVODECH UMĚLECKÉ KOVOVÝROBY (ZUKOV). DLE PŮVODNÍCH VÝKRESŮ BYLA ZHOTOVENA:
  - Z JAKLOVÝCH PROFILŮ UZAVŘENÝCH NAPŘ. JAKL č.32, č.33, 20x10x1,5MM, 90x40x3MM
  - Z JAKLOVÝCH PROFILŮ OTEVŘENÝCH NAPŘ. 90x20x2MM,
  - Z PÁSOVÉ OCELI NAPŘ. 100x10MM.
- FIXNÍ ČÁSTI KONSTRUKCE JSOU ZASKLENY JEDNODUCHÝM SKLEM PRŮHLEDNÝM.
- Z VNITŘNÍ STRANY JE NA SESTAVĚ OSAZENA OCHRANNÁ OCELOVÁ MŘÍŽ

POHLED VNĚJŠÍ:

POHLED VNITŘNÍ:

POHLED VNITŘNÍ – MŘÍŽ:

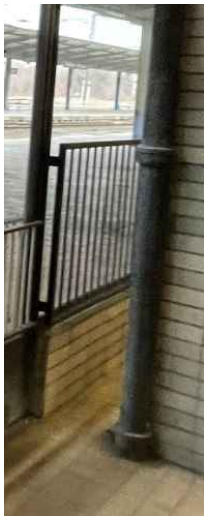

TYP 10: PROSKLENÁ FASÁDNÍ KONSTRUKCE OCELOVÁ TYPU 10: 14/OK – 17/OK

SCHÉMA:
KRESLENO POHLEDEM Z VNĚJŠÍ STRANY

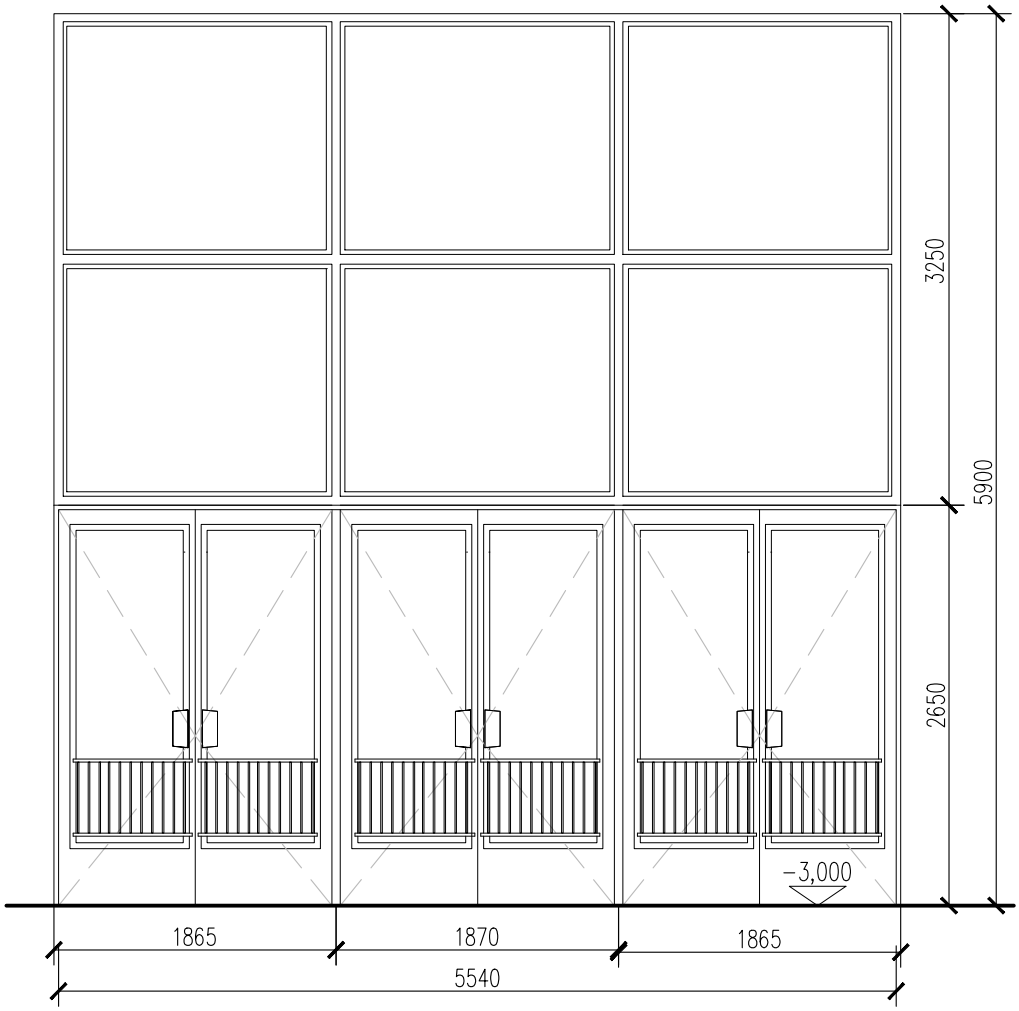

TYP 10:

STÁVAJÍCÍ VSTUPNÍ FASÁDNÍ PROSKLENÁ STĚNA:
- S TROJÍMI DVOUKŘÍDLÝMÍ OTEVÍRAVÝMÍ DVEŘMI A S PROSKLENÝM DĚLENÝM NADSVĚTLÍKEM, ČLENĚNÍ DLE SCHÉMATU.
- KONSTRUKCE BYLA VYROBENA V ZÁVODECH UMĚLECKÉ KOVOVÝROBY (ZUKOV). DLE PŮVODNÍCH VÝKRESŮ JDE O VÝPLŇ ZHOTOVENOU:
  - Z UZAVŘENÝCH OCELOVÝCH JAKLOVÝCH PROFILŮ NAPŘ. JAKL č.32, 90x40x3MM, 60x34x2MM, 60x40x3MM, 20x10x1,5MM, 15x15x1,5MM
  - Z OTEVŘENÝCH OCELOVÝCH JAKLOVÝCH PROFILŮ NAPŘ. "U" 60x60x3MM, 60x40x3MM, 30x35x2,5MM
  - Z PÁSOVÉ OCELI NAPŘ. 120x12MM, 25x4MM
  - Z ROVINNÉHO OCELOVÉHO PLECHU TL. 2MM
- VŠECHNY ČÁSTI KONSTRUKCE JSOU ZASKLENY JEDNODUCHÝM SKLEM PRŮHLEDNÝM

POHLED VNĚJŠÍ:

POHLED VNITŘNÍ:

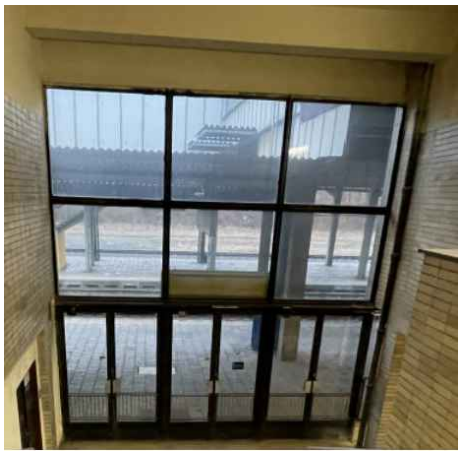

TYP 11:

PROSKLENÁ FASÁDNÍ KONSTRUKCE OCELOVÁ TYPU 10: 19/OK – 20/OK

SCHÉMA:
KRESLENO POHLEDEM Z VNĚJŠÍ STRANY

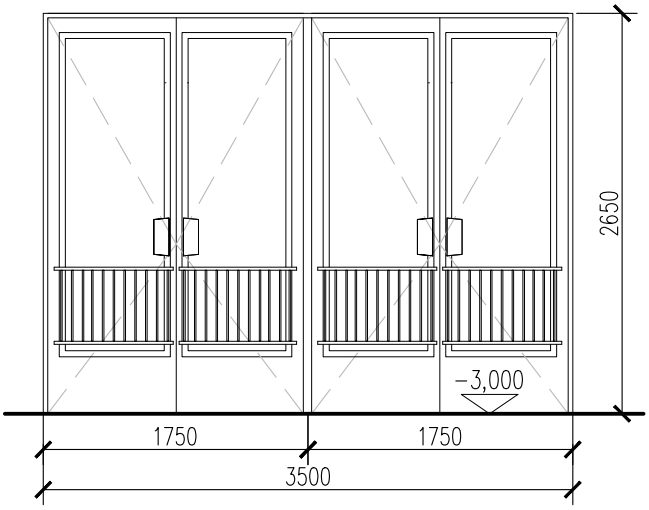

TYP 11:

STÁVAJÍCÍ VSTUPNÍ FASÁDNÍ PROSKLENÁ STĚNA:
- S DVOJÍMI DVOUKŘÍDLÝMI OTEVÍRAVÝMI DVEŘMI, ČLENĚNÍ DLE SCHÉMATU.
- KONSTRUKCE BYLA VYROBENA V ZÁVODECH UMĚLECKÉ KOVOVÝROBY (ZUKOV). DLE PŮVODNÍCH VÝKRESŮ JDE O VÝPLŇ ZHOTOVENOU:
  - Z UZAVŘENÝCH OCELOVÝCH JAKLOVÝCH PROFILŮ NAPŘ. 90x40x3MM, 60x34x2MM, 20x10x1,5MM, 15x15x1,5MM
  - Z OTEVŘENÝCH OCELOVÝCH JAKLOVÝCH PROFILŮ NAPŘ. "U" 90x20x2MM, 60x40x3MM, 60x60x3MM
  - Z PÁSOVÉ OCELI NAPŘ. 25x4MM
  - Z ROVINNÉHO OCELOVÉHO PLECHU TL. 2MM
- VŠECHNY ČÁSTI KONSTRUKCE JSOU ZASKLENY JEDNODUCHÝM SKLEM PRŮHLEDNÝM

POHLED VNITŘNÍ:

TYP 12:

PROSKLENÁ STŘEŠNÍ KONSTRUKCE OCELOVÁ TYPU 12: SVĚTLÍK 28/OK

STÁVAJÍCÍ STAV:

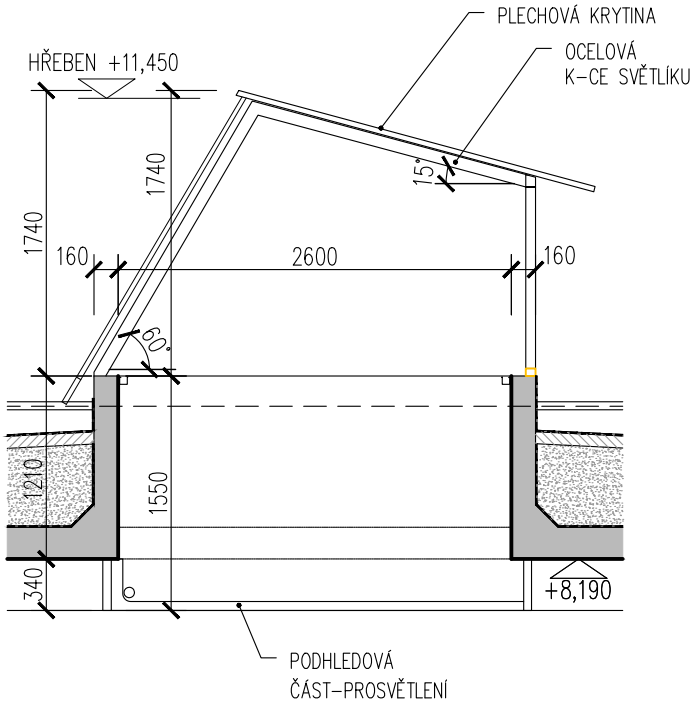

TYP 12:

- SVĚTLÍK JE UMÍSTĚN NA STŘEŠE VÝCHODNÍHO KŘÍDLA OBJEKTU
- JDE O SENDVIČOVOU K-CI BEZ TEPELNÉ IZOLACE
- STÁVAJÍCÍ NOSNÁ K-CÍ SVĚTLÍKU JE PROSTOROVÁ K-CE SVAŘENÁ Z UZAVŘENÝCH A OTEVŘENÝCH OCELOVÝCH PROFILŮ
- OCELOVÁ K-CE SVĚTLÍKU JE VE STŘEŠNÍ ROVINĚ (POD ÚHLEM 15°) DOPLNĚNA DŘEVĚNÝMI LATĚMI A DŘEVĚNÝM BEDNĚNÍM A OPATŘENA PLECHOVOU KRYTINOU
- OCELOVÁ K-CE SVĚTLÍKU JE NA SEVERNÍ A VÝCHODNÍ STRANĚ OPLÁŠTĚNA, NA JIŽNÍ STRANĚ PROSKLENA
- DÉLKA SVĚTLÍKU L=55,5 M
- V DÉLCE SVĚTLÍKU PROBÍHAJÍ 2 DILATACE, KTERÉ JSOU ZOHLEDNĚNY TAKÉ V JEHO KONSTRUKCI A V ZASKLENÍ
- SVISLÉ OCELOVÉ SLOUPKY SE OPÍRAJÍ DO ŽB SOKLU VYTAŽENÉHO AŽ NAD ÚROVEŇ STŘEŠNÍHO PLÁŠTĚ
- ŠIKMÁ PROSKLENÁ JIŽNÍ STĚNA JE PROVEDENA POD ÚHLEM 60°
- ZADNÍ (SEVERNÍ) SVISLÁ STĚNA SVĚTLÍKU JE SENDVIČOVÁ KONSTRUKCE S OPLÁŠTĚNÍM TUHÝMI CEMENTOTŘÍSKOVÝMI DESKAMI
- BOČNÍ (VÝCHODNÍ) STĚNA SVĚTLÍKU JE ROVNĚŽ SENDVIČOVÁ K-CE, CELOPLOŠNĚ OPLECHOVANÁ
- SPODNÍ PODHLEDOVÁ ČÁST SVĚTLÍKU JE UZPŮSOBENA PROSVĚTLENÍ PODSTŘEŠNÍCH PROSTOR
- STŘEŠNÍ HYDROIZOLACE JE VYTAŽENA AŽ NA ŽB SOKL SVĚTLÍKU

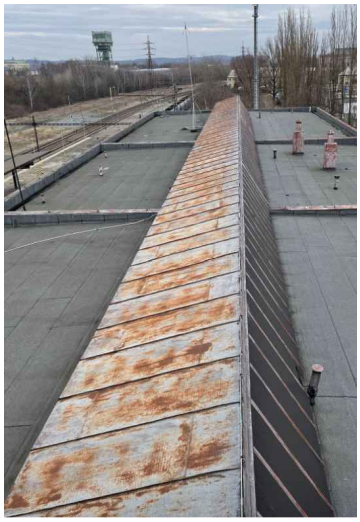

POL.	ZOBRAZENÍ	POPIS	PODLAŽÍ 1.PP (OS)	1.NP (OP)	2.NP (1P)	3.NP (2P)	STŘ.	KUSŮ CELKEM	POZNÁMKA
1.1 / OK STÁVAJÍCÍ STAV	SCHÉMA: KRESLENO POHLEDEM Z VNĚJŠÍ STRANY 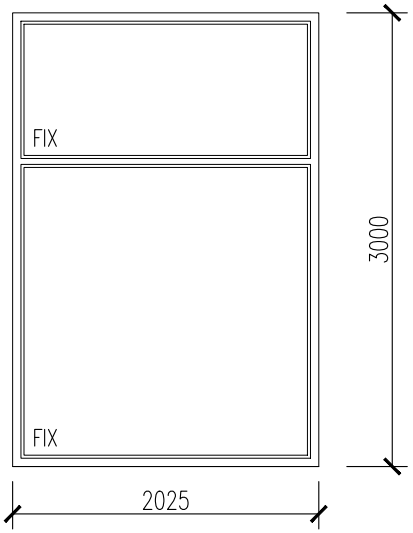 	**TYP 1:** DLE ÚVODNÍ SOUHRNNÉ SPECIFIKACE VČETNĚ FOTOGRAFIÍ STÁVAJÍCÍ STAV: – FASÁDNÍ PROSKLENÁ OCELOVÁ KONSTRUKCE, SLOŽENÍ ZE 2 FIXNÍCH ČÁSTÍ, ČLENĚNÍ DLE SCHÉMATU. STĚNA JE KOTVENA MEZI 2 OBVODOVÉ OCELOVÉ SLOUPY – MATERIÁL: OCELOVÉ PROFILY OTEVŘENÉ ČI UZAVŘENÉ, OCELOVÁ PÁSOVINA, OCELOVÝ PLECH – ZASKLENÍ: OBĚ ČÁSTI JSOU ZASKLENY JEDNODUCHÝM SKLEM PRŮHLEDNÝM – POVRCHOVÁ ÚPRAVA: NÁTĚR – BARVA: ČERNÁ – VYBAVENÍ: – ZASKLENÍ JE PO CELÉM SVÉM OBVODU OBOUSTRANNĚ ZALIŠTOVÁNO HLINÍKOVOU NAKLAPOVACÍ LIŠTOU	–	1ks=6,100 m2	–	–	–	1ks=6,100 m2	U KONSTRUKCE BUDE PROVEDENO PAROTĚSNÉ A DIFUZNÍ NAPOJENÍ NA OKOLNÍ KONSTRUKCE PO CELÉM OBVODU. NENAHRAZUJE DÍLENSKOU DOKUMENTACI ! PŘED ZAHÁJENÍM REPASE OCELOVÝCH PROSKLENÝCH K-CÍ JE NUTNO ZAMĚŘIT STÁVAJÍCÍ STAVEBNÍ OTVORY S OHLEDEM NA VNITŘNÍ I VNĚJŠÍ OBKLAD !!!
1.1 / OK NAVRHOVANÝ STAV	SCHÉMA: ZŮSTÁVÁ ZACHOVÁNA GEOMETRIE STÁVAJÍCÍHO STAVU SPECIFIKACE ZASKLENÍ – DLE SOUHRNNÉ SPECIFIKACE V ÚVODU TOHOTO VÝKRESU, ZA TITULNÍM LISTEM:	NAVRHOVANÝ STAV: – PŘEDNOSTNĚ BUDE PROVEDENA REPASE VÝROBKU A VÝMĚNA JEHO ZNEHODNOCENÝCH ČI NEFUNKČNÍCH ČÁSTÍ. – REPASE SE BUDE ŘÍDIT PŮVODNÍ HISTORICKO–TECHNICKOU DOKUMENTACÍ, KTERÁ JE NEDÍLNOU SOUČÁSTÍ PROJEKTOVÉ DOKUMENTACE. – POKUD HISTORICKO–TECHNICKÁ DOKUMENTACE ZNÁZORŇUJE PROVEDENÍ ODLIŠNÉ OD STÁVAJÍCÍHO STAVU, BUDE REPASE POSTUPOVAT PODLE HISTORICKO–TECHNICKÉ DOKUMENTACE. – POSTUP REPASE SE BUDE ODVÍJET DLE SOUHRNNÝCH POŽADAVKŮ A DLE SPECIFIKACE SANAČNÍ A ČISTÍCÍ TECHNOLOGIE OCELOVÝCH POVRCHŮ V ÚVODU TOHOTO VÝPISU, ZA TITULNÍM LISTEM. – SOUČÁSTÍ REPASE BUDE I OBNOVENÍ PLNÉ FUNKČNOSTI ZÁVĚSŮ, KOVÁNÍ, KLIČEK ATD., VČETNĚ LEMOVACÍCH HLINÍKOVÝCH ČI OCELOVÝCH LIŠT. CHYBĚJÍCÍ HLINÍKOVÉ LEMOVACÍ LIŠTY BUDOU PO VZORKOVÁNÍ DODATEČNĚ VYROBENY ČI NAHRAZENY OBDOBNOU LIŠTOU. – SOUČÁSTÍ REPASE JE OBNOVENÍ POVRCH. NÁTĚRU V RAL 9005 (ČERNÁ, MAT). TECHNOLOGIE NÁTĚRU JE POPSÁNA V ÚVODU, ZA TITULNÍM LISTEM. HLINÍKOVÉ LEMOVACÍ LIŠTY ZŮSTÁVAJÍ BEZ POVRCHOVÉ ÚPRAVY. – STÁVAJÍCÍ ZASKLENÍ BUDE ODSTRANĚNO A NAHRAZENO NOVÝM TEPELNĚ–IZOLAČNÍM DVOJSKLEM – DLE SPECIFIKACE ZASKLENÍ, ZA TITULNÍM LISTEM. – SOUČÁSTÍ NÁHRADY ZASKLENÍ BUDE I ÚPRAVA KOTEVNÍCH PRVKŮ SKLA TAK, ABY BYLO MOŽNO OSADIT VÝŠE UVEDENÉ ZASKLENÍ. DÁLE BUDE DOPLNĚNO TĚSNĚNÍ MEZI SKLO A KOVOVOU KONSTRUKCI. – ÚPRAVA VNĚJŠÍHO PARAPETU: JE SOUČÁSTÍ OCELOVÉ K–CE OKNA A BUDE REPASOVÁNA SPOLU S NÍM. – V PŘÍPADĚ, ŽE TECHNICKÝ STAV VÝPLNĚ/VÝROBKU NEUMOŽNÍ DÍLČÍ ČI CELKOVOU REPASI, BUDE TENTO PRVEK NAHRAZEN IDENTICKOU KOPIÍ DLE POPISU V ÚVODU TOHOTO VÝKRESU, ZA TITULNÍM LISTEM.							SPECIFIKACE ZASKLENÍ – DLE SOUHRNNÉ SPECIFIKACE V ÚVODU TOHOTO VÝKRESU, ZA TITULNÍM LISTEM: 5

POL.	ZOBRAZENÍ	POPIS	PODLAŽÍ 1.PP (OS)	1.NP (OP)	2.NP (1P)	3.NP (2P)	STŘ.	KUSŮ CELKEM	POZNÁMKA
1.2 / OK STÁVAJÍCÍ STAV	SCHÉMA: KRESLENO POHLEDEM Z VNĚJŠÍ STRANY 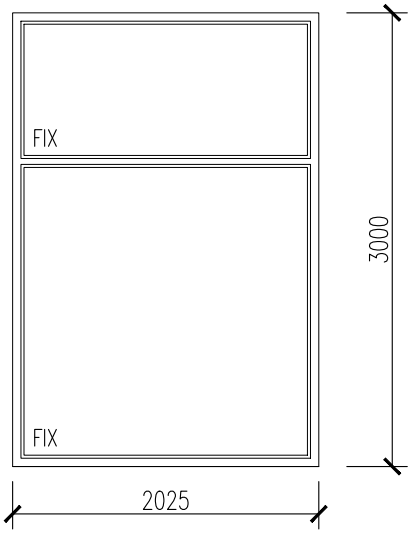 	**TYP 1:** DLE ÚVODNÍ SOUHRNNÉ SPECIFIKACE VČETNĚ FOTOGRAFIÍ STÁVAJÍCÍ STAV: – FASÁDNÍ PROSKLENÁ OCELOVÁ KONSTRUKCE, SLOŽENÍ ZE 2 FIXNÍCH ČÁSTÍ, ČLENĚNÍ DLE SCHÉMATU. STĚNA JE KOTVENA MEZI 2 OBVODOVÉ OCELOVÉ SLOUPY – MATERIÁL: OCELOVÉ PROFILY OTEVŘENÉ ČI UZAVŘENÉ, OCELOVÁ PÁSOVINA, OCELOVÝ PLECH – ZASKLENÍ: OBĚ ČÁSTI JSOU ZASKLENY JEDNODUCHÝM SKLEM PRŮHLEDNÝM – POVRCHOVÁ ÚPRAVA: NÁTĚR – BARVA: ČERNÁ – VYBAVENÍ: – ZASKLENÍ JE PO CELÉM SVÉM OBVODU OBOUSTRANNĚ ZALIŠTOVÁNO HLINÍKOVOU NAKLAPOVACÍ LIŠTOU	–	1ks=6,100 m2	–	–	–	1ks=6,100 m2	U KONSTRUKCE BUDE PROVEDENO PAROTĚSNÉ A DIFUZNÍ NAPOJENÍ NA OKOLNÍ KONSTRUKCE PO CELÉM OBVODU. NENAHRAZUJE DÍLENSKOU DOKUMENTACI ! PŘED ZAHÁJENÍM REPASE OCELOVÝCH PROSKLENÝCH K-CÍ JE NUTNO ZAMĚŘIT STÁVAJÍCÍ STAVEBNÍ OTVORY S OHLEDEM NA VNITŘNÍ I VNĚJŠÍ OBKLAD !!!
1.2 / OK NAVRHOVANÝ STAV	SCHÉMA: ZŮSTÁVÁ ZACHOVÁNA GEOMETRIE STÁVAJÍCÍHO STAVU SPECIFIKACE ZASKLENÍ – DLE SOUHRNNÉ SPECIFIKACE V ÚVODU TOHOTO VÝKRESU, ZA TITULNÍM LISTEM:	NAVRHOVANÝ STAV: – PŘEDNOSTNĚ BUDE PROVEDENA REPASE VÝROBKU A VÝMĚNA JEHO ZNEHODNOCENÝCH ČI NEFUNKČNÍCH ČÁSTÍ. – REPASE SE BUDE ŘÍDIT PŮVODNÍ HISTORICKO–TECHNICKOU DOKUMENTACÍ, KTERÁ JE NEDÍLNOU SOUČÁSTÍ PROJEKTOVÉ DOKUMENTACE. – POKUD HISTORICKO–TECHNICKÁ DOKUMENTACE ZNÁZORŇUJE PROVEDENÍ ODLIŠNÉ OD STÁVAJÍCÍHO STAVU, BUDE REPASE POSTUPOVAT PODLE HISTORICKO–TECHNICKÉ DOKUMENTACE. – POSTUP REPASE SE BUDE ODVÍJET DLE SOUHRNNÝCH POŽADAVKŮ A DLE SPECIFIKACE SANAČNÍ A ČISTÍCÍ TECHNOLOGIE OCELOVÝCH POVRCHŮ V ÚVODU TOHOTO VÝPISU, ZA TITULNÍM LISTEM. – SOUČÁSTÍ REPASE BUDE I OBNOVENÍ PLNÉ FUNKČNOSTI ZÁVĚSŮ, KOVÁNÍ, KLIČEK ATD., VČETNĚ LEMOVACÍCH HLINÍKOVÝCH ČI OCELOVÝCH LIŠT. CHYBĚJÍCÍ HLINÍKOVÉ LEMOVACÍ LIŠTY BUDOU PO VZORKOVÁNÍ DODATEČNĚ VYROBENY ČI NAHRAZENY OBDOBNOU LIŠTOU. – SOUČÁSTÍ REPASE JE OBNOVENÍ POVRCH. NÁTĚRU V RAL 9005 (ČERNÁ, MAT). TECHNOLOGIE NÁTĚRU JE POPSÁNA V ÚVODU, ZA TITULNÍM LISTEM. HLINÍKOVÉ LEMOVACÍ LIŠTY ZŮSTÁVAJÍ BEZ POVRCHOVÉ ÚPRAVY. – STÁVAJÍCÍ ZASKLENÍ BUDE ODSTRANĚNO A NAHRAZENO NOVÝM TEPELNĚ–IZOLAČNÍM DVOJSKLEM – DLE SPECIFIKACE ZASKLENÍ, ZA TITULNÍM LISTEM. – SOUČÁSTÍ NÁHRADY ZASKLENÍ BUDE I ÚPRAVA KOTEVNÍCH PRVKŮ SKLA TAK, ABY BYLO MOŽNO OSADIT VÝŠE UVEDENÉ ZASKLENÍ. DÁLE BUDE DOPLNĚNO TĚSNĚNÍ MEZI SKLO A KOVOVOU KONSTRUKCI. – ÚPRAVA VNĚJŠÍHO PARAPETU: JE SOUČÁSTÍ OCELOVÉ K–CE OKNA A BUDE REPASOVÁNA SPOLU S NÍM. – V PŘÍPADĚ, ŽE TECHNICKÝ STAV VÝPLNĚ/VÝROBKU NEUMOŽNÍ DÍLČÍ ČI CELKOVOU REPASI, BUDE TENTO PRVEK NAHRAZEN IDENTICKOU KOPIÍ DLE POPISU V ÚVODU TOHOTO VÝKRESU, ZA TITULNÍM LISTEM.							SPECIFIKACE ZASKLENÍ – DLE SOUHRNNÉ SPECIFIKACE V ÚVODU TOHOTO VÝKRESU, ZA TITULNÍM LISTEM: 5

POL.	ZOBRAZENÍ	POPIS	PODLAŽÍ 1.PP (OS)	1.NP (OP)	2.NP (1P)	3.NP (2P)	STŘ.	KUSŮ CELKEM	POZNÁMKA
1.3 / OK STÁVAJÍCÍ STAV	SCHÉMA: KRESLENO POHLEDEM Z VNĚJŠÍ STRANY 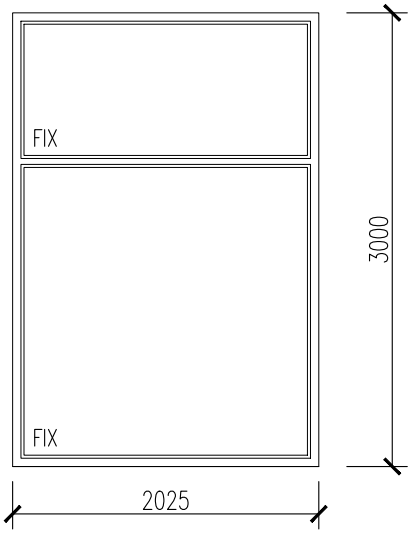 	**TYP 1:** DLE ÚVODNÍ SOUHRNNÉ SPECIFIKACE VČETNĚ FOTOGRAFIÍ STÁVAJÍCÍ STAV: – FASÁDNÍ PROSKLENÁ OCELOVÁ KONSTRUKCE, SLOŽENÍ ZE 2 FIXNÍCH ČÁSTÍ, ČLENĚNÍ DLE SCHÉMATU. STĚNA JE KOTVENA MEZI 2 OBVODOVÉ OCELOVÉ SLOUPY – MATERIÁL: OCELOVÉ PROFILY OTEVŘENÉ ČI UZAVŘENÉ, OCELOVÁ PÁSOVINA, OCELOVÝ PLECH – ZASKLENÍ: OBĚ ČÁSTI JSOU ZASKLENY JEDNODUCHÝM SKLEM PRŮHLEDNÝM – POVRCHOVÁ ÚPRAVA: NÁTĚR – BARVA: ČERNÁ – VYBAVENÍ: – ZASKLENÍ JE PO CELÉM SVÉM OBVODU OBOUSTRANNĚ ZALIŠTOVÁNO HLINÍKOVOU NAKLAPOVACÍ LIŠTOU	–	1ks=6,100 m2	–	–	–	1ks=6,100 m2	U KONSTRUKCE BUDE PROVEDENO PAROTĚSNÉ A DIFUZNÍ NAPOJENÍ NA OKOLNÍ KONSTRUKCE PO CELÉM OBVODU. NENAHRAZUJE DÍLENSKOU DOKUMENTACI ! PŘED ZAHÁJENÍM REPASE OCELOVÝCH PROSKLENÝCH K-CÍ JE NUTNO ZAMĚŘIT STÁVAJÍCÍ STAVEBNÍ OTVORY S OHLEDEM NA VNITŘNÍ I VNĚJŠÍ OBKLAD !!!
1.3 / OK NAVRHOVANÝ STAV	SCHÉMA: ZŮSTÁVÁ ZACHOVÁNA GEOMETRIE STÁVAJÍCÍHO STAVU SPECIFIKACE ZASKLENÍ – DLE SOUHRNNÉ SPECIFIKACE V ÚVODU TOHOTO VÝKRESU, ZA TITULNÍM LISTEM:	NAVRHOVANÝ STAV: – PŘEDNOSTNĚ BUDE PROVEDENA REPASE VÝROBKU A VÝMĚNA JEHO ZNEHODNOCENÝCH ČI NEFUNKČNÍCH ČÁSTÍ. – REPASE SE BUDE ŘÍDIT PŮVODNÍ HISTORICKO–TECHNICKOU DOKUMENTACÍ, KTERÁ JE NEDÍLNOU SOUČÁSTÍ PROJEKTOVÉ DOKUMENTACE. – POKUD HISTORICKO–TECHNICKÁ DOKUMENTACE ZNÁZORŇUJE PROVEDENÍ ODLIŠNÉ OD STÁVAJÍCÍHO STAVU, BUDE REPASE POSTUPOVAT PODLE HISTORICKO–TECHNICKÉ DOKUMENTACE. – POSTUP REPASE SE BUDE ODVÍJET DLE SOUHRNNÝCH POŽADAVKŮ A DLE SPECIFIKACE SANAČNÍ A ČISTÍCÍ TECHNOLOGIE OCELOVÝCH POVRCHŮ V ÚVODU TOHOTO VÝPISU, ZA TITULNÍM LISTEM. – SOUČÁSTÍ REPASE BUDE I OBNOVENÍ PLNÉ FUNKČNOSTI ZÁVĚSŮ, KOVÁNÍ, KLIČEK ATD., VČETNĚ LEMOVACÍCH HLINÍKOVÝCH ČI OCELOVÝCH LIŠT. CHYBĚJÍCÍ HLINÍKOVÉ LEMOVACÍ LIŠTY BUDOU PO VZORKOVÁNÍ DODATEČNĚ VYROBENY ČI NAHRAZENY OBDOBNOU LIŠTOU. – SOUČÁSTÍ REPASE JE OBNOVENÍ POVRCH. NÁTĚRU V RAL 9005 (ČERNÁ, MAT). TECHNOLOGIE NÁTĚRU JE POPSÁNA V ÚVODU, ZA TITULNÍM LISTEM. HLINÍKOVÉ LEMOVACÍ LIŠTY ZŮSTÁVAJÍ BEZ POVRCHOVÉ ÚPRAVY. – STÁVAJÍCÍ ZASKLENÍ BUDE ODSTRANĚNO A NAHRAZENO NOVÝM TEPELNĚ–IZOLAČNÍM DVOJSKLEM – DLE SPECIFIKACE ZASKLENÍ, ZA TITULNÍM LISTEM. – SOUČÁSTÍ NÁHRADY ZASKLENÍ BUDE I ÚPRAVA KOTEVNÍCH PRVKŮ SKLA TAK, ABY BYLO MOŽNO OSADIT VÝŠE UVEDENÉ ZASKLENÍ. DÁLE BUDE DOPLNĚNO TĚSNĚNÍ MEZI SKLO A KOVOVOU KONSTRUKCI. – ÚPRAVA VNĚJŠÍHO PARAPETU: JE SOUČÁSTÍ OCELOVÉ K–CE OKNA A BUDE REPASOVÁNA SPOLU S NÍM. – V PŘÍPADĚ, ŽE TECHNICKÝ STAV VÝPLNĚ/VÝROBKU NEUMOŽNÍ DÍLČÍ ČI CELKOVOU REPASI, BUDE TENTO PRVEK NAHRAZEN IDENTICKOU KOPIÍ DLE POPISU V ÚVODU TOHOTO VÝKRESU, ZA TITULNÍM LISTEM.							SPECIFIKACE ZASKLENÍ – DLE SOUHRNNÉ SPECIFIKACE V ÚVODU TOHOTO VÝKRESU, ZA TITULNÍM LISTEM: 5

POL.	ZOBRAZENÍ	POPIS	PODLAŽÍ 1.PP (OS)	1.NP (OP)	2.NP (1P)	3.NP (2P)	STŘ.	KUSŮ CELKEM	POZNÁMKA
1.4 / OK STÁVAJÍCÍ STAV	SCHÉMA: KRESLENO POHLEDEM Z VNĚJŠÍ STRANY 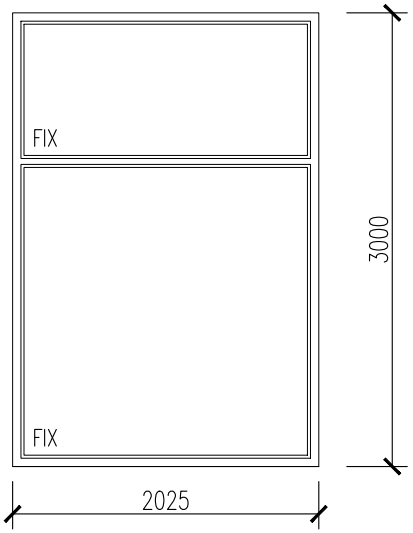 	**TYP 1:** DLE ÚVODNÍ SOUHRNNÉ SPECIFIKACE VČETNĚ FOTOGRAFIÍ STÁVAJÍCÍ STAV: – FASÁDNÍ PROSKLENÁ OCELOVÁ KONSTRUKCE, SLOŽENÍ ZE 2 FIXNÍCH ČÁSTÍ, ČLENĚNÍ DLE SCHÉMATU. STĚNA JE KOTVENA MEZI 2 OBVODOVÉ OCELOVÉ SLOUPY – MATERIÁL: OCELOVÉ PROFILY OTEVŘENÉ ČI UZAVŘENÉ, OCELOVÁ PÁSOVINA, OCELOVÝ PLECH – ZASKLENÍ: OBĚ ČÁSTI JSOU ZASKLENY JEDNODUCHÝM SKLEM PRŮHLEDNÝM – POVRCHOVÁ ÚPRAVA: NÁTĚR – BARVA: ČERNÁ – VYBAVENÍ: – ZASKLENÍ JE PO CELÉM SVÉM OBVODU OBOUSTRANNĚ ZALIŠTOVÁNO HLINÍKOVOU NAKLAPOVACÍ LIŠTOU	–	1ks=6,100 m2	–	–	–	1ks=6,100 m2	U KONSTRUKCE BUDE PROVEDENO PAROTĚSNÉ A DIFUZNÍ NAPOJENÍ NA OKOLNÍ KONSTRUKCE PO CELÉM OBVODU. NENAHRAZUJE DÍLENSKOU DOKUMENTACI ! PŘED ZAHÁJENÍM REPASE OCELOVÝCH PROSKLENÝCH K-CÍ JE NUTNO ZAMĚŘIT STÁVAJÍCÍ STAVEBNÍ OTVORY S OHLEDEM NA VNITŘNÍ I VNĚJŠÍ OBKLAD !!!
1.4 / OK NAVRHOVANÝ STAV	SCHÉMA: ZŮSTÁVÁ ZACHOVÁNA GEOMETRIE STÁVAJÍCÍHO STAVU SPECIFIKACE ZASKLENÍ – DLE SOUHRNNÉ SPECIFIKACE V ÚVODU TOHOTO VÝKRESU, ZA TITULNÍM LISTEM:	NAVRHOVANÝ STAV: – PŘEDNOSTNĚ BUDE PROVEDENA REPASE VÝROBKU A VÝMĚNA JEHO ZNEHODNOCENÝCH ČI NEFUNKČNÍCH ČÁSTÍ. – REPASE SE BUDE ŘÍDIT PŮVODNÍ HISTORICKO–TECHNICKOU DOKUMENTACÍ, KTERÁ JE NEDÍLNOU SOUČÁSTÍ PROJEKTOVÉ DOKUMENTACE. – POKUD HISTORICKO–TECHNICKÁ DOKUMENTACE ZNÁZORŇUJE PROVEDENÍ ODLIŠNÉ OD STÁVAJÍCÍHO STAVU, BUDE REPASE POSTUPOVAT PODLE HISTORICKO–TECHNICKÉ DOKUMENTACE. – POSTUP REPASE SE BUDE ODVÍJET DLE SOUHRNNÝCH POŽADAVKŮ A DLE SPECIFIKACE SANAČNÍ A ČISTÍCÍ TECHNOLOGIE OCELOVÝCH POVRCHŮ V ÚVODU TOHOTO VÝPISU, ZA TITULNÍM LISTEM. – SOUČÁSTÍ REPASE BUDE I OBNOVENÍ PLNÉ FUNKČNOSTI ZÁVĚSŮ, KOVÁNÍ, KLIČEK ATD., VČETNĚ LEMOVACÍCH HLINÍKOVÝCH ČI OCELOVÝCH LIŠT. CHYBĚJÍCÍ HLINÍKOVÉ LEMOVACÍ LIŠTY BUDOU PO VZORKOVÁNÍ DODATEČNĚ VYROBENY ČI NAHRAZENY OBDOBNOU LIŠTOU. – SOUČÁSTÍ REPASE JE OBNOVENÍ POVRCH. NÁTĚRU V RAL 9005 (ČERNÁ, MAT). TECHNOLOGIE NÁTĚRU JE POPSÁNA V ÚVODU, ZA TITULNÍM LISTEM. HLINÍKOVÉ LEMOVACÍ LIŠTY ZŮSTÁVAJÍ BEZ POVRCHOVÉ ÚPRAVY. – STÁVAJÍCÍ ZASKLENÍ BUDE ODSTRANĚNO A NAHRAZENO NOVÝM TEPELNĚ–IZOLAČNÍM DVOJSKLEM – DLE SPECIFIKACE ZASKLENÍ, ZA TITULNÍM LISTEM. – SOUČÁSTÍ NÁHRADY ZASKLENÍ BUDE I ÚPRAVA KOTEVNÍCH PRVKŮ SKLA TAK, ABY BYLO MOŽNO OSADIT VÝŠE UVEDENÉ ZASKLENÍ. DÁLE BUDE DOPLNĚNO TĚSNĚNÍ MEZI SKLO A KOVOVOU KONSTRUKCI. – ÚPRAVA VNĚJŠÍHO PARAPETU: JE SOUČÁSTÍ OCELOVÉ K–CE OKNA A BUDE REPASOVÁNA SPOLU S NÍM. – V PŘÍPADĚ, ŽE TECHNICKÝ STAV VÝPLNĚ/VÝROBKU NEUMOŽNÍ DÍLČÍ ČI CELKOVOU REPASI, BUDE TENTO PRVEK NAHRAZEN IDENTICKOU KOPIÍ DLE POPISU V ÚVODU TOHOTO VÝKRESU, ZA TITULNÍM LISTEM.							SPECIFIKACE ZASKLENÍ – DLE SOUHRNNÉ SPECIFIKACE V ÚVODU TOHOTO VÝKRESU, ZA TITULNÍM LISTEM: 5

POL.	ZOBRAZENÍ	POPIS	PODLAŽÍ 1.PP (OS)	1.NP (OP)	2.NP (1P)	3.NP (2P)	STŘ.	KUSŮ CELKEM	POZNÁMKA
1.5 / OK STÁVAJÍCÍ STAV	SCHÉMA: KRESLENO POHLEDEM Z VNĚJŠÍ STRANY 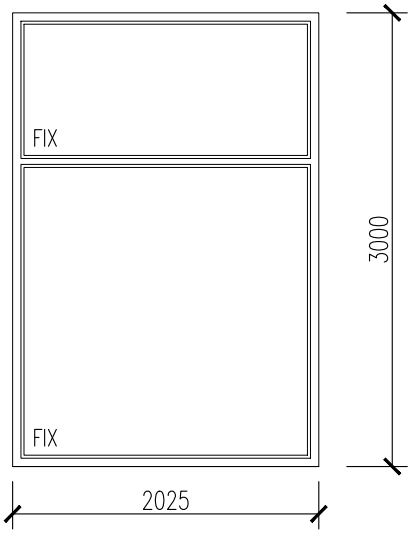 	**TYP 1:** DLE ÚVODNÍ SOUHRNNÉ SPECIFIKACE VČETNĚ FOTOGRAFIÍ STÁVAJÍCÍ STAV: – FASÁDNÍ PROSKLENÁ OCELOVÁ KONSTRUKCE, SLOŽENÍ ZE 2 FIXNÍCH ČÁSTÍ, ČLENĚNÍ DLE SCHÉMATU. STĚNA JE KOTVENA MEZI 2 OBVODOVÉ OCELOVÉ SLOUPY – MATERIÁL: OCELOVÉ PROFILY OTEVŘENÉ ČI UZAVŘENÉ, OCELOVÁ PÁSOVINA, OCELOVÝ PLECH – ZASKLENÍ: OBĚ ČÁSTI JSOU ZASKLENY JEDNODUCHÝM SKLEM PRŮHLEDNÝM – POVRCHOVÁ ÚPRAVA: NÁTĚR – BARVA: ČERNÁ – VYBAVENÍ: – ZASKLENÍ JE PO CELÉM SVÉM OBVODU OBOUSTRANNĚ ZALIŠTOVÁNO HLINÍKOVOU NAKLAPOVACÍ LIŠTOU	–	1ks=6,100 m2	–	–	–	1ks=6,100 m2	U KONSTRUKCE BUDE PROVEDENO PAROTĚSNÉ A DIFUZNÍ NAPOJENÍ NA OKOLNÍ KONSTRUKCE PO CELÉM OBVODU. NENAHRAZUJE DÍLENSKOU DOKUMENTACI ! PŘED ZAHÁJENÍM REPASE OCELOVÝCH PROSKLENÝCH K-CÍ JE NUTNO ZAMĚŘIT STÁVAJÍCÍ STAVEBNÍ OTVORY S OHLEDEM NA VNITŘNÍ I VNĚJŠÍ OBKLAD !!!
1.5 / OK NAVRHOVANÝ STAV	SCHÉMA: ZŮSTÁVÁ ZACHOVÁNA GEOMETRIE STÁVAJÍCÍHO STAVU SPECIFIKACE ZASKLENÍ – DLE SOUHRNNÉ SPECIFIKACE V ÚVODU TOHOTO VÝKRESU, ZA TITULNÍM LISTEM:	NAVRHOVANÝ STAV: – PŘEDNOSTNĚ BUDE PROVEDENA REPASE VÝROBKU A VÝMĚNA JEHO ZNEHODNOCENÝCH ČI NEFUNKČNÍCH ČÁSTÍ. – REPASE SE BUDE ŘÍDIT PŮVODNÍ HISTORICKO–TECHNICKOU DOKUMENTACÍ, KTERÁ JE NEDÍLNOU SOUČÁSTÍ PROJEKTOVÉ DOKUMENTACE. – POKUD HISTORICKO–TECHNICKÁ DOKUMENTACE ZNÁZORŇUJE PROVEDENÍ ODLIŠNÉ OD STÁVAJÍCÍHO STAVU, BUDE REPASE POSTUPOVAT PODLE HISTORICKO–TECHNICKÉ DOKUMENTACE. – POSTUP REPASE SE BUDE ODVÍJET DLE SOUHRNNÝCH POŽADAVKŮ A DLE SPECIFIKACE SANAČNÍ A ČISTÍCÍ TECHNOLOGIE OCELOVÝCH POVRCHŮ V ÚVODU TOHOTO VÝPISU, ZA TITULNÍM LISTEM. – SOUČÁSTÍ REPASE BUDE I OBNOVENÍ PLNÉ FUNKČNOSTI ZÁVĚSŮ, KOVÁNÍ, KLIČEK ATD., VČETNĚ LEMOVACÍCH HLINÍKOVÝCH ČI OCELOVÝCH LIŠT. CHYBĚJÍCÍ HLINÍKOVÉ LEMOVACÍ LIŠTY BUDOU PO VZORKOVÁNÍ DODATEČNĚ VYROBENY ČI NAHRAZENY OBDOBNOU LIŠTOU. – SOUČÁSTÍ REPASE JE OBNOVENÍ POVRCH. NÁTĚRU V RAL 9005 (ČERNÁ, MAT). TECHNOLOGIE NÁTĚRU JE POPSÁNA V ÚVODU, ZA TITULNÍM LISTEM. HLINÍKOVÉ LEMOVACÍ LIŠTY ZŮSTÁVAJÍ BEZ POVRCHOVÉ ÚPRAVY. – STÁVAJÍCÍ ZASKLENÍ BUDE ODSTRANĚNO A NAHRAZENO NOVÝM TEPELNĚ–IZOLAČNÍM DVOJSKLEM – DLE SPECIFIKACE ZASKLENÍ, ZA TITULNÍM LISTEM. – SOUČÁSTÍ NÁHRADY ZASKLENÍ BUDE I ÚPRAVA KOTEVNÍCH PRVKŮ SKLA TAK, ABY BYLO MOŽNO OSADIT VÝŠE UVEDENÉ ZASKLENÍ. DÁLE BUDE DOPLNĚNO TĚSNĚNÍ MEZI SKLO A KOVOVOU KONSTRUKCI. – ÚPRAVA VNĚJŠÍHO PARAPETU: JE SOUČÁSTÍ OCELOVÉ K–CE OKNA A BUDE REPASOVÁNA SPOLU S NÍM. – V PŘÍPADĚ, ŽE TECHNICKÝ STAV VÝPLNĚ/VÝROBKU NEUMOŽNÍ DÍLČÍ ČI CELKOVOU REPASI, BUDE TENTO PRVEK NAHRAZEN IDENTICKOU KOPIÍ DLE POPISU V ÚVODU TOHOTO VÝKRESU, ZA TITULNÍM LISTEM.							SPECIFIKACE ZASKLENÍ – DLE SOUHRNNÉ SPECIFIKACE V ÚVODU TOHOTO VÝKRESU, ZA TITULNÍM LISTEM: 5

POL.	ZOBRAZENÍ	POPIS	PODLAŽÍ 1.PP (OS)	1.NP (OP)	2.NP (1P)	3.NP (2P)	STŘ.	KUSŮ CELKEM	POZNÁMKA
1.6 / OK STÁVAJÍCÍ STAV	SCHÉMA: KRESLENO POHLEDEM Z VNĚJŠÍ STRANY 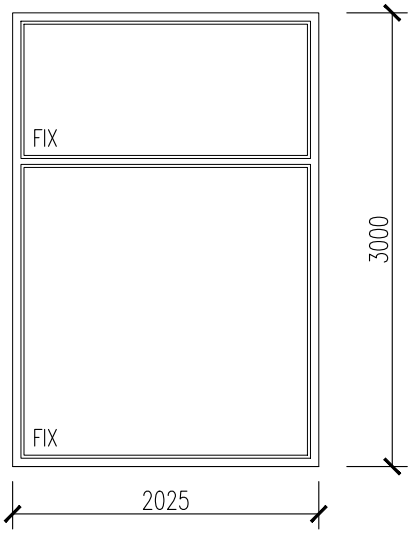 	**TYP 1:** DLE ÚVODNÍ SOUHRNNÉ SPECIFIKACE VČETNĚ FOTOGRAFIÍ STÁVAJÍCÍ STAV: – FASÁDNÍ PROSKLENÁ OCELOVÁ KONSTRUKCE, SLOŽENÍ ZE 2 FIXNÍCH ČÁSTÍ, ČLENĚNÍ DLE SCHÉMATU. STĚNA JE KOTVENA MEZI 2 OBVODOVÉ OCELOVÉ SLOUPY – MATERIÁL: OCELOVÉ PROFILY OTEVŘENÉ ČI UZAVŘENÉ, OCELOVÁ PÁSOVINA, OCELOVÝ PLECH – ZASKLENÍ: OBĚ ČÁSTI JSOU ZASKLENY JEDNODUCHÝM SKLEM PRŮHLEDNÝM – POVRCHOVÁ ÚPRAVA: NÁTĚR – BARVA: ČERNÁ – VYBAVENÍ: – ZASKLENÍ JE PO CELÉM SVÉM OBVODU OBOUSTRANNĚ ZALIŠTOVÁNO HLINÍKOVOU NAKLAPOVACÍ LIŠTOU	–	1ks=6,100 m2	–	–	–	1ks=6,100 m2	U KONSTRUKCE BUDE PROVEDENO PAROTĚSNÉ A DIFUZNÍ NAPOJENÍ NA OKOLNÍ KONSTRUKCE PO CELÉM OBVODU. NENAHRAZUJE DÍLENSKOU DOKUMENTACI ! PŘED ZAHÁJENÍM REPASE OCELOVÝCH PROSKLENÝCH K-CÍ JE NUTNO ZAMĚŘIT STÁVAJÍCÍ STAVEBNÍ OTVORY S OHLEDEM NA VNITŘNÍ I VNĚJŠÍ OBKLAD !!!
1.6 / OK NAVRHOVANÝ STAV	SCHÉMA: ZŮSTÁVÁ ZACHOVÁNA GEOMETRIE STÁVAJÍCÍHO STAVU SPECIFIKACE ZASKLENÍ – DLE SOUHRNNÉ SPECIFIKACE V ÚVODU TOHOTO VÝKRESU, ZA TITULNÍM LISTEM:	NAVRHOVANÝ STAV: – PŘEDNOSTNĚ BUDE PROVEDENA REPASE VÝROBKU A VÝMĚNA JEHO ZNEHODNOCENÝCH ČI NEFUNKČNÍCH ČÁSTÍ. – REPASE SE BUDE ŘÍDIT PŮVODNÍ HISTORICKO–TECHNICKOU DOKUMENTACÍ, KTERÁ JE NEDÍLNOU SOUČÁSTÍ PROJEKTOVÉ DOKUMENTACE. – POKUD HISTORICKO–TECHNICKÁ DOKUMENTACE ZNÁZORŇUJE PROVEDENÍ ODLIŠNÉ OD STÁVAJÍCÍHO STAVU, BUDE REPASE POSTUPOVAT PODLE HISTORICKO–TECHNICKÉ DOKUMENTACE. – POSTUP REPASE SE BUDE ODVÍJET DLE SOUHRNNÝCH POŽADAVKŮ A DLE SPECIFIKACE SANAČNÍ A ČISTÍCÍ TECHNOLOGIE OCELOVÝCH POVRCHŮ V ÚVODU TOHOTO VÝPISU, ZA TITULNÍM LISTEM. – SOUČÁSTÍ REPASE BUDE I OBNOVENÍ PLNÉ FUNKČNOSTI ZÁVĚSŮ, KOVÁNÍ, KLIČEK ATD., VČETNĚ LEMOVACÍCH HLINÍKOVÝCH ČI OCELOVÝCH LIŠT. CHYBĚJÍCÍ HLINÍKOVÉ LEMOVACÍ LIŠTY BUDOU PO VZORKOVÁNÍ DODATEČNĚ VYROBENY ČI NAHRAZENY OBDOBNOU LIŠTOU. – SOUČÁSTÍ REPASE JE OBNOVENÍ POVRCH. NÁTĚRU V RAL 9005 (ČERNÁ, MAT). TECHNOLOGIE NÁTĚRU JE POPSÁNA V ÚVODU, ZA TITULNÍM LISTEM. HLINÍKOVÉ LEMOVACÍ LIŠTY ZŮSTÁVAJÍ BEZ POVRCHOVÉ ÚPRAVY. – STÁVAJÍCÍ ZASKLENÍ BUDE ODSTRANĚNO A NAHRAZENO NOVÝM TEPELNĚ–IZOLAČNÍM DVOJSKLEM – DLE SPECIFIKACE ZASKLENÍ, ZA TITULNÍM LISTEM. – SOUČÁSTÍ NÁHRADY ZASKLENÍ BUDE I ÚPRAVA KOTEVNÍCH PRVKŮ SKLA TAK, ABY BYLO MOŽNO OSADIT VÝŠE UVEDENÉ ZASKLENÍ. DÁLE BUDE DOPLNĚNO TĚSNĚNÍ MEZI SKLO A KOVOVOU KONSTRUKCI. – ÚPRAVA VNĚJŠÍHO PARAPETU: JE SOUČÁSTÍ OCELOVÉ K–CE OKNA A BUDE REPASOVÁNA SPOLU S NÍM. – V PŘÍPADĚ, ŽE TECHNICKÝ STAV VÝPLNĚ/VÝROBKU NEUMOŽNÍ DÍLČÍ ČI CELKOVOU REPASI, BUDE TENTO PRVEK NAHRAZEN IDENTICKOU KOPIÍ DLE POPISU V ÚVODU TOHOTO VÝKRESU, ZA TITULNÍM LISTEM.							SPECIFIKACE ZASKLENÍ – DLE SOUHRNNÉ SPECIFIKACE V ÚVODU TOHOTO VÝKRESU, ZA TITULNÍM LISTEM: 5

POL.	ZOBRAZENÍ	POPIS	PODLAŽÍ 1.PP (0S)	1.NP (0P)	2.NP (1P)	3.NP (2P)	STŘ.	KUSŮ CELKEM	POZNÁMKA
1.7 / OK STÁVAJÍCÍ STAV	SCHÉMA: KRESLENO POHLEDEM Z VNĚJŠÍ STRANY 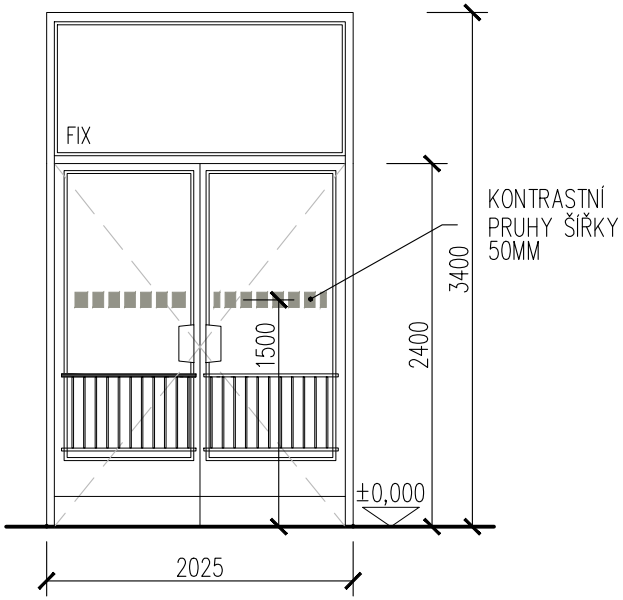 	**TYP 2:** DLE ÚVODNÍ SOUHRNNÉ SPECIFIKACE VČETNĚ FOTOGRAFIÍ STÁVAJÍCÍ STAV: – VSTUPNÍ FASÁDNÍ PROSKLENÁ STĚNA S DVOUKŘÍDLOVÝMI OTEVÍRAVÝMI DVEŘMI A S FIXNÍM NADSVĚTLÍKEM, ČLENĚNÍ DLE SCHÉMATU. STĚNA JE KOTVENA MEZI 2 OBVODOVÉ OCELOVÉ SLOUPY – MATERIÁL: OCELOVÉ PROFILY OTEVŘENÉ ČI UZAVŘENÉ, OCELOVÁ PÁSOVINA, OCELOVÝ PLECH – ZASKLENÍ: VŠECHNY ČÁSTI JSOU ZASKLENY JEDNODUCHÝM SKLEM PRŮHLEDNÝM – POVRCHOVÁ ÚPRAVA: NÁTĚR – BARVA: ČERNÁ – VYBAVENÍ DVEŘÍ: – 6 OCELOVÝCH ZÁVĚSŮ – 4 HLINÍKOVÁ MADLA – 4 OCHRANNÉ OCELOVÉ MŘÍŽE VE SPODNÍ TŘETINĚ ZASKLENÍ KAŽDÉHO KŘÍDLA (OBOUSTRANNĚ) – OBOUSTRANNÉ OKOPOVÉ PLECHY NA OBOU DVEŘNÍCH KŘÍDLECH, TL. OKOPOVÉHO PLECHU=1,5MM, H=200MM – VÁLEČKOVÝ ZÁMEK – PÁKOVÉ PODLAHOVÉ ZÁSTRČE U KAŽDÉHO KŘÍDLA – SAMOZAVÍRAČ BRANO – GUMOVÉ NÁRAZNÍKY V DLAŽBĚ – ZASKLENÍ JE PO CELÉM OBVODU OBOUSTRANNĚ OLIŠTOVÁNO HLINÍKOVOU NAKLAPOVACÍ LIŠTOU	–	1ks=6,900 m2	–	–	–	1ks=6,900 m2	U KONSTRUKCE BUDE PROVEDENO PAROTĚSNÉ A DIFUZNÍ NAPOJENÍ NA OKOLNÍ KONSTRUKCE PO CELÉM OBVODU. NENAHRAZUJE DÍLENSKOU DOKUMENTACI ! PŘED ZAHÁJENÍM REPASE OCELOVÝCH PROSKLENÝCH K-CÍ JE NUTNO ZAMĚŘIT STÁVAJÍCÍ STAVEBNÍ OTVORY S OHLEDEM NA VNITŘNÍ I VNĚJŠÍ OBKLAD !!!
1.7 / OK NAVRHOVANÝ STAV	SCHÉMA: ZŮSTÁVÁ ZACHOVÁNA GEOMETRIE STÁVAJÍCÍHO STAVU NA OTEVÍRAVÁ DVEŘNÍ KŘÍDLA BUDOU OSAZENY BEZPEČNOSTNÍ MAGNETY ! SPECIFIKACE ZASKLENÍ – DLE SOUHRNNÉ SPECIFIKACE V ÚVODU TOHOTO VÝKRESU, ZA TITULNÍM LISTEM: 5	NAVRHOVANÝ STAV: – PŘEDNOSTNĚ BUDE PROVEDENA REPASE VÝROBKU A VÝMĚNA JEHO ZNEHODNOCENÝCH ČI NEFUNKČNÍCH ČÁSTÍ. – REPASE SE BUDE ŘÍDIT PŮVODNÍ HISTORICKO–TECHNICKOU DOKUMENTACÍ, KTERÁ JE NEDÍLNOU SOUČÁSTÍ PROJEKTOVÉ DOKUMENTACE. – POKUD HISTORICKO–TECHNICKÁ DOKUMENTACE ZNÁZORŇUJE PROVEDENÍ ODLIŠNÉ OD STÁVAJÍCÍHO STAVU, BUDE REPASE POSTUPOVAT PODLE HISTORICKO–TECHNICKÉ DOKUMENTACE. – POSTUP REPASE SE BUDE ODVÍJET DLE SOUHRNNÝCH POŽADAVKŮ A DLE SPECIFIKACE SANAČNÍ A ČISTÍCÍ TECHNOLOGIE OCELOVÝCH POVRCHŮ V ÚVODU TOHOTO VÝPISU, ZA TITULNÍM LISTEM. – SOUČÁSTÍ REPASE BUDE I OBNOVENÍ PLNÉ FUNKČNOSTI ZÁVĚSŮ, KOVÁNÍ, ZARÁŽEK, SAMOZAVÍRAČŮ ATD., VČETNĚ LEMOVACÍCH HLINÍKOVÝCH ČI OCELOVÝCH LIŠT. CHYBĚJÍCÍ HLINÍKOVÉ LEMOVACÍ LIŠTY BUDOU PO VZORKOVÁNÍ DODATEČNĚ VYROBENY ČI NAHRAZENY OBDOBNOU LIŠTOU. – SOUČÁSTÍ REPASE JE OBNOVENÍ POVRCHOVÉHO NÁTĚRU V RAL 9005 (ČERNÁ, MAT). TECHNOLOGIE NÁTĚRU JE POPSÁNA V ÚVODU TOHOTO VÝKRESU, ZA TITULNÍM LISTEM. HLINÍKOVÉ LEMOVACÍ LIŠTY ZŮSTÁVAJÍ BEZ POVRCHOVÉ ÚPRAVY. – STÁVAJÍCÍ ZASKLENÍ BUDE ODSTRANĚNO A NAHRAZENO NOVÝM TEPELNĚ–IZOLAČNÍM DVOJSKLEM – DLE SPECIFIKACE ZASKLENÍ, ZA TITUL.LISTEM. – SOUČÁSTÍ NÁHRADY ZASKLENÍ BUDE I ÚPRAVA KOTEVNÍCH PRVKŮ SKLA TAK, ABY BYLO MOŽNO OSADIT VÝŠE UVEDENÉ ZASKLENÍ. DÁLE BUDE DOPLNĚNO TĚSNĚNÍ MEZI SKLO A KOVOVOU KONSTRUKCI. – DVEŘNÍ ZÁMEK BUDE INSTALOVÁN DLE POŽADOVANÉ SMĚRNICE SŽ. ZOHLEDNĚNY BUDOU POŽADAVKY INVESTORA NA MOŽNOSTI ZAMYKÁNÍ JEDNOTLIVÝCH ZÁMKŮ, NADŘAZENÝCH SKUPIN TECHNOLOG.CELKŮ A CENTRÁLNÍHO GENERÁLNÍHO KLÍČE PRO CELÝ OBJEKT (3 STUPNĚ ZAMYKÁNÍ). – SOUČÁSTÍ REPASE JE OBNOVENÍ POVRCHOVÉHO NÁTĚRU DVEŘÍ V RAL 9005 (ČERNÁ, MAT) – POSTUP DLE SPECIFIKACE ZA TITULNÍM LISTEM. – V PŘÍPADĚ, ŽE TECHNICKÝ STAV VÝPLNĚ/VÝROBKU NEUMOŽNÍ DÍLČÍ ČI CELKOVOU REPASI, BUDE TENTO PRVEK NAHRAZEN IDENTICKOU KOPIÍ DLE POPISU V ÚVODU TOHOTO VÝKRESU, ZA TITULNÍM LISTEM.							

POL.	ZOBRAZENÍ	POPIS	PODLAŽÍ 1.PP (0S)	1.NP (0P)	2.NP (1P)	3.NP (2P)	STŘ.	KUSŮ CELKEM	POZNÁMKA
1.8 / OK STÁVAJÍCÍ STAV	SCHÉMA: KRESLENO POHLEDEM Z VNĚJŠÍ STRANY 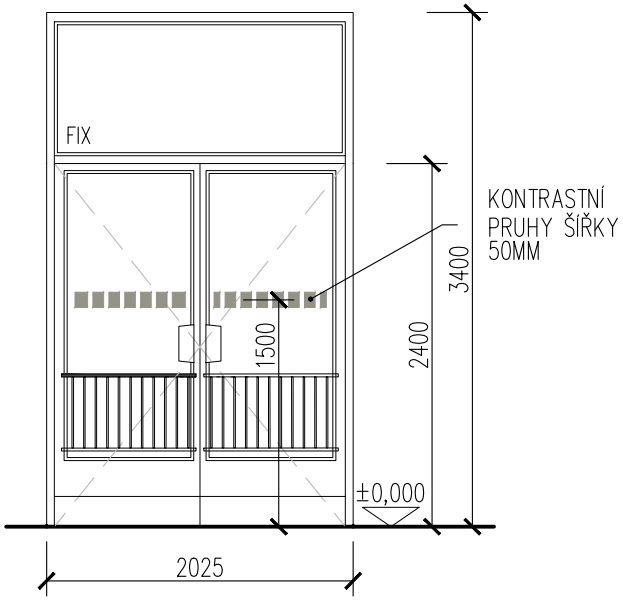 	**TYP 2:** DLE ÚVODNÍ SOUHRNNÉ SPECIFIKACE VČETNĚ FOTOGRAFIÍ STÁVAJÍCÍ STAV: – VSTUPNÍ FASÁDNÍ PROSKLENÁ STĚNA S DVOUKŘÍDLOVÝMI OTEVÍRAVÝMI DVEŘMI A S FIXNÍM NADSVĚTLÍKEM, ČLENĚNÍ DLE SCHÉMATU. STĚNA JE KOTVENA MEZI 2 OBVODOVÉ OCELOVÉ SLOUPY – MATERIÁL: OCELOVÉ PROFILY OTEVŘENÉ ČI UZAVŘENÉ, OCELOVÁ PÁSOVINA, OCELOVÝ PLECH – ZASKLENÍ: VŠECHNY ČÁSTI JSOU ZASKLENY JEDNODUCHÝM SKLEM PRŮHLEDNÝM – POVRCHOVÁ ÚPRAVA: NÁTĚR – BARVA: ČERNÁ – VYBAVENÍ DVEŘÍ: – 6 OCELOVÝCH ZÁVĚSŮ – 4 HLINÍKOVÁ MADLA – 4 OCHRANNÉ OCELOVÉ MŘÍŽE VE SPODNÍ TŘETINĚ ZASKLENÍ KAŽDÉHO KŘÍDLA (OBOUSTRANNĚ) – OBOUSTRANNÉ OKOPOVÉ PLECHY NA OBOU DVEŘNÍCH KŘÍDLECH, TL. OKOPOVÉHO PLECHU=1,5MM, H=200MM – VÁLEČKOVÝ ZÁMEK – PÁKOVÉ PODLAHOVÉ ZÁSTRČE U KAŽDÉHO KŘÍDLA – SAMOZAVÍRAČ BRANO – GUMOVÉ NÁRAZNÍKY V DLAŽBĚ – ZASKLENÍ JE PO CELÉM OBVODU OBOUSTRANNĚ OLIŠTOVÁNO HLINÍKOVOU NAKLAPOVACÍ LIŠTOU	–	1ks=6,900 m2	–	–	–	1ks=6,900 m2	U KONSTRUKCE BUDE PROVEDENO PAROTĚSNÉ A DIFUZNÍ NAPOJENÍ NA OKOLNÍ KONSTRUKCE PO CELÉM OBVODU. NENAHRAZUJE DÍLENSKOU DOKUMENTACI ! PŘED ZAHÁJENÍM REPASE OCELOVÝCH PROSKLENÝCH K-CÍ JE NUTNO ZAMĚŘIT STÁVAJÍCÍ STAVEBNÍ OTVORY S OHLEDEM NA VNITŘNÍ I VNĚJŠÍ OBKLAD !!!
1.8 / OK NAVRHOVANÝ STAV	SCHÉMA: ZŮSTÁVÁ ZACHOVÁNA GEOMETRIE STÁVAJÍCÍHO STAVU NA OTEVÍRAVÁ DVEŘNÍ KŘÍDLA BUDOU OSAZENY BEZPEČNOSTNÍ MAGNETY ! SPECIFIKACE ZASKLENÍ – DLE SOUHRNNÉ SPECIFIKACE V ÚVODU TOHOTO VÝKRESU, ZA TITULNÍM LISTEM: 5	NAVRHOVANÝ STAV: – PŘEDNOSTNĚ BUDE PROVEDENA REPASE VÝROBKU A VÝMĚNA JEHO ZNEHODNOCENÝCH ČI NEFUNKČNÍCH ČÁSTÍ. – REPASE SE BUDE ŘÍDIT PŮVODNÍ HISTORICKO–TECHNICKOU DOKUMENTACÍ, KTERÁ JE NEDÍLNOU SOUČÁSTÍ PROJEKTOVÉ DOKUMENTACE. – POKUD HISTORICKO–TECHNICKÁ DOKUMENTACE ZNÁZORŇUJE PROVEDENÍ ODLIŠNÉ OD STÁVAJÍCÍHO STAVU, BUDE REPASE POSTUPOVAT PODLE HISTORICKO–TECHNICKÉ DOKUMENTACE. – POSTUP REPASE SE BUDE ODVÍJET DLE SOUHRNNÝCH POŽADAVKŮ A DLE SPECIFIKACE SANAČNÍ A ČISTÍCÍ TECHNOLOGIE OCELOVÝCH POVRCHŮ V ÚVODU TOHOTO VÝPISU, ZA TITULNÍM LISTEM. – SOUČÁSTÍ REPASE BUDE I OBNOVENÍ PLNÉ FUNKČNOSTI ZÁVĚSŮ, KOVÁNÍ, ZARÁŽEK, SAMOZAVÍRAČŮ ATD., VČETNĚ LEMOVACÍCH HLINÍKOVÝCH ČI OCELOVÝCH LIŠT. CHYBĚJÍCÍ HLINÍKOVÉ LEMOVACÍ LIŠTY BUDOU PO VZORKOVÁNÍ DODATEČNĚ VYROBENY ČI NAHRAZENY OBDOBNOU LIŠTOU. – SOUČÁSTÍ REPASE JE OBNOVENÍ POVRCHOVÉHO NÁTĚRU V RAL 9005 (ČERNÁ, MAT). TECHNOLOGIE NÁTĚRU JE POPSÁNA V ÚVODU TOHOTO VÝKRESU, ZA TITULNÍM LISTEM. HLINÍKOVÉ LEMOVACÍ LIŠTY ZŮSTÁVAJÍ BEZ POVRCHOVÉ ÚPRAVY. – STÁVAJÍCÍ ZASKLENÍ BUDE ODSTRANĚNO A NAHRAZENO NOVÝM TEPELNĚ–IZOLAČNÍM DVOJSKLEM – DLE SPECIFIKACE ZASKLENÍ, ZA TITUL.LISTEM. – SOUČÁSTÍ NÁHRADY ZASKLENÍ BUDE I ÚPRAVA KOTEVNÍCH PRVKŮ SKLA TAK, ABY BYLO MOŽNO OSADIT VÝŠE UVEDENÉ ZASKLENÍ. DÁLE BUDE DOPLNĚNO TĚSNĚNÍ MEZI SKLO A KOVOVOU KONSTRUKCI. – DVEŘNÍ ZÁMEK BUDE INSTALOVÁN DLE POŽADOVANÉ SMĚRNICE SŽ. ZOHLEDNĚNY BUDOU POŽADAVKY INVESTORA NA MOŽNOSTI ZAMYKÁNÍ JEDNOTLIVÝCH ZÁMKŮ, NADŘAZENÝCH SKUPIN TECHNOLOG.CELKŮ A CENTRÁLNÍHO GENERÁLNÍHO KLÍČE PRO CELÝ OBJEKT (3 STUPNĚ ZAMYKÁNÍ). – SOUČÁSTÍ REPASE JE OBNOVENÍ POVRCHOVÉHO NÁTĚRU DVEŘÍ V RAL 9005 (ČERNÁ, MAT) – POSTUP DLE SPECIFIKACE ZA TITULNÍM LISTEM. – V PŘÍPADĚ, ŽE TECHNICKÝ STAV VÝPLNĚ/VÝROBKU NEUMOŽNÍ DÍLČÍ ČI CELKOVOU REPASI, BUDE TENTO PRVEK NAHRAZEN IDENTICKOU KOPIÍ DLE POPISU V ÚVODU TOHOTO VÝKRESU, ZA TITULNÍM LISTEM.							

POL.	ZOBRAZENÍ	POPIS	PODLAŽÍ 1.PP (OS)	1.NP (OP)	2.NP (1P)	3.NP (2P)	STŘ.	KUSŮ CELKEM	POZNÁMKA
1.9 OK STÁVAJÍCÍ STAV	SCHÉMA: KRESLENO POHLEDEM Z VNĚJŠÍ STRANY 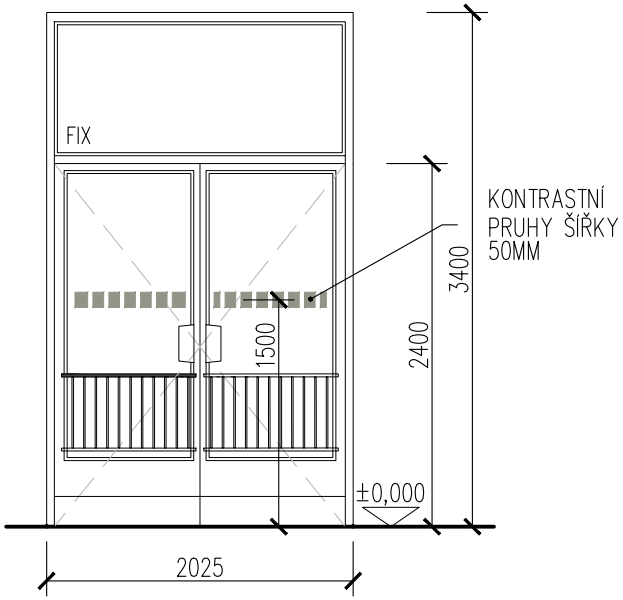 	**TYP 2:** DLE ÚVODNÍ SOUHRNNÉ SPECIFIKACE VČETNĚ FOTOGRAFIÍ STÁVAJÍCÍ STAV: – VSTUPNÍ FASÁDNÍ PROSKLENÁ STĚNA S DVOUKŘÍDLOVÝMI OTEVÍRAVÝMI DVEŘMI A S FIXNÍM NADSVĚTLÍKEM, ČLENĚNÍ DLE SCHÉMATU. STĚNA JE KOTVENA MEZI 2 OBVODOVÉ OCELOVÉ SLOUPY – MATERIÁL: OCELOVÉ PROFILY OTEVŘENÉ ČI UZAVŘENÉ, OCELOVÁ PÁSOVINA, OCELOVÝ PLECH – ZASKLENÍ: VŠECHNY ČÁSTI JSOU ZASKLENY JEDNODUCHÝM SKLEM PRŮHLEDNÝM – POVRCHOVÁ ÚPRAVA: NÁTĚR – BARVA: ČERNÁ – VYBAVENÍ DVEŘÍ: – 6 OCELOVÝCH ZÁVĚSŮ – 4 HLINÍKOVÁ MADLA – 4 OCHRANNÉ OCELOVÉ MŘÍŽE VE SPODNÍ TŘETINĚ ZASKLENÍ KAŽDÉHO KŘÍDLA (OBOUSTRANNĚ) – OBOUSTRANNÉ OKOPOVÉ PLECHY NA OBOU DVEŘNÍCH KŘÍDLECH, TL. OKOPOVÉHO PLECHU=1,5MM, H=200MM – VÁLEČKOVÝ ZÁMEK – PÁKOVÉ PODLAHOVÉ ZÁSTRČE U KAŽDÉHO KŘÍDLA – SAMOZAVÍRAČ BRANO – GUMOVÉ NÁRAZNÍKY V DLAŽBĚ – ZASKLENÍ JE PO CELÉM OBVODU OBOUSTRANNĚ OLIŠTOVÁNO HLINÍKOVOU NAKLAPOVACÍ LIŠTOU	–	1ks=6,900 m2	–	–	–	1ks=6,900 m2	U KONSTRUKCE BUDE PROVEDENO PAROTĚSNÉ A DIFUZNÍ NAPOJENÍ NA OKOLNÍ KONSTRUKCE PO CELÉM OBVODU. NENAHRAZUJE DÍLENSKOU DOKUMENTACI ! PŘED ZAHÁJENÍM REPASE OCELOVÝCH PROSKLENÝCH K-CÍ JE NUTNO ZAMĚŘIT STÁVAJÍCÍ STAVEBNÍ OTVORY S OHLEDEM NA VNITŘNÍ I VNĚJŠÍ OBKLAD !!!
1.9 OK NAVRHOVANÝ STAV	SCHÉMA: ZŮSTÁVÁ ZACHOVÁNA GEOMETRIE STÁVAJÍCÍHO STAVU NA OTEVÍRAVÁ DVEŘNÍ KŘÍDLA BUDOU OSAZENY BEZPEČNOSTNÍ MAGNETY ! SPECIFIKACE ZASKLENÍ – DLE SOUHRNNÉ SPECIFIKACE V ÚVODU TOHOTO VÝKRESU, ZA TITULNÍM LISTEM: 5	NAVRHOVANÝ STAV: – PŘEDNOSTNĚ BUDE PROVEDENA REPASE VÝROBKU A VÝMĚNA JEHO ZNEHODNOCENÝCH ČI NEFUNKČNÍCH ČÁSTÍ. – REPASE SE BUDE ŘÍDIT PŮVODNÍ HISTORICKO–TECHNICKOU DOKUMENTACÍ, KTERÁ JE NEDÍLNOU SOUČÁSTÍ PROJEKTOVÉ DOKUMENTACE. – POKUD HISTORICKO–TECHNICKÁ DOKUMENTACE ZNÁZORŇUJE PROVEDENÍ ODLIŠNÉ OD STÁVAJÍCÍHO STAVU, BUDE REPASE POSTUPOVAT PODLE HISTORICKO–TECHNICKÉ DOKUMENTACE. – POSTUP REPASE SE BUDE ODVÍJET DLE SOUHRNNÝCH POŽADAVKŮ A DLE SPECIFIKACE SANAČNÍ A ČISTÍCÍ TECHNOLOGIE OCELOVÝCH POVRCHŮ V ÚVODU TOHOTO VÝPISU, ZA TITULNÍM LISTEM. – SOUČÁSTÍ REPASE BUDE I OBNOVENÍ PLNÉ FUNKČNOSTI ZÁVĚSŮ, KOVÁNÍ, ZARÁŽEK, SAMOZAVÍRAČŮ ATD., VČETNĚ LEMOVACÍCH HLINÍKOVÝCH ČI OCELOVÝCH LIŠT. CHYBĚJÍCÍ HLINÍKOVÉ LEMOVACÍ LIŠTY BUDOU PO VZORKOVÁNÍ DODATEČNĚ VYROBENY ČI NAHRAZENY OBDOBNOU LIŠTOU. – SOUČÁSTÍ REPASE JE OBNOVENÍ POVRCHOVÉHO NÁTĚRU V RAL 9005 (ČERNÁ, MAT). TECHNOLOGIE NÁTĚRU JE POPSÁNA V ÚVODU TOHOTO VÝKRESU, ZA TITULNÍM LISTEM. HLINÍKOVÉ LEMOVACÍ LIŠTY ZŮSTÁVAJÍ BEZ POVRCHOVÉ ÚPRAVY. – STÁVAJÍCÍ ZASKLENÍ BUDE ODSTRANĚNO A NAHRAZENO NOVÝM TEPELNĚ–IZOLAČNÍM DVOJSKLEM – DLE SPECIFIKACE ZASKLENÍ, ZA TITUL.LISTEM. – SOUČÁSTÍ NÁHRADY ZASKLENÍ BUDE I ÚPRAVA KOTEVNÍCH PRVKŮ SKLA TAK, ABY BYLO MOŽNO OSADIT VÝŠE UVEDENÉ ZASKLENÍ. DÁLE BUDE DOPLNĚNO TĚSNĚNÍ MEZI SKLO A KOVOVOU KONSTRUKCI. – DVEŘNÍ ZÁMEK BUDE INSTALOVÁN DLE POŽADOVANÉ SMĚRNICE SŽ. ZOHLEDNĚNY BUDOU POŽADAVKY INVESTORA NA MOŽNOSTI ZAMYKÁNÍ JEDNOTLIVÝCH ZÁMKŮ, NADŘAZENÝCH SKUPIN TECHNOLOG.CELKŮ A CENTRÁLNÍHO GENERÁLNÍHO KLÍČE PRO CELÝ OBJEKT (3 STUPNĚ ZAMYKÁNÍ). – SOUČÁSTÍ REPASE JE OBNOVENÍ POVRCHOVÉHO NÁTĚRU DVEŘÍ V RAL 9005 (ČERNÁ, MAT) – POSTUP DLE SPECIFIKACE ZA TITULNÍM LISTEM. – V PŘÍPADĚ, ŽE TECHNICKÝ STAV VÝPLNĚ/VÝROBKU NEUMOŽNÍ DÍLČÍ ČI CELKOVOU REPASI, BUDE TENTO PRVEK NAHRAZEN IDENTICKOU KOPIÍ DLE POPISU V ÚVODU TOHOTO VÝKRESU, ZA TITULNÍM LISTEM.							

POL.	ZOBRAZENÍ	POPIS	PODLAŽÍ 1.PP (OS)	1.NP (OP)	2.NP (1P)	3.NP (2P)	STŘ.	KUSŮ CELKEM	POZNÁMKA
1.10 OK STÁVAJÍCÍ STAV	SCHÉMA: KRESLENO POHLEDEM Z VNĚJŠÍ STRANY 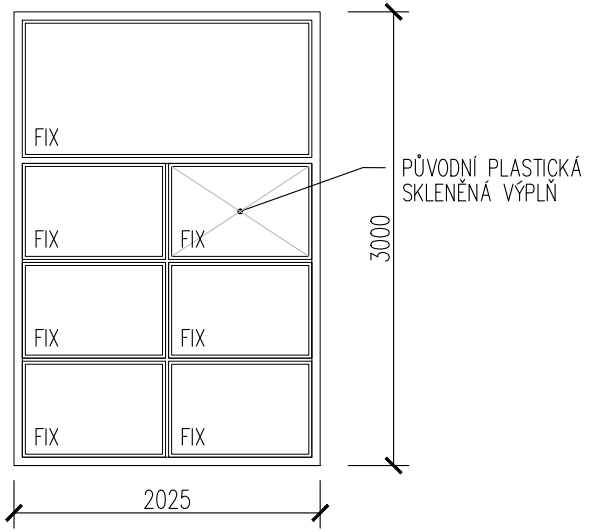 	**TYP 3:** DLE ÚVODNÍ SOUHRNNÉ SPECIFIKACE VČETNĚ FOTOGRAFIÍ STÁVAJÍCÍ STAV: – FASÁDNÍ PROSKLENÁ DĚLENÁ STĚNA SE 7 FIXNÍMI ČÁSTMI, ČLENĚNÍ DLE SCHÉMATU. STĚNA JE KOTVENA MEZI 2 OBVODOVÉ OCELOVÉ SLOUPY – MATERIÁL: OCELOVÉ PROFILY OTEVŘENÉ ČI UZAVŘENÉ, OCELOVÁ PÁSOVINA, OCELOVÝ PLECH – ZASKLENÍ: OBĚ ČÁSTI JSOU ZASKLENY JEDNODUCHÝM SKLEM PRŮHLEDNÝM. V JEDNÉ ČÁSTI SE ZACHOVALA PŮVODNÍ PLASTICKÁ SKLENĚNÁ VÝPLŇ. – POVRCHOVÁ ÚPRAVA: NÁTĚR – BARVA: ČERNÁ – VYBAVENÍ: – ZASKLENÍ JE PO CELÉM OBVODU OBOUSTRANNĚ OLIŠTOVÁNO HLINÍKOVOU NAKLAPOVACÍ LIŠTOU	–	1ks=6,100 m2	–	–	–	1ks=6,100 m2	U KONSTRUKCE BUDE PROVEDENO PAROTĚSNÉ A DIFUZNÍ NAPOJENÍ NA OKOLNÍ KONSTRUKCE PO CELÉM OBVODU. NENAHRAZUJE DÍLENSKOU DOKUMENTACI ! PŘED ZAHÁJENÍM REPASE OCELOVÝCH PROSKLENÝCH K-CÍ JE NUTNO ZAMĚŘIT STÁVAJÍCÍ STAVEBNÍ OTVORY S OHLEDEM NA VNITŘNÍ I VNĚJŠÍ OBKLAD !!!
1.10 OK NAVRHOVANÝ STAV	SCHÉMA: ZŮSTÁVÁ ZACHOVÁNA GEOMETRIE STÁVAJÍCÍHO STAVU UPOZORNĚNÍ: – VE STÁVAJÍCÍ FASÁDNÍ PROSKLENÉ STĚNĚ SE V PRAVÉ HORNÍ ČÁSTI (PŘI POHLEDU ZVENKU) NACHÁZÍ HISTORICKÝ CENNÝ ZBYTEK PŮVODNÍ PLASTICKÉ SKLENĚNÉ VÝPLNĚ, KTERÝ MUSÍ BÝT ZACHOVÁN I V REPASOVANÉM VÝROBKU !!! SPECIFIKACE ZASKLENÍ – DLE SOUHRNNÉ SPECIFIKACE V ÚVODU TOHOTO VÝKRESU, ZA TITULNÍM LISTEM: 5	NAVRHOVANÝ STAV: – PŘEDNOSTNĚ BUDE PROVEDENA REPASE VÝROBKU A VÝMĚNA JEHO ZNEHODNOCENÝCH ČI NEFUNKČNÍCH ČÁSTÍ. – REPASE SE BUDE ŘÍDIT PŮVODNÍ HISTORICKO-TECHNICKOU DOKUMENTACÍ, KTERÁ JE NEDÍLNOU SOUČÁSTÍ PROJEKTOVÉ DOKUMENTACE. – POKUD HISTORICKO-TECHNICKÁ DOKUMENTACE ZNÁZORŇUJE PROVEDENÍ ODLIŠNÉ OD STÁVAJÍCÍHO STAVU, BUDE REPASE POSTUPOVAT PODLE HISTORICKO-TECHNICKÉ DOKUMENTACE. – POSTUP REPASE SE BUDE ODVÍJET DLE SOUHRNNÝCH POŽADAVKŮ A DLE SPECIFIKACE SANAČNÍ A ČISTÍCÍ TECHNOLOGIE OCELOVÝCH POVRCHŮ V ÚVODU TOHOTO VÝPISU, ZA TITULNÍM LISTEM. – SOUČÁSTÍ REPASE BUDE I OBNOVENÍ PLNÉ FUNKČNOSTI ZÁVĚSŮ, KOVÁNÍ, KLIČEK ATD., VČETNĚ LEMOVACÍCH HLINÍKOVÝCH ČI OCELOVÝCH LIŠT. CHYBĚJÍCÍ HLINÍKOVÉ LEMOVACÍ LIŠTY BUDOU PO VZORKOVÁNÍ DODATEČNĚ VYROBENY ČI NAHRAZENY OBDOBNOU LIŠTOU. – SOUČÁSTÍ REPASE JE OBNOVENÍ POVRCH. NÁTĚRU V RAL 9005 (ČERNÁ, MAT). TECHNOLOGIE NÁTĚRU JE POPSÁNA V ÚVODU, ZA TITULNÍM LISTEM. HLINÍKOVÉ LEMOVACÍ LIŠTY ZŮSTÁVAJÍ BEZ POVRCHOVÉ ÚPRAVY. – STÁVAJÍCÍ ZASKLENÍ BUDE ODSTRANĚNO A NAHRAZENO NOVÝM TEPELNĚ-IZOLAČNÍM DVOJSKLEM – DLE SPECIFIKACE ZASKLENÍ, ZA TITULNÍM LISTEM. – SOUČÁSTÍ NÁHRADY ZASKLENÍ BUDE I ÚPRAVA KOTEVNÍCH PRVKŮ SKLA TAK, ABY BYLO MOŽNO OSADIT VÝŠE UVEDENÉ ZASKLENÍ. DÁLE BUDE DOPLNĚNO TĚSNĚNÍ MEZI SKLO A KOVOVOU KONSTRUKCI. – ÚPRAVA VNĚJŠÍHO PARAPETU: JE SOUČÁSTÍ OCELOVÉ K-CE OKNA A BUDE REPASOVÁNA SPOLU S NÍM. – V PŘÍPADĚ, ŽE TECHNICKÝ STAV VÝPLNĚ/VÝROBKU NEUMOŽNÍ DÍLČÍ ČI CELKOVOU REPASI, BUDE TENTO PRVEK NAHRAZEN IDENTICKOU KOPIÍ DLE POPISU V ÚVODU TOHOTO VÝKRESU, ZA TITULNÍM LISTEM.							SPECIFIKACE ZASKLENÍ – DLE SOUHRNNÉ SPECIFIKACE V ÚVODU TOHOTO VÝKRESU, ZA TITULNÍM LISTEM:

POL.	ZOBRAZENÍ	POPIS	PODLAŽÍ 1.PP (0S)	1.NP (0P)	2.NP (1P)	3.NP (2P)	STŘ.	KUSŮ CELKEM	POZNÁMKA
1.11 / 0K STÁVAJÍCÍ STAV	SCHÉMA: KRESLENO POHLEDEM Z VNĚJŠÍ STRANY 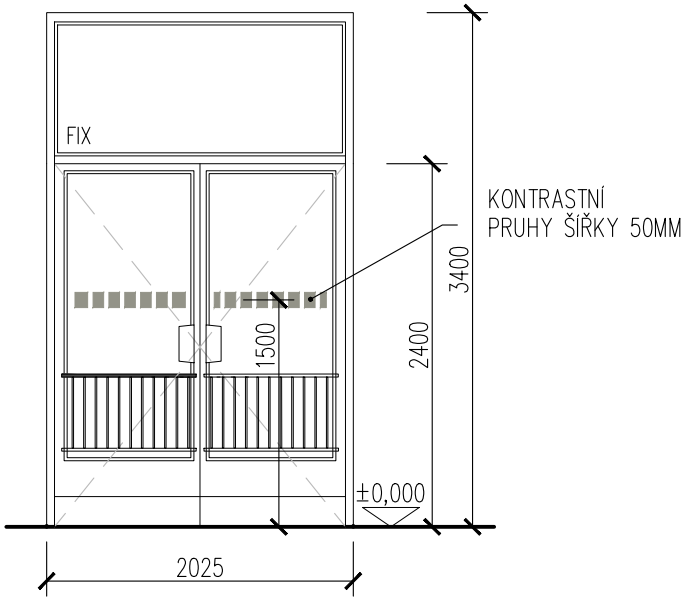 	**TYP 2:** DLE ÚVODNÍ SOUHRNNÉ SPECIFIKACE VČETNĚ FOTOGRAFIÍ STÁVAJÍCÍ STAV: – VSTUPNÍ FASÁDNÍ PROSKLENÁ STĚNA S DVOUKŘÍDLOVÝMI OTEVÍRAVÝMI DVEŘMI A S FIXNÍM NADSVĚTLÍKEM, ČLENĚNÍ DLE SCHÉMATU. STĚNA JE KOTVENA MEZI 2 OBVODOVÉ OCELOVÉ SLOUPY – MATERIÁL: OCELOVÉ PROFILY OTEVŘENÉ ČI UZAVŘENÉ, OCELOVÁ PÁSOVINA, OCELOVÝ PLECH – ZASKLENÍ: VŠECHNY ČÁSTI JSOU ZASKLENY JEDNODUCHÝM SKLEM PRŮHLEDNÝM – POVRCHOVÁ ÚPRAVA: NÁTĚR – BARVA: ČERNÁ – VYBAVENÍ DVEŘÍ: – 6 OCELOVÝCH ZÁVĚSŮ – 4 HLINÍKOVÁ MADLA – 4 OCHRANNÉ OCELOVÉ MŘÍŽE VE SPODNÍ TŘETINĚ ZASKLENÍ KAŽDÉHO KŘÍDLA (OBOUSTRANNĚ) – OBOUSTRANNÉ OKOPOVÉ PLECHY NA OBOU DVEŘNÍCH KŘÍDLECH, TL. OKOPOVÉHO PLECHU=1,5MM, H=200MM – VÁLEČKOVÝ ZÁMEK – PÁKOVÉ PODLAHOVÉ ZÁSTRČE U KAŽDÉHO KŘÍDLA – SAMOZAVÍRAČ BRANO – GUMOVÉ NÁRAZNÍKY V DLAŽBĚ – ZASKLENÍ JE PO CELÉM OBVODU OBOUSTRANNĚ OLIŠTOVÁNO HLINÍKOVOU NAKLAPOVACÍ LIŠTOU	–	1ks=6,900 m2	–	–	–	1ks=6,900 m2	U KONSTRUKCE BUDE PROVEDENO PAROTĚSNÉ A DIFUZNÍ NAPOJENÍ NA OKOLNÍ KONSTRUKCE PO CELÉM OBVODU. NENAHRAZUJE DÍLENSKOU DOKUMENTACI ! PŘED ZAHÁJENÍM REPASE OCELOVÝCH PROSKLENÝCH K-CÍ JE NUTNO ZAMĚŘIT STÁVAJÍCÍ STAVEBNÍ OTVORY S OHLEDEM NA VNITŘNÍ I VNĚJŠÍ OBKLAD !!!
1.11 / 0K NAVRHOVANÝ STAV	SCHÉMA: ZŮSTÁVÁ ZACHOVÁNA GEOMETRIE STÁVAJÍCÍHO STAVU NA OTEVÍRAVÁ DVEŘNÍ KŘÍDLA BUDOU OSAZENY BEZPEČNOSTNÍ MAGNETY ! SPECIFIKACE ZASKLENÍ – DLE SOUHRNNÉ SPECIFIKACE V ÚVODU TOHOTO VÝKRESU, ZA TITULNÍM LISTEM: 5	NAVRHOVANÝ STAV: – PŘEDNOSTNĚ BUDE PROVEDENA REPASE VÝROBKU A VÝMĚNA JEHO ZNEHODNOCENÝCH ČI NEFUNKČNÍCH ČÁSTÍ. – REPASE SE BUDE ŘÍDIT PŮVODNÍ HISTORICKO–TECHNICKOU DOKUMENTACÍ, KTERÁ JE NEDÍLNOU SOUČÁSTÍ PROJEKTOVÉ DOKUMENTACE. – POKUD HISTORICKO–TECHNICKÁ DOKUMENTACE ZNÁZORŇUJE PROVEDENÍ ODLIŠNÉ OD STÁVAJÍCÍHO STAVU, BUDE REPASE POSTUPOVAT PODLE HISTORICKO–TECHNICKÉ DOKUMENTACE. – POSTUP REPASE SE BUDE ODVÍJET DLE SOUHRNNÝCH POŽADAVKŮ A DLE SPECIFIKACE SANAČNÍ A ČISTÍCÍ TECHNOLOGIE OCELOVÝCH POVRCHŮ V ÚVODU TOHOTO VÝPISU, ZA TITULNÍM LISTEM. – SOUČÁSTÍ REPASE BUDE I OBNOVENÍ PLNÉ FUNKČNOSTI ZÁVĚSŮ, KOVÁNÍ, ZARÁŽEK, SAMOZAVÍRAČŮ ATD., VČETNĚ LEMOVACÍCH HLINÍKOVÝCH ČI OCELOVÝCH LIŠT. CHYBĚJÍCÍ HLINÍKOVÉ LEMOVACÍ LIŠTY BUDOU PO VZORKOVÁNÍ DODATEČNĚ VYROBENY ČI NAHRAZENY OBDOBNOU LIŠTOU. – SOUČÁSTÍ REPASE JE OBNOVENÍ POVRCHOVÉHO NÁTĚRU V RAL 9005 (ČERNÁ, MAT). TECHNOLOGIE NÁTĚRU JE POPSÁNA V ÚVODU TOHOTO VÝKRESU, ZA TITULNÍM LISTEM. HLINÍKOVÉ LEMOVACÍ LIŠTY ZŮSTÁVAJÍ BEZ POVRCHOVÉ ÚPRAVY. – STÁVAJÍCÍ ZASKLENÍ BUDE ODSTRANĚNO A NAHRAZENO NOVÝM TEPELNĚ–IZOLAČNÍM DVOJSKLEM – DLE SPECIFIKACE ZASKLENÍ, ZA TITUL.LISTEM. – SOUČÁSTÍ NÁHRADY ZASKLENÍ BUDE I ÚPRAVA KOTEVNÍCH PRVKŮ SKLA TAK, ABY BYLO MOŽNO OSADIT VÝŠE UVEDENÉ ZASKLENÍ. DÁLE BUDE DOPLNĚNO TĚSNĚNÍ MEZI SKLO A KOVOVOU KONSTRUKCI. – DVEŘNÍ ZÁMEK BUDE INSTALOVÁN DLE POŽADOVANÉ SMĚRNICE SŽ. ZOHLEDNĚNY BUDOU POŽADAVKY INVESTORA NA MOŽNOSTI ZAMYKÁNÍ JEDNOTLIVÝCH ZÁMKŮ, NADŘAZENÝCH SKUPIN TECHNOLOG.CELKŮ A CENTRÁLNÍHO GENERÁLNÍHO KLÍČE PRO CELÝ OBJEKT (3 STUPNĚ ZAMYKÁNÍ). – SOUČÁSTÍ REPASE JE OBNOVENÍ POVRCHOVÉHO NÁTĚRU DVEŘÍ V RAL 9005 (ČERNÁ, MAT) – POSTUP DLE SPECIFIKACE ZA TITULNÍM LISTEM. – V PŘÍPADĚ, ŽE TECHNICKÝ STAV VÝPLNĚ/VÝROBKU NEUMOŽNÍ DÍLČÍ ČI CELKOVOU REPASI, BUDE TENTO PRVEK NAHRAZEN IDENTICKOU KOPIÍ DLE POPISU V ÚVODU TOHOTO VÝKRESU, ZA TITULNÍM LISTEM.							

POL.	ZOBRAZENÍ	POPIS	PODLAŽÍ 1.PP (0S)	1.NP (0P)	2.NP (1P)	3.NP (2P)	STŘ.	KUSŮ CELKEM	POZNÁMKA
1.12 / 0K STÁVAJÍCÍ STAV	SCHÉMA: KRESLENO POHLEDEM Z VNĚJŠÍ STRANY 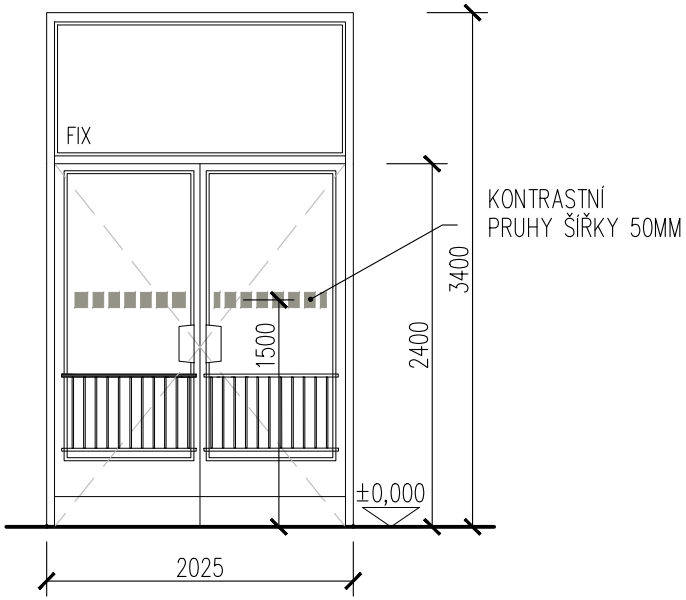 	**TYP 2:** DLE ÚVODNÍ SOUHRNNÉ SPECIFIKACE VČETNĚ FOTOGRAFIÍ STÁVAJÍCÍ STAV: – VSTUPNÍ FASÁDNÍ PROSKLENÁ STĚNA S DVOUKŘÍDLOVÝMI OTEVÍRAVÝMI DVEŘMI A S FIXNÍM NADSVĚTLÍKEM, ČLENĚNÍ DLE SCHÉMATU. STĚNA JE KOTVENA MEZI 2 OBVODOVÉ OCELOVÉ SLOUPY – MATERIÁL: OCELOVÉ PROFILY OTEVŘENÉ ČI UZAVŘENÉ, OCELOVÁ PÁSOVINA, OCELOVÝ PLECH – ZASKLENÍ: VŠECHNY ČÁSTI JSOU ZASKLENY JEDNODUCHÝM SKLEM PRŮHLEDNÝM – POVRCHOVÁ ÚPRAVA: NÁTĚR – BARVA: ČERNÁ – VYBAVENÍ DVEŘÍ: – 6 OCELOVÝCH ZÁVĚSŮ – 4 HLINÍKOVÁ MADLA – 4 OCHRANNÉ OCELOVÉ MŘÍŽE VE SPODNÍ TŘETINĚ ZASKLENÍ KAŽDÉHO KŘÍDLA (OBOUSTRANNĚ) – OBOUSTRANNÉ OKOPOVÉ PLECHY NA OBOU DVEŘNÍCH KŘÍDLECH, TL. OKOPOVÉHO PLECHU=1,5MM, H=200MM – VÁLEČKOVÝ ZÁMEK – PÁKOVÉ PODLAHOVÉ ZÁSTRČE U KAŽDÉHO KŘÍDLA – SAMOZAVÍRAČ BRANO – GUMOVÉ NÁRAZNÍKY V DLAŽBĚ – ZASKLENÍ JE PO CELÉM OBVODU OBOUSTRANNĚ OLIŠTOVÁNO HLINÍKOVOU NAKLAPOVACÍ LIŠTOU	–	1ks=6,900 m2	–	–	–	1ks=6,900 m2	U KONSTRUKCE BUDE PROVEDENO PAROTĚSNÉ A DIFUZNÍ NAPOJENÍ NA OKOLNÍ KONSTRUKCE PO CELÉM OBVODU. NENAHRAZUJE DÍLENSKOU DOKUMENTACI ! PŘED ZAHÁJENÍM REPASE OCELOVÝCH PROSKLENÝCH K-CÍ JE NUTNO ZAMĚŘIT STÁVAJÍCÍ STAVEBNÍ OTVORY S OHLEDEM NA VNITŘNÍ I VNĚJŠÍ OBKLAD !!!
1.12 / 0K NAVRHOVANÝ STAV	SCHÉMA: ZŮSTÁVÁ ZACHOVÁNA GEOMETRIE STÁVAJÍCÍHO STAVU NA OTEVÍRAVÁ DVEŘNÍ KŘÍDLA BUDOU OSAZENY BEZPEČNOSTNÍ MAGNETY ! SPECIFIKACE ZASKLENÍ – DLE SOUHRNNÉ SPECIFIKACE V ÚVODU TOHOTO VÝKRESU, ZA TITULNÍM LISTEM: 5	NAVRHOVANÝ STAV: – PŘEDNOSTNĚ BUDE PROVEDENA REPASE VÝROBKU A VÝMĚNA JEHO ZNEHODNOCENÝCH ČI NEFUNKČNÍCH ČÁSTÍ. – REPASE SE BUDE ŘÍDIT PŮVODNÍ HISTORICKO–TECHNICKOU DOKUMENTACÍ, KTERÁ JE NEDÍLNOU SOUČÁSTÍ PROJEKTOVÉ DOKUMENTACE. – POKUD HISTORICKO–TECHNICKÁ DOKUMENTACE ZNÁZORŇUJE PROVEDENÍ ODLIŠNÉ OD STÁVAJÍCÍHO STAVU, BUDE REPASE POSTUPOVAT PODLE HISTORICKO–TECHNICKÉ DOKUMENTACE. – POSTUP REPASE SE BUDE ODVÍJET DLE SOUHRNNÝCH POŽADAVKŮ A DLE SPECIFIKACE SANAČNÍ A ČISTÍCÍ TECHNOLOGIE OCELOVÝCH POVRCHŮ V ÚVODU TOHOTO VÝPISU, ZA TITULNÍM LISTEM. – SOUČÁSTÍ REPASE BUDE I OBNOVENÍ PLNÉ FUNKČNOSTI ZÁVĚSŮ, KOVÁNÍ, ZARÁŽEK, SAMOZAVÍRAČŮ ATD., VČETNĚ LEMOVACÍCH HLINÍKOVÝCH ČI OCELOVÝCH LIŠT. CHYBĚJÍCÍ HLINÍKOVÉ LEMOVACÍ LIŠTY BUDOU PO VZORKOVÁNÍ DODATEČNĚ VYROBENY ČI NAHRAZENY OBDOBNOU LIŠTOU. – SOUČÁSTÍ REPASE JE OBNOVENÍ POVRCHOVÉHO NÁTĚRU V RAL 9005 (ČERNÁ, MAT). TECHNOLOGIE NÁTĚRU JE POPSÁNA V ÚVODU TOHOTO VÝKRESU, ZA TITULNÍM LISTEM. HLINÍKOVÉ LEMOVACÍ LIŠTY ZŮSTÁVAJÍ BEZ POVRCHOVÉ ÚPRAVY. – STÁVAJÍCÍ ZASKLENÍ BUDE ODSTRANĚNO A NAHRAZENO NOVÝM TEPELNĚ–IZOLAČNÍM DVOJSKLEM – DLE SPECIFIKACE ZASKLENÍ, ZA TITUL.LISTEM. – SOUČÁSTÍ NÁHRADY ZASKLENÍ BUDE I ÚPRAVA KOTEVNÍCH PRVKŮ SKLA TAK, ABY BYLO MOŽNO OSADIT VÝŠE UVEDENÉ ZASKLENÍ. DÁLE BUDE DOPLNĚNO TĚSNĚNÍ MEZI SKLO A KOVOVOU KONSTRUKCI. – DVEŘNÍ ZÁMEK BUDE INSTALOVÁN DLE POŽADOVANÉ SMĚRNICE SŽ. ZOHLEDNĚNY BUDOU POŽADAVKY INVESTORA NA MOŽNOSTI ZAMYKÁNÍ JEDNOTLIVÝCH ZÁMKŮ, NADŘAZENÝCH SKUPIN TECHNOLOG.CELKŮ A CENTRÁLNÍHO GENERÁLNÍHO KLÍČE PRO CELÝ OBJEKT (3 STUPNĚ ZAMYKÁNÍ). – SOUČÁSTÍ REPASE JE OBNOVENÍ POVRCHOVÉHO NÁTĚRU DVEŘÍ V RAL 9005 (ČERNÁ, MAT) – POSTUP DLE SPECIFIKACE ZA TITULNÍM LISTEM. – V PŘÍPADĚ, ŽE TECHNICKÝ STAV VÝPLNĚ/VÝROBKU NEUMOŽNÍ DÍLČÍ ČI CELKOVOU REPASI, BUDE TENTO PRVEK NAHRAZEN IDENTICKOU KOPIÍ DLE POPISU V ÚVODU TOHOTO VÝKRESU, ZA TITULNÍM LISTEM.							

POL.	ZOBRAZENÍ	POPIS	PODLAŽÍ 1.PP (OS)	1.NP (OP)	2.NP (1P)	3.NP (2P)	STŘ.	KUSŮ CELKEM	POZNÁMKA
1.13 OK STÁVAJÍCÍ STAV	SCHÉMA: KRESLENO POHLEDEM Z VNĚJŠÍ STRANY 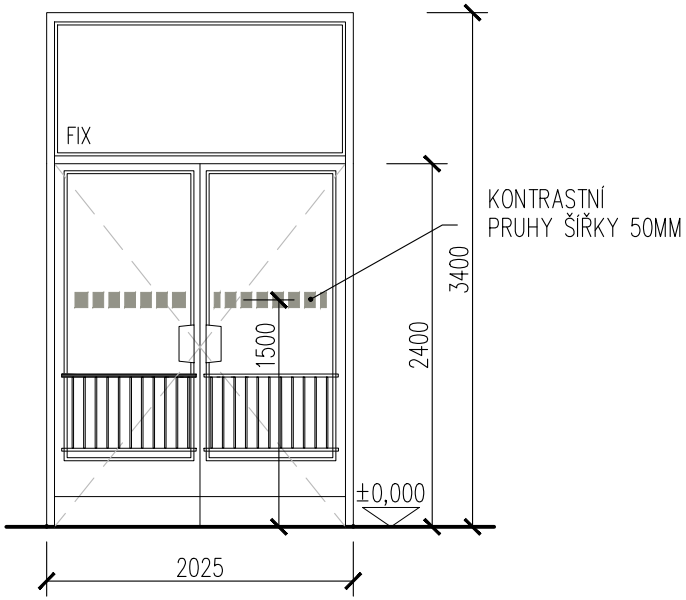 	**TYP 2:** DLE ÚVODNÍ SOUHRNNÉ SPECIFIKACE VČETNĚ FOTOGRAFIÍ STÁVAJÍCÍ STAV: – VSTUPNÍ FASÁDNÍ PROSKLENÁ STĚNA S DVOUKŘÍDLOVÝMI OTEVÍRAVÝMI DVEŘMI A S FIXNÍM NADSVĚTLÍKEM, ČLENĚNÍ DLE SCHÉMATU. STĚNA JE KOTVENA MEZI 2 OBVODOVÉ OCELOVÉ SLOUPY – MATERIÁL: OCELOVÉ PROFILY OTEVŘENÉ ČI UZAVŘENÉ, OCELOVÁ PÁSOVINA, OCELOVÝ PLECH – ZASKLENÍ: VŠECHNY ČÁSTI JSOU ZASKLENY JEDNODUCHÝM SKLEM PRŮHLEDNÝM – POVRCHOVÁ ÚPRAVA: NÁTĚR – BARVA: ČERNÁ – VYBAVENÍ DVEŘÍ: – 6 OCELOVÝCH ZÁVĚSŮ – 4 HLINÍKOVÁ MADLA – 4 OCHRANNÉ OCELOVÉ MŘÍŽE VE SPODNÍ TŘETINĚ ZASKLENÍ KAŽDÉHO KŘÍDLA (OBOUSTRANNĚ) – OBOUSTRANNÉ OKOPOVÉ PLECHY NA OBOU DVEŘNÍCH KŘÍDLECH, TL. OKOPOVÉHO PLECHU=1,5MM, H=200MM – VÁLEČKOVÝ ZÁMEK – PÁKOVÉ PODLAHOVÉ ZÁSTRČE U KAŽDÉHO KŘÍDLA – SAMOZAVÍRAČ BRANO – GUMOVÉ NÁRAZNÍKY V DLAŽBĚ – ZASKLENÍ JE PO CELÉM OBVODU OBOUSTRANNĚ OLIŠTOVÁNO HLINÍKOVOU NAKLAPOVACÍ LIŠTOU	–	1ks=6,900 m2	–	–	–	1ks=6,900 m2	U KONSTRUKCE BUDE PROVEDENO PAROTĚSNÉ A DIFUZNÍ NAPOJENÍ NA OKOLNÍ KONSTRUKCE PO CELÉM OBVODU. NENAHRAZUJE DÍLENSKOU DOKUMENTACI ! PŘED ZAHÁJENÍM REPASE OCELOVÝCH PROSKLENÝCH K-CÍ JE NUTNO ZAMĚŘIT STÁVAJÍCÍ STAVEBNÍ OTVORY S OHLEDEM NA VNITŘNÍ I VNĚJŠÍ OBKLAD !!!
1.13 OK NAVRHOVANÝ STAV	SCHÉMA: ZŮSTÁVÁ ZACHOVÁNA GEOMETRIE STÁVAJÍCÍHO STAVU NA OTEVÍRAVÁ DVEŘNÍ KŘÍDLA BUDOU OSAZENY BEZPEČNOSTNÍ MAGNETY ! SPECIFIKACE ZASKLENÍ – DLE SOUHRNNÉ SPECIFIKACE V ÚVODU TOHOTO VÝKRESU, ZA TITULNÍM LISTEM: 5	NAVRHOVANÝ STAV: – PŘEDNOSTNĚ BUDE PROVEDENA REPASE VÝROBKU A VÝMĚNA JEHO ZNEHODNOCENÝCH ČI NEFUNKČNÍCH ČÁSTÍ. – REPASE SE BUDE ŘÍDIT PŮVODNÍ HISTORICKO–TECHNICKOU DOKUMENTACÍ, KTERÁ JE NEDÍLNOU SOUČÁSTÍ PROJEKTOVÉ DOKUMENTACE. – POKUD HISTORICKO–TECHNICKÁ DOKUMENTACE ZNÁZORŇUJE PROVEDENÍ ODLIŠNÉ OD STÁVAJÍCÍHO STAVU, BUDE REPASE POSTUPOVAT PODLE HISTORICKO–TECHNICKÉ DOKUMENTACE. – POSTUP REPASE SE BUDE ODVÍJET DLE SOUHRNNÝCH POŽADAVKŮ A DLE SPECIFIKACE SANAČNÍ A ČISTÍCÍ TECHNOLOGIE OCELOVÝCH POVRCHŮ V ÚVODU TOHOTO VÝPISU, ZA TITULNÍM LISTEM. – SOUČÁSTÍ REPASE BUDE I OBNOVENÍ PLNÉ FUNKČNOSTI ZÁVĚSŮ, KOVÁNÍ, ZARÁŽEK, SAMOZAVÍRAČŮ ATD., VČETNĚ LEMOVACÍCH HLINÍKOVÝCH ČI OCELOVÝCH LIŠT. CHYBĚJÍCÍ HLINÍKOVÉ LEMOVACÍ LIŠTY BUDOU PO VZORKOVÁNÍ DODATEČNĚ VYROBENY ČI NAHRAZENY OBDOBNOU LIŠTOU. – SOUČÁSTÍ REPASE JE OBNOVENÍ POVRCHOVÉHO NÁTĚRU V RAL 9005 (ČERNÁ, MAT). TECHNOLOGIE NÁTĚRU JE POPSÁNA V ÚVODU TOHOTO VÝKRESU, ZA TITULNÍM LISTEM. HLINÍKOVÉ LEMOVACÍ LIŠTY ZŮSTÁVAJÍ BEZ POVRCHOVÉ ÚPRAVY. – STÁVAJÍCÍ ZASKLENÍ BUDE ODSTRANĚNO A NAHRAZENO NOVÝM TEPELNĚ–IZOLAČNÍM DVOJSKLEM – DLE SPECIFIKACE ZASKLENÍ, ZA TITUL.LISTEM. – SOUČÁSTÍ NÁHRADY ZASKLENÍ BUDE I ÚPRAVA KOTEVNÍCH PRVKŮ SKLA TAK, ABY BYLO MOŽNO OSADIT VÝŠE UVEDENÉ ZASKLENÍ. DÁLE BUDE DOPLNĚNO TĚSNĚNÍ MEZI SKLO A KOVOVOU KONSTRUKCI. – DVEŘNÍ ZÁMEK BUDE INSTALOVÁN DLE POŽADOVANÉ SMĚRNICE SŽ. ZOHLEDNĚNY BUDOU POŽADAVKY INVESTORA NA MOŽNOSTI ZAMYKÁNÍ JEDNOTLIVÝCH ZÁMKŮ, NADŘAZENÝCH SKUPIN TECHNOLOG.CELKŮ A CENTRÁLNÍHO GENERÁLNÍHO KLÍČE PRO CELÝ OBJEKT (3 STUPNĚ ZAMYKÁNÍ). – SOUČÁSTÍ REPASE JE OBNOVENÍ POVRCHOVÉHO NÁTĚRU DVEŘÍ V RAL 9005 (ČERNÁ, MAT) – POSTUP DLE SPECIFIKACE ZA TITULNÍM LISTEM. – V PŘÍPADĚ, ŽE TECHNICKÝ STAV VÝPLNĚ/VÝROBKU NEUMOŽNÍ DÍLČÍ ČI CELKOVOU REPASI, BUDE TENTO PRVEK NAHRAZEN IDENTICKOU KOPIÍ DLE POPISU V ÚVODU TOHOTO VÝKRESU, ZA TITULNÍM LISTEM.							

POL.	ZOBRAZENÍ	POPIS	PODLAŽÍ 1.PP (OS)	1.NP (OP)	2.NP (1P)	3.NP (2P)	STŘ.	KUSŮ CELKEM	POZNÁMKA
1.14 / OK STÁVAJÍCÍ STAV	SCHÉMA: KRESLENO POHLEDEM Z VNĚJŠÍ STRANY 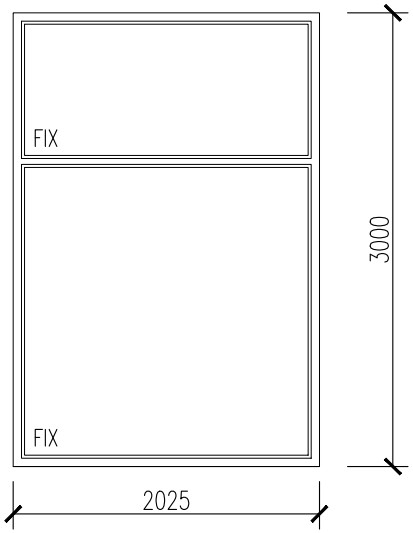 	**TYP 1:** DLE ÚVODNÍ SOUHRNNÉ SPECIFIKACE VČETNĚ FOTOGRAFIÍ STÁVAJÍCÍ STAV: – FASÁDNÍ PROSKLENÁ OCELOVÁ KONSTRUKCE, SLOŽENÍ ZE 2 FIXNÍCH ČÁSTÍ, ČLENĚNÍ DLE SCHÉMATU. STĚNA JE KOTVENA MEZI 2 OBVODOVÉ OCELOVÉ SLOUPY – MATERIÁL: OCELOVÉ PROFILY OTEVŘENÉ ČI UZAVŘENÉ, OCELOVÁ PÁSOVINA, OCELOVÝ PLECH – ZASKLENÍ: OBĚ ČÁSTI JSOU ZASKLENY JEDNODUCHÝM SKLEM PRŮHLEDNÝM – POVRCHOVÁ ÚPRAVA: NÁTĚR – BARVA: ČERNÁ – VYBAVENÍ: – ZASKLENÍ JE PO CELÉM SVÉM OBVODU OBOUSTRANNĚ ZALIŠTOVÁNO HLINÍKOVOU NAKLAPOVACÍ LIŠTOU	–	1ks=6,100 m2	–	–	–	1ks=6,100 m2	U KONSTRUKCE BUDE PROVEDENO PAROTĚSNÉ A DIFUZNÍ NAPOJENÍ NA OKOLNÍ KONSTRUKCE PO CELÉM OBVODU. NENAHRAZUJE DÍLENSKOU DOKUMENTACI ! PŘED ZAHÁJENÍM REPASE OCELOVÝCH PROSKLENÝCH K-CÍ JE NUTNO ZAMĚŘIT STÁVAJÍCÍ STAVEBNÍ OTVORY S OHLEDEM NA VNITŘNÍ I VNĚJŠÍ OBKLAD !!!
1.14 / OK NAVRHOVANÝ STAV	SCHÉMA: ZŮSTÁVÁ ZACHOVÁNA GEOMETRIE STÁVAJÍCÍHO STAVU SPECIFIKACE ZASKLENÍ – DLE SOUHRNNÉ SPECIFIKACE V ÚVODU TOHOTO VÝKRESU, ZA TITULNÍM LISTEM: 5	NAVRHOVANÝ STAV: – PŘEDNOSTNĚ BUDE PROVEDENA REPASE VÝROBKU A VÝMĚNA JEHO ZNEHODNOCENÝCH ČI NEFUNKČNÍCH ČÁSTÍ. – REPASE SE BUDE ŘÍDIT PŮVODNÍ HISTORICKO–TECHNICKOU DOKUMENTACÍ, KTERÁ JE NEDÍLNOU SOUČÁSTÍ PROJEKTOVÉ DOKUMENTACE. – POKUD HISTORICKO–TECHNICKÁ DOKUMENTACE ZNÁZORŇUJE PROVEDENÍ ODLIŠNÉ OD STÁVAJÍCÍHO STAVU, BUDE REPASE POSTUPOVAT PODLE HISTORICKO–TECHNICKÉ DOKUMENTACE. – POSTUP REPASE SE BUDE ODVÍJET DLE SOUHRNNÝCH POŽADAVKŮ A DLE SPECIFIKACE SANAČNÍ A ČISTÍCÍ TECHNOLOGIE OCELOVÝCH POVRCHŮ V ÚVODU TOHOTO VÝPISU, ZA TITULNÍM LISTEM. – SOUČÁSTÍ REPASE BUDE I OBNOVENÍ PLNÉ FUNKČNOSTI ZÁVĚSŮ, KOVÁNÍ, KLIČEK ATD., VČETNĚ LEMOVACÍCH HLINÍKOVÝCH ČI OCELOVÝCH LIŠT. CHYBĚJÍCÍ HLINÍKOVÉ LEMOVACÍ LIŠTY BUDOU PO VZORKOVÁNÍ DODATEČNĚ VYROBENY ČI NAHRAZENY OBDOBNOU LIŠTOU. – SOUČÁSTÍ REPASE JE OBNOVENÍ POVRCH. NÁTĚRU V RAL 9005 (ČERNÁ, MAT). TECHNOLOGIE NÁTĚRU JE POPSÁNA V ÚVODU, ZA TITULNÍM LISTEM. HLINÍKOVÉ LEMOVACÍ LIŠTY ZŮSTÁVAJÍ BEZ POVRCHOVÉ ÚPRAVY. – STÁVAJÍCÍ ZASKLENÍ BUDE ODSTRANĚNO A NAHRAZENO NOVÝM TEPELNĚ–IZOLAČNÍM DVOJSKLEM – DLE SPECIFIKACE ZASKLENÍ, ZA TITULNÍM LISTEM. – SOUČÁSTÍ NÁHRADY ZASKLENÍ BUDE I ÚPRAVA KOTEVNÍCH PRVKŮ SKLA TAK, ABY BYLO MOŽNO OSADIT VÝŠE UVEDENÉ ZASKLENÍ. DÁLE BUDE DOPLNĚNO TĚSNĚNÍ MEZI SKLO A KOVOVOU KONSTRUKCI. – ÚPRAVA VNĚJŠÍHO PARAPETU: JE SOUČÁSTÍ OCELOVÉ K–CE OKNA A BUDE REPASOVÁNA SPOLU S NÍM. – V PŘÍPADĚ, ŽE TECHNICKÝ STAV VÝPLNĚ/VÝROBKU NEUMOŽNÍ DÍLČÍ ČI CELKOVOU REPASI, BUDE TENTO PRVEK NAHRAZEN IDENTICKOU KOPIÍ DLE POPISU V ÚVODU TOHOTO VÝKRESU, ZA TITULNÍM LISTEM.							SPECIFIKACE ZASKLENÍ – DLE SOUHRNNÉ SPECIFIKACE V ÚVODU TOHOTO VÝKRESU, ZA TITULNÍM LISTEM:

POZNÁMKA		
KUSŮ CELKEM	CELKEM=162,400 m2	
PODLAŽÍ	STŘ.	1
	3.NP (2P)	1
	2.NP (1P)	27 x 6,015=162,400 m2
	1.NP (OP)	1
	1.PP (OS)	1

POPIS

ZOBRAZENÍ

7/OK **TYP 4:** STÁVAJÍCÍ STAV:

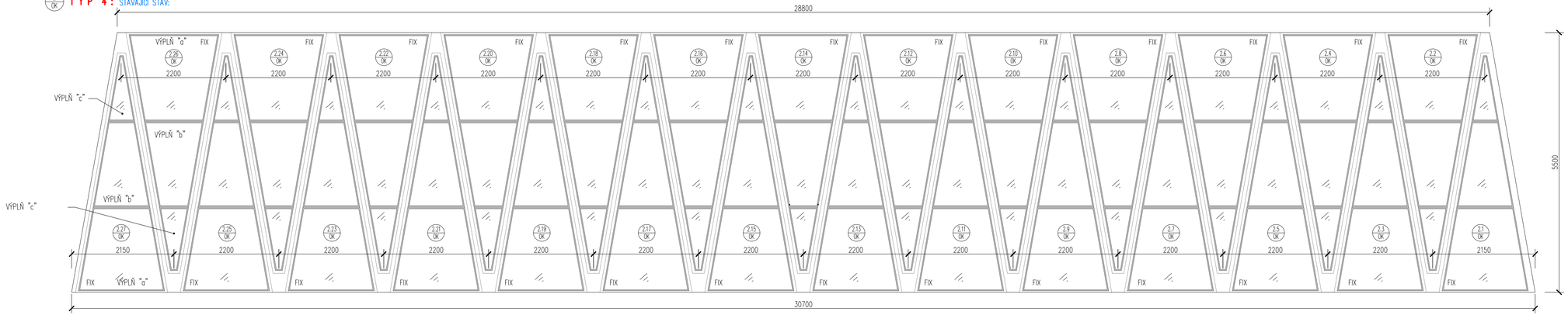

TYP 4: DLE ÚVODNÍ SOUHRNNÉ SPECIFIKACE
VČETNĚ FOTOGRAFIÍ

STÁVAJÍCÍ STAV:
- ČELNÍ FASÁDNÍ STĚNA DVORANY VÝPRAVNÍ HALY (NA ÚROVNI 2.NP) JE PROSKLENÁ KONSTRUKCE S OCELOVÝMI RÁMY ROZDĚLENÁ NA 27 FIXNÍCH ČÁSTÍ TVARU "V". KAŽDÁ JEDNOTLIVÁ ČÁST "V" JE PO VÝŠCE ROZDĚLENA NA 3 VÝPLNĚ "a", "b", "c" TROJÚHELNÍKOVÉHO NEBO LICHOBĚŽNÍKOVÉHO TVARU, ČLENĚNÍ DLE SCHÉMATU.
- MATERIÁL: OCELOVÉ PROFILY OTEVŘENÉ ČI UZAVŘENÉ, OCELOVÝ PLECH, LISOVANÉ HLINÍKOVÉ PROFILY, HLINÍKOVÉ KRYCÍ A LEMOVACÍ LIŠTY
- ZASKLENÍ: VŠECHNY ČÁSTI JSOU ZASKLENY JEDNODUCHÝM SKLEM ČIRÝM, PRŮHLEDNÝM
- POVRCHOVÁ ÚPRAVA: NÁTĚR
- BARVA: ČERNÁ
- VYBAVENÍ:
  - ZASKLENÍ JE PO CELÉM SVÉM OBVODU ZALIŠTOVÁNO HLINÍKOVÝMI LIŠTAMI
  - OCELOVÉ PROFILY JSOU Z VNĚJŠÍ STRANY KRYTY HLINÍKOVÝMI LIŠTAMI
  - VNĚJŠÍ PARAPET JE OPLECHOVÁN – DLE SAMOSTATNÉHO VÝPISU KLEMPÍŘSKÝCH VÝROBKŮ

NAVAZUJÍCÍ SOUČÁST OCELOVÉ FASÁDNÍ K-CE: 185/K
- ÚPRAVA VNĚJŠÍHO PARAPETU
- DLE OZNAČENÍ A VÝPISU KLEMPÍŘSKÝCH VÝROBKŮ

U KONSTRUKCE BUDE PROVEDENO
PAROTĚSNÉ A DIFUZNÍ NAPOJENÍ
NA OKOLNÍ KONSTRUKCE
PO CELÉM OBVODU.

NENAHRAZUJE DÍLENSKOU
DOKUMENTACI !

PŘED ZAHÁJENÍM VÝROBY
OCELOVÝCH PROSKLENÝCH
K-CÍLIE NUTNO ZAMĚŘIT
STÁVAJÍCÍ STAVEBNÍ OTVORY
S OHLEDEM NA VNITŘNÍ
I VNĚJŠÍ OBKLAD !!!

NAVRHOVANÝ STAV:
- PŘEDNOSTNĚ BUDE PROVEDENA REPASE VÝROBKU A VÝMĚNA JEHO ZNEHODNOCENÝCH ČI NEFUNKČNÍCH ČÁSTÍ.
- REPASE SE BUDE ŘÍDIT PŮVODNÍ HISTORICKO-TECHNICKOU DOKUMENTACÍ, KTERÁ JE NEDÍLNOU SOUČÁSTÍ PROJEKTOVÉ DOKUMENTACE.
- POKUD HISTORICKO-TECHNICKÁ DOKUMENTACE ZNÁZORŇUJE PROVEDENÍ ODLIŠNÉ OD STÁVAJÍCÍHO STAVU, BUDE REPASE POSTUPOVAT PODLE HISTORICKO-TECHNICKÉ DOKUMENTACE.
- POSTUP REPASE SE BUDE ODVÍJET DLE SOUHRNNÝCH POŽADAVKŮ A DLE SPECIFIKACE SANAČNÍ A ČISTÍCÍ TECHNOLOGIE OCELOVÝCH POVRCHŮ V ÚVODU TOHOTO VÝPISU, ZA TITULNÍM LISTEM.
- SOUČÁSTÍ REPASE BUDE I OBNOVENÍ PLNÉ FUNKČNOSTI ZÁVĚSŮ, KOVÁNÍ, KLIČEK ATD., VČETNĚ LEMOVACÍCH HLINÍKOVÝCH NEBO OCELOVÝCH LIŠT. CHYBĚJÍCÍ HLINÍKOVÉ LEMOVACÍ LIŠTY BUDOU PO VZORKOVÁNÍ DODATEČNĚ VYROBENY ČI NAHRAZENY OBDOBNOU LIŠTOU.
- SOUČÁSTÍ REPASE JE OBNOVENÍ POVRCHOVÉHO NÁTĚRU V RAL 9005 (ČERNÁ, MAT) A V ODSTÍNECH DLE STÁVAJÍCÍHO STAVU. TECHNOLOGIE NÁTĚRU JE POPSÁNA V ÚVODU TOHOTO VÝKRESU, ZA TITULNÍM LISTEM. HLINÍKOVÉ LEMOVACÍ LIŠTY ZŮSTÁVAJÍ BEZ POVRCHOVÉ ÚPRAVY.
- STÁVAJÍCÍ ZASKLENÍ BUDE ODSTRANĚNO A NAHRAZENO NOVÝM TEPELNĚ-IZOLAČNÍM DVOJSKLEM – DLE SPECIFIKACE ZASKLENÍ, ZA TITULNÍM LISTEM.
- SOUČÁSTÍ NÁHRADY ZASKLENÍ BUDE I ÚPRAVA KOTEVNÍCH PRVKŮ SKLA TAK, ABY BYLO MOŽNO OSADIT VÝŠE UVEDENÉ ZASKLENÍ. DÁLE BUDE DOPLNĚNO TĚSNĚNÍ MEZI SKLO A KOVOVOU KONSTRUKCI.
- V PŘÍPADĚ, ŽE TECHNICKÝ STAV VÝPLNĚ/VÝROBKU NEUMOŽNÍ DÍLČÍ ČI CELKOVOU REPASI, BUDE TENTO PRVEK NAHRAZEN IDENTICKOU KOPIÍ DLE POPISU V ÚVODU TOHOTO VÝKRESU, ZA TITULNÍM LISTEM.
- ÚPRAVA VNĚJŠÍHO PARAPETU: DLE OZNAČENÍ A SAMOSTATNÉHO VÝPISU KLEMPÍŘSKÝCH VÝROBKŮ.

SPECIFIKACE ZASKLENÍ – DLE
SOUHRNNÉ SPECIFIKACE V ÚVODU
TOHOTO VÝKRESU, ZA TITULNÍM
LISTEM:

5

POL.

7/25

POLOŽKA NEOBSAZENA

7/25

VÝPIS PSV – KONSTRUKCE PROSKLENÉ FASÁDNÍ OCELOVÉ

1075_NV

POL.	ZOBRAZENÍ	POPIS	PODLAŽÍ 1.PP (OS)	1.NP (OP)	2.NP (1P)	3.NP (2P)	STŘ.	KUSŮ CELKEM	POZNÁMKA
4 / OK STÁVAJÍCÍ STAV	**TYP 5a:** STÁVAJÍCÍ STAV: SCHÉMA: KRESLENO POHLEDEM Z VNĚJŠÍ STRANY 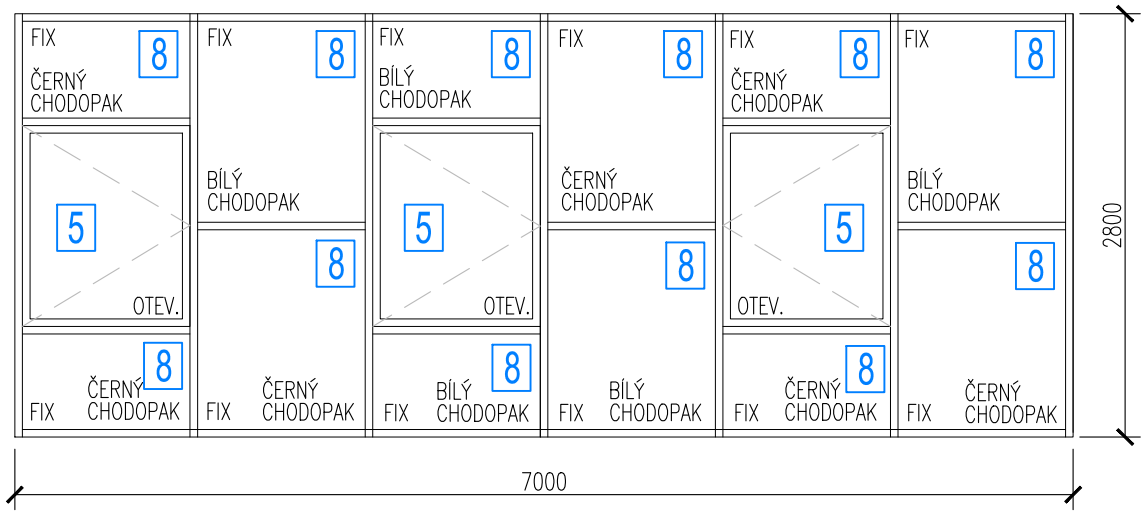		–	1ks=19,600 m2	–	–	–	1ks=19,600 m2	U KONSTRUKCE BUDE PROVEDENO PAROTĚSNÉ A DIFUZNÍ NAPOJENÍ NA OKOLNÍ KONSTRUKCE PO CELÉM OBVODU. NENAHRAZUJE DÍLENSKOU DOKUMENTACI !
		TYP 5a: DLE ÚVODNÍ SOUHRNNÉ SPECIFIKACE VČETNĚ FOTOGRAFIÍ STÁVAJÍCÍ STAV: – FASÁDNÍ DĚLENÁ PŘEDSAZENÁ OCELOVÁ STĚNA JE SLOŽENA Z 12 FIXNÍCH ČÁSTÍ A 3 OTEVÍRAVÝCH KŘÍDEL, ČLENĚNÍ DLE SCHÉMATU. – MATERIÁL: OCELOVÉ PROFILY OTEVŘENÉ I UZAVŘENÉ, OCELOVÁ TYČOVINA – ZASKLENÍ: 3 OTEVÍRAVÉ ČÁSTI JSOU ZASKLENY PRŮHLEDNÝM SKLEM JEDNODUCHÝM, ČIRÝM. OSTATNÍ FIXNÍ ČÁSTI KONSTRUKCE BYLY PROVEDENY SE ZASKLENÍM BAREVNÝM SKLEM NEPRŮDLEDNÝM BÍLÝM A ČERNÝM – DLE SCHÉMATU. – POVRCHOVÁ ÚPRAVA: NÁTĚR – BARVA: ČERNÁ – ÚPRAVA VNITŘNÍHO PARAPETU: OMÍTKA HLADKÁ S MALBOU – V SOUČASNÉ DOBĚ JE FASÁDNÍ OCELOVÁ KONSTRUKCE BEZ BAREVNÉHO ZASKLENÍ. Z VNĚJŠÍ STRANY BYLA CELÁ PLOCHA K–CE ZAVAŘENA OCELOVÝM PLECHEM A NA FASÁDU OBJEKTU BYL UMÍSTĚN VELKOPLOŠNÝ BILLBOARD.							PŘED ZAHÁJENÍM VÝROBY OCELOVÝCH PROSKLENÝCH K-CÍ JE NUTNO ZAMĚŘIT STÁVAJÍCÍ STAVEBNÍ OTVORY S OHLEDEM NA VNITŘNÍ I VNĚJŠÍ OBKLAD !!!
4 / OK NAVRHOVANÝ STAV	NAVRHOVANÝ STAV: – PŘEDNOSTNĚ BUDE PROVEDENA REPASE VÝROBKU A VÝMĚNA JEHO ZNEHODNOCENÝCH ČI NEFUNKČNÍCH ČÁSTÍ. – REPASE SE BUDE ŘÍDIT PŮVODNÍ HISTORICKO–TECHN. DOKUMENTACÍ, KTERÁ JE NEDÍLNOU SOUČÁSTÍ PROJEKTOVÉ DOKUMENTACE. – POKUD HISTORICKO–TECHNICKÁ DOKUMENTACE ZNÁZORŇUJE PROVEDENÍ ODLIŠNÉ OD STÁVAJÍCÍHO STAVU, BUDE REPASE POSTUPOVAT PODLE HISTORICKO–TECHNICKÉ DOKUMENTACE. – POSTUP REPASE SE BUDE ODVÍJET DLE SOUHRNNÝCH POŽADAVKŮ A DLE SPECIFIKACE SANAČNÍ A ČISTÍCÍ TECHNOLOGIE OCELOVÝCH POVRCHŮ V ÚVODU TOHOTO VÝPISU, ZA TITULNÍM LISTEM. – SOUČÁSTÍ REPASE BUDE I OBNOVENÍ PLNÉ FUNKČNOSTI ZÁVĚSŮ, KOVÁNÍ, KLIČEK ATD., VČETNĚ LEMOVACÍCH HLINÍKOVÝCH ČI OCELOVÝCH LIŠT. CHYBĚJÍCÍ LIŠTY BUDOU PO VZORKOVÁNÍ DODATEČNĚ VYROBENY ČI NAHRAZENY OBDOBNOU LIŠTOU. – SOUČÁSTÍ REPASE JE OBNOVENÍ POVRCH.NÁTĚRU V RAL 9005 (ČERNÁ, MAT). TECHNOLOGIE NÁTĚRU JE POPSÁNA, ZA TIT.LISTEM. – STÁVAJÍCÍ ZASKLENÍ BUDE ODSTRANĚNO A NAHRAZENO NOVÝM TEPELNĚ–IZOLAČNÍM DVOJSKLEM – DLE SPECIFIKACE ZASKLENÍ, ZA TITULNÍM LISTEM. – SOUČÁSTÍ NÁHRADY ZASKLENÍ BUDE I ÚPRAVA KOTEVNÍCH PRVKŮ SKLA TAK, ABY BYLO MOŽNO OSADIT VÝŠE UVEDENÉ ZASKLENÍ. DÁLE BUDE DOPLNĚNO TĚSNĚNÍ MEZI SKLO A KOVOVOU KONSTRUKCI. – V PŘÍPADĚ, ŽE TECHNICKÝ STAV VÝPLNĚ/VÝROBKU NEUMOŽNÍ DÍLČÍ ČI CELKOVOU REPASI, BUDE TENTO PRVEK NAHRAZEN IDENTICKOU KOPIÍ DLE POPISU V ÚVODU TOHOTO VÝKRESU, ZA TITULNÍM LISTEM. – ÚPRAVA HORNÍ HRANY: DLE OZNAČENÍ A SAMOSTATNÉHO VÝPISU KLEMPÍŘSKÝCH VÝROBKŮ.								NA VŠECHA OTEVÍRAVÁ OKENNÍ KŘÍDLA BUDOU OSAZENY BEZPEČNOSTNÍ MAGNETY ! SPECIFIKACE ZASKLENÍ – DLE SOUHRNNÉ SPECIFIKACE V ÚVODU TOHOTO VÝKRESU, ZA TITULNÍM LISTEM: 5 8

NAVAZUJÍCÍ SOUČÁST OCELOVÉ FASÁDNÍ K–CE:
- OPLECHOVÁNÍ HORNÍ HRANY OCELOVÉ PŘEDSAZENÉ STĚNY
- DLE OZNAČENÍ A VÝPISU KLEMPÍŘSKÝCH VÝROBKŮ

221 / K

POL.	ZOBRAZENÍ	POPIS	PODLAŽÍ 1.PP (OS)	1.NP (OP)	2.NP (1P)	3.NP (2P)	STŘ.	KUSŮ CELKEM	POZNÁMKA
5 / OK STÁVAJÍCÍ STAV	**TYP 5b:** STÁVAJÍCÍ STAV: SCHÉMA: KRESLENO POHLEDEM Z VNĚJŠÍ STRANY 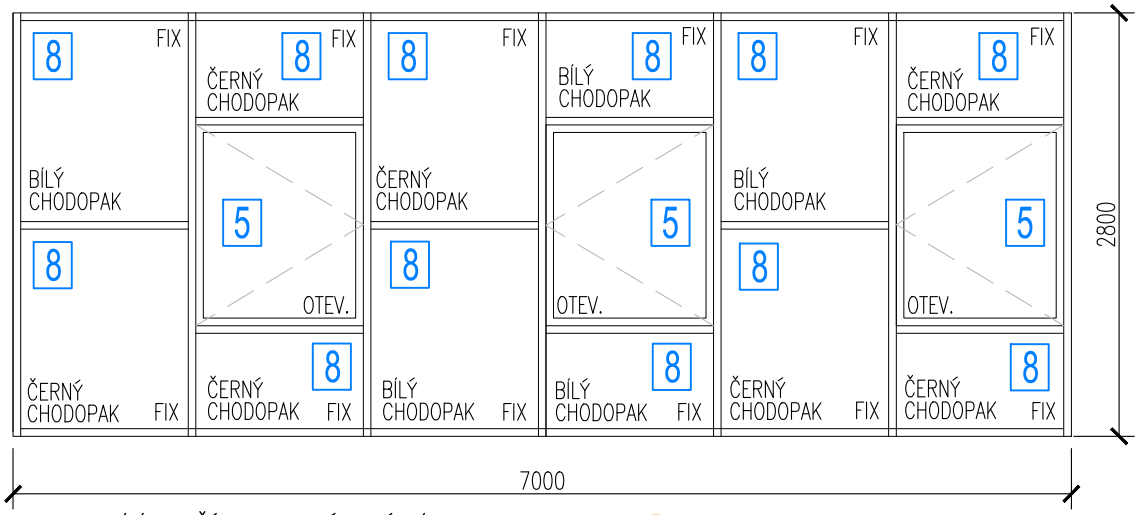		–	1ks=19,600 m2	–	–	–	1ks=19,600 m2	U KONSTRUKCE BUDE PROVEDENO PAROTĚSNÉ A DIFUZNÍ NAPOJENÍ NA OKOLNÍ KONSTRUKCE PO CELÉM OBVODU. NENAHRAZUJE DÍLENSKOU DOKUMENTACI !
5 / OK NAVRHOVANÝ STAV	NAVRHOVANÝ STAV: – PŘEDNOSTNĚ BUDE PROVEDENA REPASE VÝROBKU A VÝMĚNA JEHO ZNEHODNOCENÝCH ČI NEFUNKČNÍCH ČÁSTÍ. – REPASE SE BUDE ŘÍDIT PŮVODNÍ HISTORICKO–TECHN. DOKUMENTACÍ, KTERÁ JE NEDÍLNOU SOUČÁSTÍ PROJEKTOVÉ DOKUMENTACE. – POKUD HISTORICKO–TECHNICKÁ DOKUMENTACE ZNÁZORŇUJE PROVEDENÍ ODLIŠNÉ OD STÁVAJÍCÍHO STAVU, BUDE REPASE POSTUPOVAT PODLE HISTORICKO–TECHNICKÉ DOKUMENTACE. – POSTUP REPASE SE BUDE ODVÍJET DLE SOUHRNNÝCH POŽADAVKŮ A DLE SPECIFIKACE SANAČNÍ A ČISTÍCÍ TECHNOLOGIE OCELOVÝCH POVRCHŮ V ÚVODU TOHOTO VÝPISU, ZA TITULNÍM LISTEM. – SOUČÁSTÍ REPASE BUDE I OBNOVENÍ PLNÉ FUNKČNOSTI ZÁVĚSŮ, KOVÁNÍ, KLIČEK ATD., VČETNĚ LEMOVACÍCH HLINÍKOVÝCH ČI OCELOVÝCH LIŠT. CHYBĚJÍCÍ LIŠTY BUDOU PO VZORKOVÁNÍ DODATEČNĚ VYROBENY ČI NAHRAZENY OBDOBNOU LIŠTOU. – SOUČÁSTÍ REPASE JE OBNOVENÍ POVRCH.NÁTĚRU V RAL 9005 (ČERNÁ, MAT). TECHNOLOGIE NÁTĚRU JE POPSÁNA, ZA TIT.LISTEM. – STÁVAJÍCÍ ZASKLENÍ BUDE ODSTRANĚNO A NAHRAZENO NOVÝM TEPELNĚ–IZOLAČNÍM DVOJSKLEM – DLE SPECIFIKACE ZASKLENÍ, ZA TITULNÍM LISTEM. – SOUČÁSTÍ NÁHRADY ZASKLENÍ BUDE I ÚPRAVA KOTEVNÍCH PRVKŮ SKLA TAK, ABY BYLO MOŽNO OSADIT VÝŠE UVEDENÉ ZASKLENÍ. DÁLE BUDE DOPLNĚNO TĚSNĚNÍ MEZI SKLO A KOVOVOU KONSTRUKCI. – V PŘÍPADĚ, ŽE TECHNICKÝ STAV VÝPLNĚ/VÝROBKU NEUMOŽNÍ DÍLČÍ ČI CELKOVOU REPASI, BUDE TENTO PRVEK NAHRAZEN IDENTICKOU KOPIÍ DLE POPISU V ÚVODU TOHOTO VÝKRESU, ZA TITULNÍM LISTEM. – ÚPRAVA HORNÍ HRANY: DLE OZNAČENÍ A SAMOSTATNÉHO VÝPISU KLEMPÍŘSKÝCH VÝROBKŮ.								

NAVAZUJÍCÍ SOUČÁST OCELOVÉ FASÁDNÍ K–CE:
– OPLECHOVÁNÍ HORNÍ HRANY OCELOVÉ PŘEDSAZENÉ STĚNY
– DLE OZNAČENÍ A VÝPISU KLEMPÍŘSKÝCH VÝROBKŮ

222 / K

TYP 5b:
DLE ÚVODNÍ SOUHRNNÉ SPECIFIKACE VČETNĚ FOTOGRAFIÍ

STÁVAJÍCÍ STAV:
– FASÁDNÍ DĚLENÁ PŘEDSAZENÁ OCELOVÁ STĚNA JE SLOŽENA Z 12 FIXNÍCH ČÁSTÍ A 3 OTEVÍRAVÝCH KŘÍDEL, ČLENĚNÍ DLE SCHÉMATU.
– MATERIÁL: OCELOVÉ PROFILY OTEVŘENÉ I UZAVŘENÉ, OCELOVÁ TYČOVINA
– ZASKLENÍ: 3 OTEVÍRAVÉ ČÁSTI JSOU ZASKLENY PRŮHLEDNÝM SKLEM JEDNODUCHÝM, ČIRÝM. OSTATNÍ FIXNÍ ČÁSTI KONSTRUKCE BYLY PROVEDENY SE ZASKLENÍM BAREVNÝM SKLEM NEPRŮDLEDNÝM BÍLÝM A ČERNÝM – DLE SCHÉMATU.
– POVRCHOVÁ ÚPRAVA: NÁTĚR
– BARVA: ČERNÁ
– ÚPRAVA VNITŘNÍHO PARAPETU: OMÍTKA HLADKÁ S MALBOU
– V SOUČASNÉ DOBĚ JE FASÁDNÍ OCELOVÁ KONSTRUKCE BEZ BAREVNÉHO ZASKLENÍ. Z VNĚJŠÍ STRANY BYLA CELÁ PLOCHA K–CE ZAVAŘENA OCELOVÝM PLECHEM A NA FASÁDU OBJEKTU BYL UMÍSTĚN VELKOPLOŠNÝ BILLBOARD.

PŘED ZAHÁJENÍM VÝROBY OCELOVÝCH PROSKLENÝCH K-CÍ JE NUTNO ZAMĚŘIT STÁVAJÍCÍ STAVEBNÍ OTVORY S OHLEDEM NA VNITŘNÍ I VNĚJŠÍ OBKLAD !!!

NA VŠECHA OTEVÍRAVÁ OKENNÍ KŘÍDLA BUDOU OSAZENY BEZPEČNOSTNÍ MAGNETY !

SPECIFIKACE ZASKLENÍ – DLE SOUHRNNÉ SPECIFIKACE V ÚVODU TOHOTO VÝKRESU, ZA TITULNÍM LISTEM:

5 8

POL.	ZOBRAZENÍ	POPIS	PODLAŽÍ 1.PP (OS)	1.NP (OP)	2.NP (1P)	3.NP (2P)	STŘ.	KUSŮ CELKEM	POZNÁMKA
6 / OK STÁVAJÍCÍ STAV			–	1ks=50,600 m2	–	–	–	1ks=50,600 m2	U KONSTRUKCE BUDE PROVEDENO PAROTĚSNÉ A DIFUZNÍ NAPOJENÍ NA OKOLNÍ KONSTRUKCE PO CELÉM OBVODU. NENAHRAZUJE DÍLENSKOU DOKUMENTACI !

TYP 6: STÁVAJÍCÍ STAV:

SCHÉMA:
KRESLENO POHLEDEM Z VNĚJŠÍ STRANY

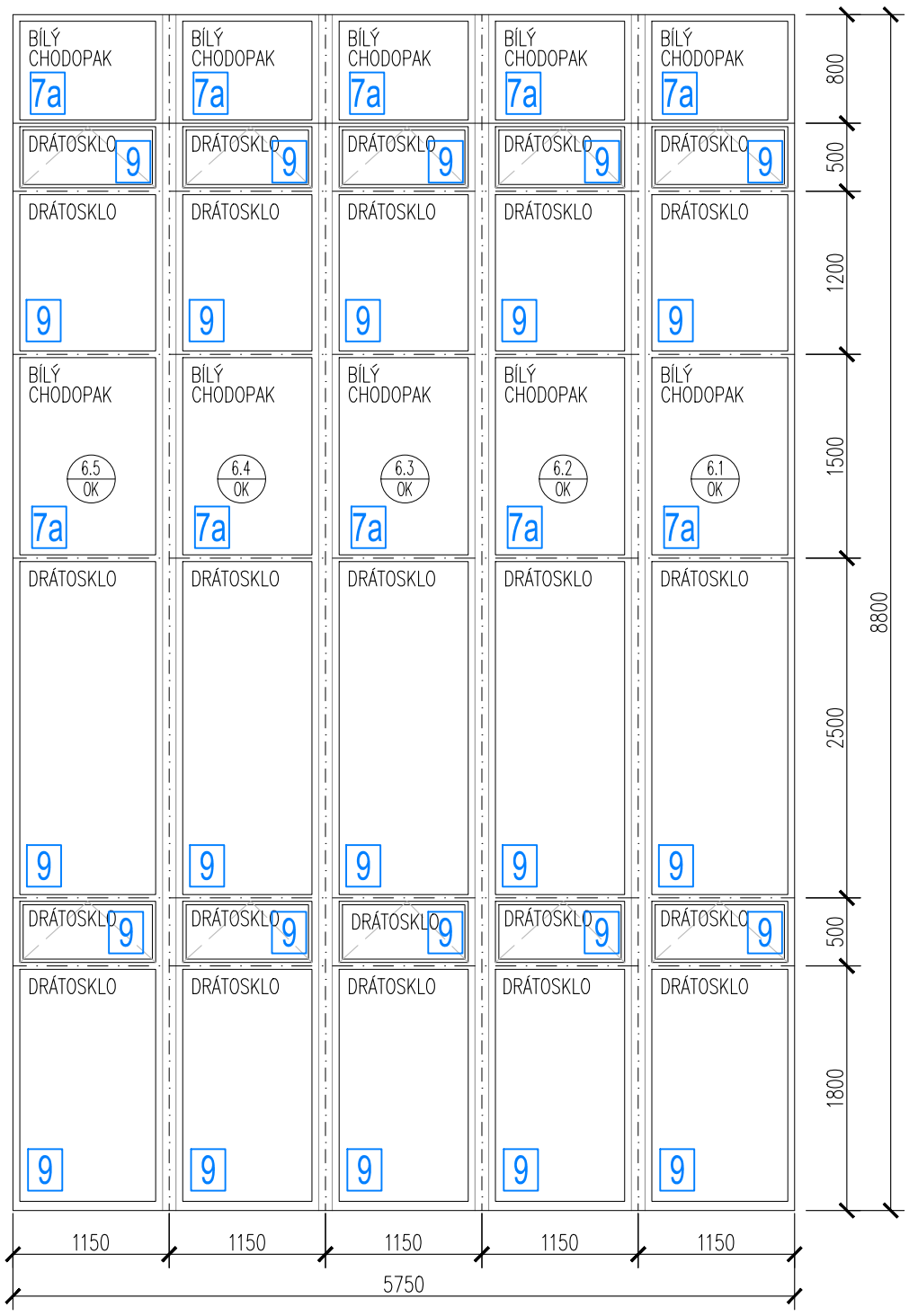

NAVAZUJÍCÍ SOUČÁST OCELOVÉ FASÁDNÍ K–CE: 186 / K
- ÚPRAVA VNĚJŠÍHO PARAPETU
- DLE OZNAČENÍ A VÝPISU KLEMPÍŘSKÝCH VÝROBKŮ

TYP 6: DLE ÚVODNÍ SOUHRNNÉ SPECIFIKACE VČETNĚ FOTOGRAFIÍ

STÁVAJÍCÍ STAV:
- DĚLENÁ PROSKLENÁ FASÁDNÍ KONSTRUKCE JE SLOŽENA Z 25 FIXNÍCH ČÁSTÍ A 10 SKLÁPĚCÍCH KŘÍDEL, ČLENĚNÍ DLE SCHÉMATU.
- MATERIÁL: OCELOVÉ JAKLOVÉ PROFILY OTEVŘENÉ, LISOVANÝ PLECH
- ZASKLENÍ: SKLÁPĚCÍ KŘÍDLA A NĚKTERÉ FIXNÍ ČÁSTI JSOU ZASKLENY JEDNODUCHÝM NEPRŮHLEDNÝM DRÁTOSKLEM, ZBYTEK FIXNÍCH ČÁSTÍ JE ZASKLEN BÍLÝM SKLEM CHODOPAK (DLE POPISU VE SCHÉMATU)
- POVRCHOVÁ ÚPRAVA: NÁTĚR
- BARVA: ČERNÁ
- VYBAVENÍ:
  - SKLÁPĚCÍ KŘÍDLA JSOU VYBAVENA DOBOVÝM KOVÁNÍM
  - VNĚJŠÍ PARAPET JE OPLECHOVÁN – DLE SAMOSTATNÉHO VÝPISU KLEMPÍŘSKÝCH VÝROBKŮ

PŘED ZAHÁJENÍM VÝROBY OCELOVÝCH PROSKLENÝCH K-CÍ JE NUTNO ZAMĚŘIT STÁVAJÍCÍ STAVEBNÍ OTVORY S OHLEDEM NA VNITŘNÍ I VNĚJŠÍ OBKLAD !!!

NA VŠECHNA SPODNÍ SKLÁPĚCÍ OKENNÍ KŘÍDLA BUDOU OSAZENA BEZPEČNOSTNÍ MAGNETY !

SPECIFIKACE ZASKLENÍ – DLE SOUHRNNÉ SPECIFIKACE V ÚVODU TOHOTO VÝKRESU, ZA TITULNÍM LISTEM:

7a 9

6 / OK NAVRHOVANÝ STAV

NAVRHOVANÝ STAV:
- PŘEDNOSTNĚ BUDE PROVEDENA REPASE VÝROBKU A VÝMĚNA JEHO ZNEHODNOCENÝCH ČI NEFUNKČNÍCH ČÁSTÍ.
- REPASE SE BUDE ŘÍDIT PŮVODNÍ HISTORICKO–TECHNICKOU DOKUMENTACÍ, KTERÁ JE NEDÍLNOU SOUČÁSTÍ PROJEKTOVÉ DOKUMENTACE.
- POKUD HISTORICKO–TECHNICKÁ DOKUMENTACE ZNÁZORŇUJE PROVEDENÍ ODLIŠNÉ OD STÁVAJÍCÍHO STAVU, BUDE REPASE POSTUPOVAT PODLE HISTORICKO–TECHNICKÉ DOKUMENTACE.
- POSTUP REPASE SE BUDE ODVÍJET DLE SOUHRNNÝCH POŽADAVKŮ A DLE SPECIFIKACE SANAČNÍ A ČISTÍCÍ TECHNOLOGIE OCELOVÝCH POVRCHŮ V ÚVODU TOHOTO VÝPISU, ZA TITULNÍM LISTEM.
- SOUČÁSTÍ REPASE BUDE I OBNOVENÍ PLNÉ FUNKČNOSTI ZÁVĚSŮ, KOVÁNÍ, KLIČEK ATD., VČETNĚ LEMOVACÍCH HLINÍKOVÝCH ČI OCELOVÝCH LIŠT. CHYBĚJÍCÍ HLINÍKOVÉ LEMOVACÍ LIŠTY BUDOU PO VZORKOVÁNÍ DODATEČNĚ VYROBENY ČI NAHRAZENY OBDOBNOU LIŠTOU.
- SOUČÁSTÍ REPASE JE OBNOVENÍ POVRCH. NÁTĚRU V RAL 9005 (ČERNÁ, MAT). TECHNOLOGIE NÁTĚRU JE POPSÁNA V ÚVODU, ZA TITULNÍM LISTEM. HLINÍKOVÉ LEMOVACÍ LIŠTY ZŮSTÁVAJÍ BEZ POVRCHOVÉ ÚPRAVY.
- STÁVAJÍCÍ ZASKLENÍ BUDE ODSTRANĚNO A NAHRAZENO NOVÝM TEPELNĚ–IZOLAČNÍM DVOJSKLEM – DLE SPECIFIKACE ZASKLENÍ, ZA TITULNÍM LISTEM.
- SOUČÁSTÍ NÁHRADY ZASKLENÍ BUDE I ÚPRAVA KOTEVNÍCH PRVKŮ SKLA TAK, ABY BYLO MOŽNO OSADIT VÝŠE UVEDENÉ ZASKLENÍ. DÁLE BUDE DOPLNĚNO TĚSNĚNÍ MEZI SKLO A KOVOVOU KONSTRUKCI.
- V PŘÍPADĚ, ŽE TECHNICKÝ STAV VÝPLNĚ/VÝROBKU NEUMOŽNÍ DÍLČÍ ČI CELKOVOU REPASI, BUDE TENTO PRVEK NAHRAZEN IDENTICKOU KOPIÍ DLE POPISU V ÚVODU TOHOTO VÝKRESU, ZA TITULNÍM LISTEM.
- ÚPRAVA VNĚJŠÍHO PARAPETU: DLE OZNAČENÍ A SAMOSTATNÉHO VÝPISU KLEMPÍŘSKÝCH VÝROBKŮ.
- ÚPRAVA VNITŘNÍHO PARAPETU: STÁVAJÍCÍ VYČIŠTĚNÝ OBKLAD SVĚTLÝM FASÁDNÍM KABŘINCOVÝM PÁSKEM

POL.	ZOBRAZENÍ	POPIS	PODLAŽÍ 1.PP (OS)	1.NP (OP)	2.NP (1P)	3.NP (2P)	STŘ.	KUSŮ CELKEM	POZNÁMKA
7/OK STÁVAJÍCÍ STAV			–	1ks=50,600 m2	–	–	–	1ks=50,600 m2	U KONSTRUKCE BUDE PROVEDENO PAROTĚSNÉ A DIFUZNÍ NAPOJENÍ NA OKOLNÍ KONSTRUKCE PO CELÉM OBVODU. NENAHRAZUJE DÍLENSKOU DOKUMENTACI !

TYP 6: STÁVAJÍCÍ STAV:

SCHÉMA:
KRESLENO POHLEDEM Z VNĚJŠÍ STRANY

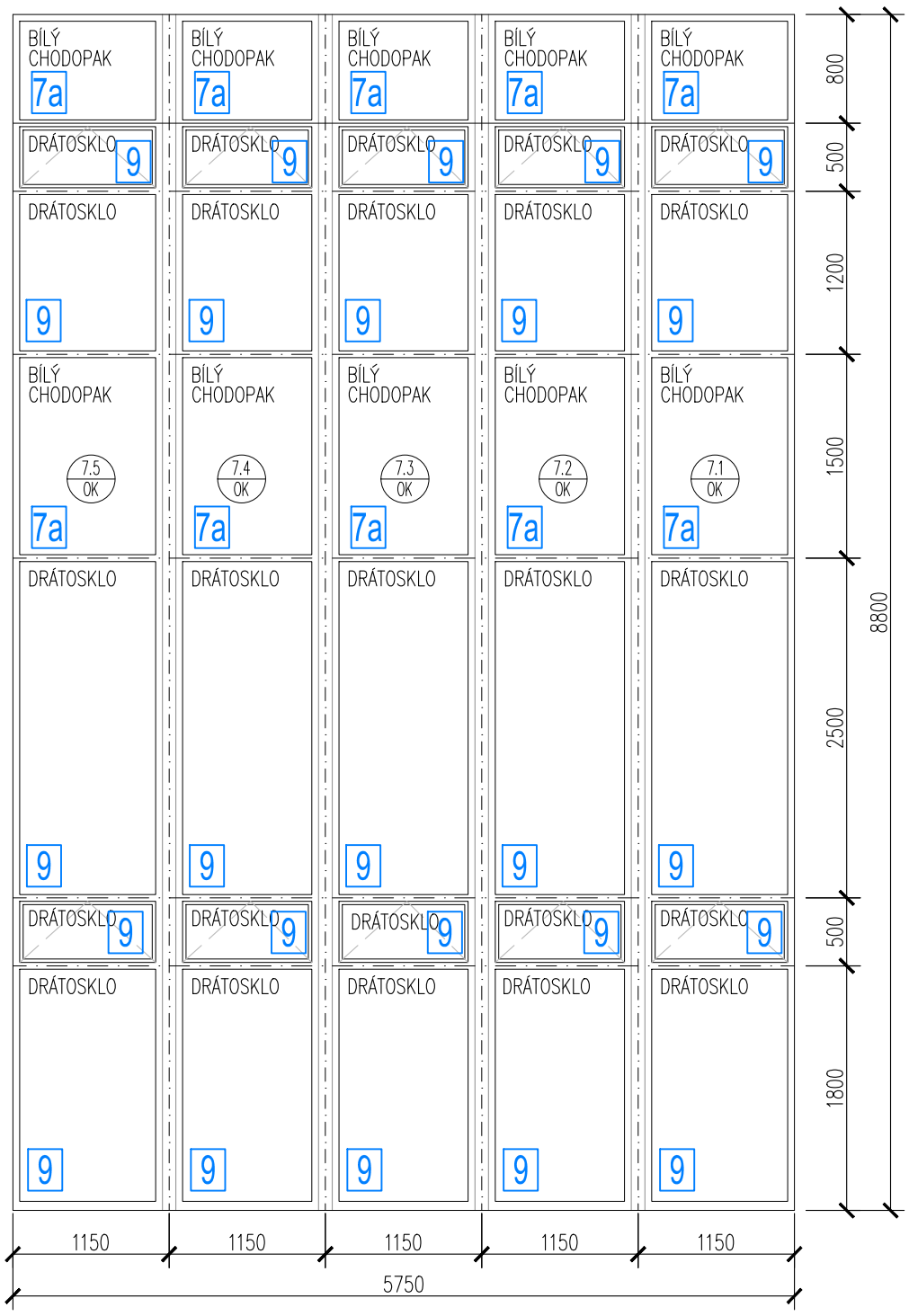

TYP 6: DLE ÚVODNÍ SOUHRNNÉ SPECIFIKACE VČETNĚ FOTOGRAFIÍ

STÁVAJÍCÍ STAV:
- DĚLENÁ PROSKLENÁ FASÁDNÍ KONSTRUKCE JE SLOŽENA Z 25 FIXNÍCH ČÁSTÍ A 10 SKLÁPĚCÍCH KŘÍDEL, ČLENĚNÍ DLE SCHÉMATU.
- MATERIÁL: OCELOVÉ JAKLOVÉ PROFILY OTEVŘENÉ, LISOVANÝ PLECH
- ZASKLENÍ: SKLÁPĚCÍ KŘÍDLA A NĚKTERÉ FIXNÍ ČÁSTI JSOU ZASKLENY JEDNODUCHÝM NEPRŮHLEDNÝM DRÁTOSKLEM, ZBYTEK FIXNÍCH ČÁSTÍ JE ZASKLEN BÍLÝM SKLEM CHODOPAK (DLE POPISU VE SCHÉMATU)
- POVRCHOVÁ ÚPRAVA: NÁTĚR
- BARVA: ČERNÁ
- VYBAVENÍ:
  - SKLÁPĚCÍ KŘÍDLA JSOU VYBAVENA DOBOVÝM KOVÁNÍM
  - VNĚJŠÍ PARAPET JE OPLECHOVÁN – DLE SAMOSTATNÉHO VÝPISU KLEMPÍŘSKÝCH VÝROBKŮ

PŘED ZAHÁJENÍM VÝROBY OCELOVÝCH PROSKLENÝCH K-CÍ JE NUTNO ZAMĚŘIT STÁVAJÍCÍ STAVEBNÍ OTVORY S OHLEDEM NA VNITŘNÍ I VNĚJŠÍ OBKLAD !!!

NAVAZUJÍCÍ SOUČÁST OCELOVÉ FASÁDNÍ K–CE: 187/K
- ÚPRAVA VNĚJŠÍHO PARAPETU
- DLE OZNAČENÍ A VÝPISU KLEMPÍŘSKÝCH VÝROBKŮ

NA VŠECHNA SPODNÍ SKLÁPĚCÍ OKENNÍ KŘÍDLA BUDOU OSAZENA BEZPEČNOSTNÍ MAGNETY !

SPECIFIKACE ZASKLENÍ – DLE SOUHRNNÉ SPECIFIKACE V ÚVODU TOHOTO VÝKRESU, ZA TITULNÍM LISTEM:

7a 9

7/OK NAVRHOVANÝ STAV

NAVRHOVANÝ STAV:
- PŘEDNOSTNĚ BUDE PROVEDENA REPASE VÝROBKU A VÝMĚNA JEHO ZNEHODNOCENÝCH ČI NEFUNKČNÍCH ČÁSTÍ.
- REPASE SE BUDE ŘÍDIT PŮVODNÍ HISTORICKO–TECHNICKOU DOKUMENTACÍ, KTERÁ JE NEDÍLNOU SOUČÁSTÍ PROJEKTOVÉ DOKUMENTACE.
- POKUD HISTORICKO–TECHNICKÁ DOKUMENTACE ZNÁZORŇUJE PROVEDENÍ ODLIŠNÉ OD STÁVAJÍCÍHO STAVU, BUDE REPASE POSTUPOVAT PODLE HISTORICKO–TECHNICKÉ DOKUMENTACE.
- POSTUP REPASE SE BUDE ODVÍJET DLE SOUHRNNÝCH POŽADAVKŮ A DLE SPECIFIKACE SANAČNÍ A ČISTÍCÍ TECHNOLOGIE OCELOVÝCH POVRCHŮ V ÚVODU TOHOTO VÝPISU, ZA TITULNÍM LISTEM.
- SOUČÁSTÍ REPASE BUDE I OBNOVENÍ PLNÉ FUNKČNOSTI ZÁVĚSŮ, KOVÁNÍ, KLIČEK ATD., VČETNĚ LEMOVACÍCH HLINÍKOVÝCH ČI OCELOVÝCH LIŠT. CHYBĚJÍCÍ HLINÍKOVÉ LEMOVACÍ LIŠTY BUDOU PO VZORKOVÁNÍ DODATEČNĚ VYROBENY ČI NAHRAZENY OBDOBNOU LIŠTOU.
- SOUČÁSTÍ REPASE JE OBNOVENÍ POVRCH. NÁTĚRU V RAL 9005 (ČERNÁ, MAT). TECHNOLOGIE NÁTĚRU JE POPSÁNA V ÚVODU, ZA TITULNÍM LISTEM. HLINÍKOVÉ LEMOVACÍ LIŠTY ZŮSTÁVAJÍ BEZ POVRCHOVÉ ÚPRAVY.
- STÁVAJÍCÍ ZASKLENÍ BUDE ODSTRANĚNO A NAHRAZENO NOVÝM TEPELNĚ–IZOLAČNÍM DVOJSKLEM – DLE SPECIFIKACE ZASKLENÍ, ZA TITULNÍM LISTEM.
- SOUČÁSTÍ NÁHRADY ZASKLENÍ BUDE I ÚPRAVA KOTEVNÍCH PRVKŮ SKLA TAK, ABY BYLO MOŽNO OSADIT VÝŠE UVEDENÉ ZASKLENÍ. DÁLE BUDE DOPLNĚNO TĚSNĚNÍ MEZI SKLO A KOVOVOU KONSTRUKCI.
- V PŘÍPADĚ, ŽE TECHNICKÝ STAV VÝPLNĚ/VÝROBKU NEUMOŽNÍ DÍLČÍ ČI CELKOVOU REPASI, BUDE TENTO PRVEK NAHRAZEN IDENTICKOU KOPÍÍ DLE POPISU V ÚVODU TOHOTO VÝKRESU, ZA TITULNÍM LISTEM.
- ÚPRAVA VNĚJŠÍHO PARAPETU: DLE OZNAČENÍ A SAMOSTATNÉHO VÝPISU KLEMPÍŘSKÝCH VÝROBKŮ.
- ÚPRAVA VNITŘNÍHO PARAPETU: STÁVAJÍCÍ VYČIŠTĚNÝ OBKLAD SVĚTLÝM FASÁDNÍM KABŘINCOVÝM PÁSKEM

POL.	ZOBRAZENÍ	POPIS	PODLAŽÍ 1.PP (OS)	1.NP (OP)	2.NP (1P)	3.NP (2P)	STŘ.	KUSŮ CELKEM	POZNÁMKA
8 / OK STÁVAJÍCÍ STAV			–	1ks=50,600 m2	–	–	–	1ks=50,600 m2	U KONSTRUKCE BUDE PROVEDENO PAROTĚSNÉ A DIFUZNÍ NAPOJENÍ NA OKOLNÍ KONSTRUKCE PO CELÉM OBVODU. NENAHRAZUJE DÍLENSKOU DOKUMENTACI !

TYP 6: STÁVAJÍCÍ STAV:

SCHÉMA:
KRESLENO POHLEDEM Z VNĚJŠÍ STRANY

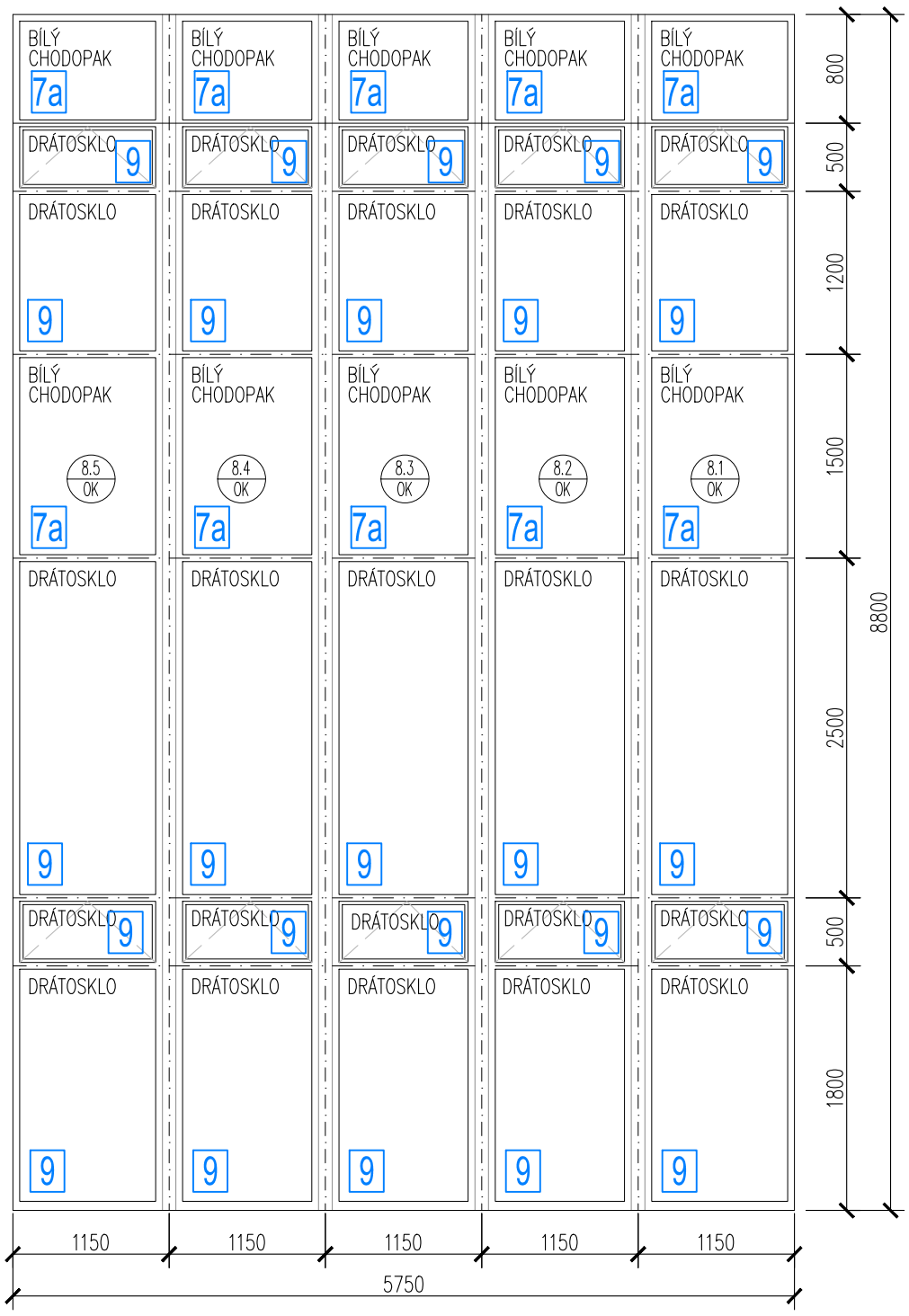

TYP 6: DLE ÚVODNÍ SOUHRNNÉ SPECIFIKACE VČETNĚ FOTOGRAFIÍ

STÁVAJÍCÍ STAV:
- DĚLENÁ PROSKLENÁ FASÁDNÍ KONSTRUKCE JE SLOŽENA Z 25 FIXNÍCH ČÁSTÍ A 10 SKLÁPĚCÍCH KŘÍDEL, ČLENĚNÍ DLE SCHÉMATU.
- MATERIÁL: OCELOVÉ JAKLOVÉ PROFILY OTEVŘENÉ, LISOVANÝ PLECH
- ZASKLENÍ: SKLÁPĚCÍ KŘÍDLA A NĚKTERÉ FIXNÍ ČÁSTI JSOU ZASKLENY JEDNODUCHÝM NEPRŮHLEDNÝM DRÁTOSKLEM, ZBYTEK FIXNÍCH ČÁSTÍ JE ZASKLEN BÍLÝM SKLEM CHODOPAK (DLE POPISU VE SCHÉMATU)
- POVRCHOVÁ ÚPRAVA: NÁTĚR
- BARVA: ČERNÁ
- VYBAVENÍ:
  - SKLÁPĚCÍ KŘÍDLA JSOU VYBAVENA DOBOVÝM KOVÁNÍM
  - VNĚJŠÍ PARAPET JE OPLECHOVÁN – DLE SAMOSTATNÉHO VÝPISU KLEMPÍŘSKÝCH VÝROBKŮ

PŘED ZAHÁJENÍM VÝROBY OCELOVÝCH PROSKLENÝCH K-CÍ JE NUTNO ZAMĚŘIT STÁVAJÍCÍ STAVEBNÍ OTVORY S OHLEDEM NA VNITŘNÍ I VNĚJŠÍ OBKLAD !!!

NAVAZUJÍCÍ SOUČÁST OCELOVÉ FASÁDNÍ K–CE: 188 / K
- ÚPRAVA VNĚJŠÍHO PARAPETU
- DLE OZNAČENÍ A VÝPISU KLEMPÍŘSKÝCH VÝROBKŮ

NA VŠECHNA SPODNÍ SKLÁPĚCÍ OKENNÍ KŘÍDLA BUDOU OSAZENA BEZPEČNOSTNÍ MAGNETY !

SPECIFIKACE ZASKLENÍ – DLE SOUHRNNÉ SPECIFIKACE V ÚVODU TOHOTO VÝKRESU, ZA TITULNÍM LISTEM:

7a 9

8 / OK NAVRHOVANÝ STAV

NAVRHOVANÝ STAV:
- PŘEDNOSTNĚ BUDE PROVEDENA REPASE VÝROBKU A VÝMĚNA JEHO ZNEHODNOCENÝCH ČI NEFUNKČNÍCH ČÁSTÍ.
- REPASE SE BUDE ŘÍDIT PŮVODNÍ HISTORICKO–TECHNICKOU DOKUMENTACÍ, KTERÁ JE NEDÍLNOU SOUČÁSTÍ PROJEKTOVÉ DOKUMENTACE.
- POKUD HISTORICKO–TECHNICKÁ DOKUMENTACE ZNÁZORŇUJE PROVEDENÍ ODLIŠNÉ OD STÁVAJÍCÍHO STAVU, BUDE REPASE POSTUPOVAT PODLE HISTORICKO–TECHNICKÉ DOKUMENTACE.
- POSTUP REPASE SE BUDE ODVÍJET DLE SOUHRNNÝCH POŽADAVKŮ A DLE SPECIFIKACE SANAČNÍ A ČISTÍCÍ TECHNOLOGIE OCELOVÝCH POVRCHŮ V ÚVODU TOHOTO VÝPISU, ZA TITULNÍM LISTEM.
- SOUČÁSTÍ REPASE BUDE I OBNOVENÍ PLNÉ FUNKČNOSTI ZÁVĚSŮ, KOVÁNÍ, KLIČEK ATD., VČETNĚ LEMOVACÍCH HLINÍKOVÝCH ČI OCELOVÝCH LIŠT. CHYBĚJÍCÍ HLINÍKOVÉ LEMOVACÍ LIŠTY BUDOU PO VZORKOVÁNÍ DODATEČNĚ VYROBENY ČI NAHRAZENY OBDOBNOU LIŠTOU.
- SOUČÁSTÍ REPASE JE OBNOVENÍ POVRCH. NÁTĚRU V RAL 9005 (ČERNÁ, MAT). TECHNOLOGIE NÁTĚRU JE POPSÁNA V ÚVODU, ZA TITULNÍM LISTEM. HLINÍKOVÉ LEMOVACÍ LIŠTY ZŮSTÁVAJÍ BEZ POVRCHOVÉ ÚPRAVY.
- STÁVAJÍCÍ ZASKLENÍ BUDE ODSTRANĚNO A NAHRAZENO NOVÝM TEPELNĚ–IZOLAČNÍM DVOJSKLEM – DLE SPECIFIKACE ZASKLENÍ, ZA TITULNÍM LISTEM.
- SOUČÁSTÍ NÁHRADY ZASKLENÍ BUDE I ÚPRAVA KOTEVNÍCH PRVKŮ SKLA TAK, ABY BYLO MOŽNO OSADIT VÝŠE UVEDENÉ ZASKLENÍ. DÁLE BUDE DOPLNĚNO TĚSNĚNÍ MEZI SKLO A KOVOVOU KONSTRUKCI.
- V PŘÍPADĚ, ŽE TECHNICKÝ STAV VÝPLNĚ/VÝROBKU NEUMOŽNÍ DÍLČÍ ČI CELKOVOU REPASI, BUDE TENTO PRVEK NAHRAZEN IDENTICKOU KOPÍÍ DLE POPISU V ÚVODU TOHOTO VÝKRESU, ZA TITULNÍM LISTEM.
- ÚPRAVA VNĚJŠÍHO PARAPETU: DLE OZNAČENÍ A SAMOSTATNÉHO VÝPISU KLEMPÍŘSKÝCH VÝROBKŮ.
- ÚPRAVA VNITŘNÍHO PARAPETU: STÁVAJÍCÍ VYČIŠTĚNÝ OBKLAD SVĚTLÝM FASÁDNÍM KABŘINCOVÝM PÁSKEM

POL.	ZOBRAZENÍ	POPIS	PODLAŽÍ 1.PP (OS)	1.NP (OP)	2.NP (1P)	3.NP (2P)	STŘ.	KUSŮ CELKEM	POZNÁMKA
9/OK STÁVAJÍCÍ STAV			–	1ks=50,600 m2	–	–	–	1ks=50,600 m2	U KONSTRUKCE BUDE PROVEDENO PAROTĚSNÉ A DIFUZNÍ NAPOJENÍ NA OKOLNÍ KONSTRUKCE PO CELÉM OBVODU. NENAHRAZUJE DÍLENSKOU DOKUMENTACI !

TYP 6: STÁVAJÍCÍ STAV:

SCHÉMA:
KRESLENO POHLEDEM Z VNĚJŠÍ STRANY

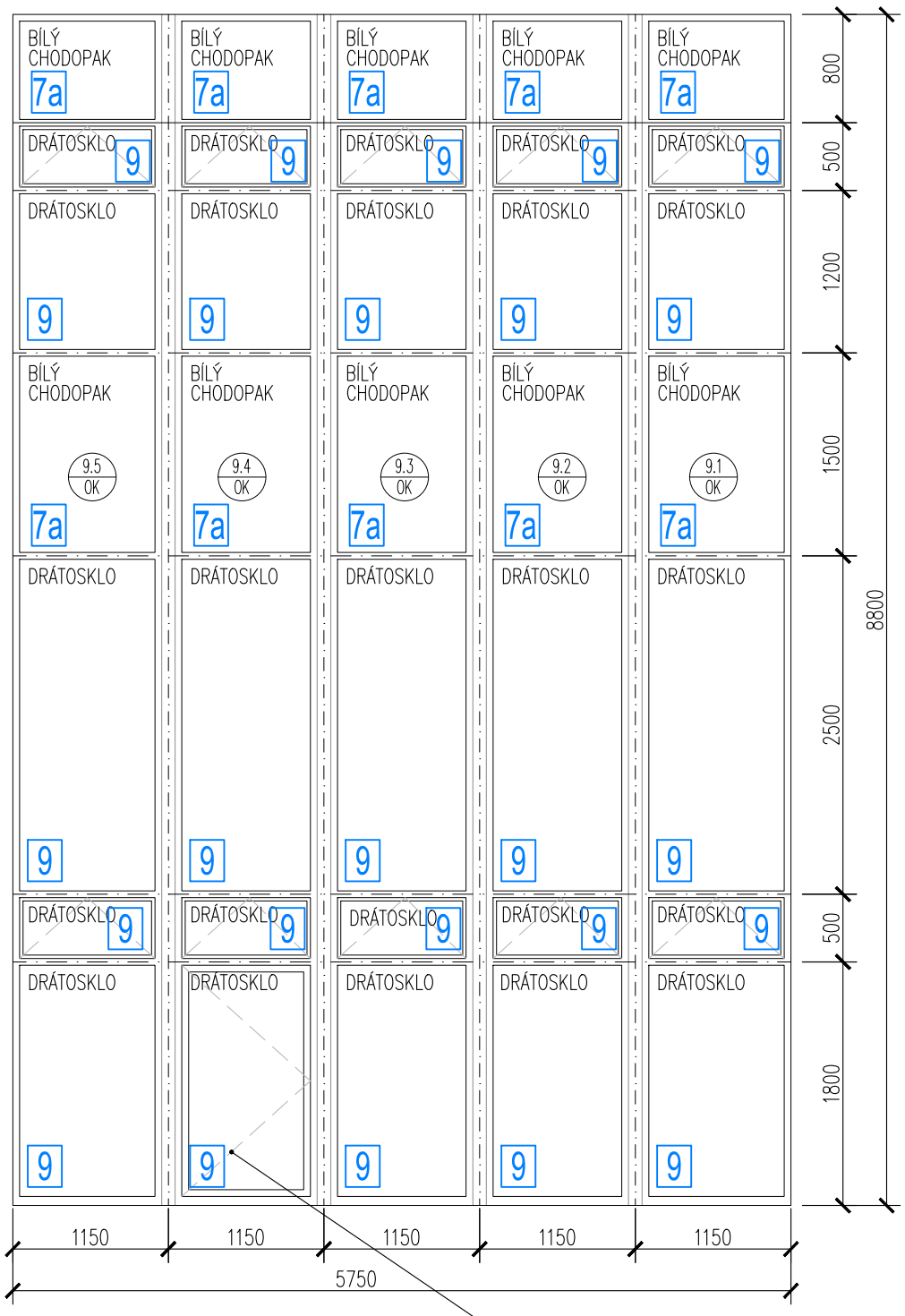

NAVAZUJÍCÍ SOUČÁST OCELOVÉ FASÁDNÍ K–CE: 189/K
- ÚPRAVA VNĚJŠÍHO PARAPETU
- DLE OZNAČENÍ A VÝPISU KLEMPÍŘSKÝCH VÝROBKŮ

NOVÁ ÚPRAVA: VLOŽENÍ OTEVÍRAVÉHO KŘÍDLA PRO MOŽNOST KONTROLNÍHO VSTUPU NA PŘILEHLOU PLOCHOU STŘECHU, ÚPRAVA VE SPODNÍ ČÁSTI POLE 9.4/OK

NA OTEVÍRAVÉ OKENNÍ KŘÍDLO BUDE OSAZEN BEZPEČNOSTNÍ MAGNET !

TYP 6: DLE ÚVODNÍ SOUHRNNÉ SPECIFIKACE VČETNĚ FOTOGRAFIÍ

STÁVAJÍCÍ STAV:
- DĚLENÁ PROSKLENÁ FASÁDNÍ KONSTRUKCE JE SLOŽENA Z 25 FIXNÍCH ČÁSTÍ A 10 SKLÁPĚCÍCH KŘÍDEL, ČLENĚNÍ DLE SCHÉMATU.
- MATERIÁL: OCELOVÉ JAKLOVÉ PROFILY OTEVŘENÉ, LISOVANÝ PLECH
- ZASKLENÍ: SKLÁPĚCÍ KŘÍDLA A NĚKTERÉ FIXNÍ ČÁSTI JSOU ZASKLENY JEDNODUCHÝM NEPRŮHLEDNÝM DRÁTOSKLEM, ZBYTEK FIXNÍCH ČÁSTÍ JE ZASKLEN BÍLÝM SKLEM CHODOPAK (DLE POPISU VE SCHÉMATU)
- POVRCHOVÁ ÚPRAVA: NÁTĚR
- BARVA: ČERNÁ
- VYBAVENÍ:
  - SKLÁPĚCÍ KŘÍDLA JSOU VYBAVENA DOBOVÝM KOVÁNÍM
  - VNĚJŠÍ PARAPET JE OPLECHOVÁN – DLE SAMOSTATNÉHO VÝPISU KLEMPÍŘSKÝCH VÝROBKŮ

PŘED ZAHÁJENÍM VÝROBY OCELOVÝCH PROSKLENÝCH K-CÍ JE NUTNO ZAMĚŘIT STÁVAJÍCÍ STAVEBNÍ OTVORY S OHLEDEM NA VNITŘNÍ I VNĚJŠÍ OBKLAD !!!

NA VŠECHNA SPODNÍ SKLÁPĚCÍ OKENNÍ KŘÍDLA BUDOU OSAZENA BEZPEČNOSTNÍ MAGNETY !

SPECIFIKACE ZASKLENÍ – DLE SOUHRNNÉ SPECIFIKACE V ÚVODU TOHOTO VÝKRESU, ZA TITULNÍM LISTEM:

7a 9

9/OK NAVRHOVANÝ STAV

NAVRHOVANÝ STAV:
- PŘEDNOSTNĚ BUDE PROVEDENA REPASE VÝROBKU A VÝMĚNA JEHO ZNEHODNOCENÝCH ČI NEFUNKČNÍCH ČÁSTÍ.
- REPASE SE BUDE ŘÍDIT PŮVODNÍ HISTORICKO–TECHNICKOU DOKUMENTACÍ, KTERÁ JE NEDÍLNOU SOUČÁSTÍ PROJEKTOVÉ DOKUMENTACE.
- POKUD HISTORICKO–TECHNICKÁ DOKUMENTACE ZNÁZORŇUJE PROVEDENÍ ODLIŠNÉ OD STÁVAJÍCÍHO STAVU, BUDE REPASE POSTUPOVAT PODLE HISTORICKO–TECHNICKÉ DOKUMENTACE.
- POSTUP REPASE SE BUDE ODVÍJET DLE SOUHRNNÝCH POŽADAVKŮ A DLE SPECIFIKACE SANAČNÍ A ČISTÍCÍ TECHNOLOGIE OCELOVÝCH POVRCHŮ V ÚVODU TOHOTO VÝPISU, ZA TITULNÍM LISTEM.
- SOUČÁSTÍ REPASE BUDE I OBNOVENÍ PLNÉ FUNKČNOSTI ZÁVĚSŮ, KOVÁNÍ, KLIČEK ATD., VČETNĚ LEMOVACÍCH HLINÍKOVÝCH ČI OCELOVÝCH LIŠT. CHYBĚJÍCÍ HLINÍKOVÉ LEMOVACÍ LIŠTY BUDOU PO VZORKOVÁNÍ DODATEČNĚ VYROBENY ČI NAHRAZENY OBDOBNOU LIŠTOU.
- SOUČÁSTÍ REPASE JE OBNOVENÍ POVRCH. NÁTĚRU V RAL 9005 (ČERNÁ, MAT). TECHNOLOGIE NÁTĚRU JE POPSÁNA V ÚVODU, ZA TITULNÍM LISTEM. HLINÍKOVÉ LEMOVACÍ LIŠTY ZŮSTÁVAJÍ BEZ POVRCHOVÉ ÚPRAVY.
- STÁVAJÍCÍ ZASKLENÍ BUDE ODSTRANĚNO A NAHRAZENO NOVÝM TEPELNĚ–IZOLAČNÍM DVOJSKLEM – DLE SPECIFIKACE ZASKLENÍ, ZA TITULNÍM LISTEM.
- SOUČÁSTÍ NÁHRADY ZASKLENÍ BUDE I ÚPRAVA KOTEVNÍCH PRVKŮ SKLA TAK, ABY BYLO MOŽNO OSADIT VÝŠE UVEDENÉ ZASKLENÍ. DÁLE BUDE DOPLNĚNO TĚSNĚNÍ MEZI SKLO A KOVOVOU KONSTRUKCI.
- V PŘÍPADĚ, ŽE TECHNICKÝ STAV VÝPLNĚ/VÝROBKU NEUMOŽNÍ DÍLČÍ ČI CELKOVOU REPASI, BUDE TENTO PRVEK NAHRAZEN IDENTICKOU KOPIÍ DLE POPISU V ÚVODU TOHOTO VÝKRESU, ZA TITULNÍM LISTEM.
- ÚPRAVA VNĚJŠÍHO PARAPETU: DLE OZNAČENÍ A SAMOSTATNÉHO VÝPISU KLEMPÍŘSKÝCH VÝROBKŮ.
- ÚPRAVA VNITŘNÍHO PARAPETU: STÁVAJÍCÍ VYČIŠTĚNÝ OBKLAD SVĚTLÝM FASÁDNÍM KABŘINCOVÝM PÁSKEM

POL.	ZOBRAZENÍ	POPIS	PODLAŽÍ 1.PP (OS)	1.NP (OP)	2.NP (1P)	3.NP (2P)	STŘ.	KUSŮ CELKEM	POZNÁMKA
10 / OK STÁVAJÍCÍ STAV	SCHÉMA: KRESLENO POHLEDEM Z VNĚJŠÍ STRANY **TYP 7:** STÁVAJÍCÍ STAV:	**TYP 7:** DLE ÚVODNÍ SOUHRNNÉ SPECIFIKACE VČETNĚ FOTOGRAFIÍ STÁVAJÍCÍ STAV: – DĚLENÁ PROSKLENÁ FASÁDNÍ KONSTRUKCE JE SLOŽENA Z 15 FIXNÍCH ČÁSTÍ A 5 SKLÁPĚCÍCH KŘÍDEL, ČLENĚNÍ DLE SCHÉMATU. – MATERIÁL: OCELOVÉ JAKLOVÉ PROFILY OTEVŘENÉ, LISOVANÝ PLECH – ZASKLENÍ: SKLÁPĚCÍ KŘÍDLA A NĚKTERÉ FIXNÍ ČÁSTI JSOU ZASKLENY JEDNODUCHÝM NEPRŮHLEDNÝM DRÁTOSKLEM, ZBYTEK FIXNÍCH ČÁSTÍ JE ZASKLEN BÍLÝM SKLEM CHODOPAK (DLE POPISU VE SCHÉMATU) – POVRCHOVÁ ÚPRAVA: NÁTĚR – BARVA: ČERNÁ – VYBAVENÍ: – SKLÁPĚCÍ KŘÍDLA JSOU VYBAVENA DOBOVÝM KOVÁNÍM – VNĚJŠÍ PARAPET VYSTUPUJÍCÍ K–CE JE OPLECHOVÁN – DLE SAMOSTATNÉHO VÝPISU KLEMPÍŘSKÝCH VÝROBKŮ – KONSTRUKCE POD VNĚJŠÍM PARAPETEM (F34) JE OCELOVÁ K–CE Z JAKLOVÝCH PROFILŮ, NAKOTVENÁ K SVISLÝM NOSNÝM OCELOVÝM SLOUPŮM. DO TÉTO K–CE JE VLOŽENO NEPRŮHLEDNÉ BAREVNÉ ZASKLENÍ, K–CE JE BEZ ZATEPLENÍ. – VNITŘNÍ PARAPET BYL BĚHEM UŽÍVÁNÍ STAVBY VYBAVEN OKAPNÍM ŽLABEM A SVODEM ZAÚSTĚNÝM DO DEŠŤOVÉ KANALIZACE PRO ZAJIŠTĚNÍ ODVODU ZKONDENZOVANÉ VODY. DLOUHODOBÁ KONDENZACE NA VNITŘNÍM POVRCHU SKEL ZPŮSOBILA ZNAČNOU DEGRADACI VNITŘNÍCH PROFILŮ FASÁDNÍ STĚNY.	–	1ks=24,150 m2	–	–	–	1ks=24,150 m2	U KONSTRUKCE BUDE PROVEDENO PAROTĚSNÉ A DIFUZNÍ NAPOJENÍ NA OKOLNÍ KONSTRUKCE PO CELÉM OBVODU. NENAHRAZUJE DÍLENSKOU DOKUMENTACI ! PŘED ZAHÁJENÍM VÝROBY OCELOVÝCH PROSKLENÝCH K-CÍ JE NUTNO ZAMĚŘIT STÁVAJÍCÍ STAVEBNÍ OTVORY S OHLEDEM NA VNITŘNÍ I VNĚJŠÍ OBKLAD !!! NA VŠECHNA SKLÁPĚCÍ OKENNÍ KŘÍDLA BUDOU OSAZENY BEZPEČNOSTNÍ MAGNETY ! SPECIFIKACE ZASKLENÍ – DLE SOUHRNNÉ SPECIFIKACE V ÚVODU TOHOTO VÝKRESU, ZA TITULNÍM LISTEM: 7a 7b 9
10 / OK NAVRHOVANÝ STAV	NAVRHOVANÝ STAV: – PŘEDNOSTNĚ BUDE PROVEDENA REPASE VÝROBKU A VÝMĚNA JEHO ZNEHODNOCENÝCH ČI NEFUNKČNÍCH ČÁSTÍ. – REPASE SE BUDE ŘÍDIT PŮVODNÍ HISTORICKO–TECHNICKOU DOKUMENTACÍ, KTERÁ JE NEDÍLNOU SOUČÁSTÍ PROJEKTOVÉ DOKUMENTACE. – POKUD HIST.–TECH. DOKUMENTACE ZNÁZORŇUJE PROVEDENÍ ODLIŠNÉ OD STÁVAJÍCÍHO STAVU, BUDE REPASE POSTUPOVAT PODLE NÍ. – POSTUP REPASE SE BUDE ODVÍJET DLE SOUHRNNÝCH POŽADAVKŮ A DLE SPECIFIKACE SANAČNÍ A ČISTÍCÍ TECHNOLOGIE OCELOVÝCH POVRCHŮ V ÚVODU TOHOTO VÝPISU, ZA TITULNÍM LISTEM. – SOUČÁSTÍ REPASE BUDE I OBNOVENÍ PLNÉ FUNKČNOSTI ZÁVĚSŮ, KOVÁNÍ, KLIČEK ATD., VČETNĚ LEMOVACÍCH HLINÍKOVÝCH ČI OCELOVÝCH LIŠT. CHYBĚJÍCÍ HLINÍKOVÉ LEMOVACÍ LIŠTY BUDOU PO VZORKOVÁNÍ DODATEČNĚ VYROBENY ČI NAHRAZENY OBDOBNOU LIŠTOU. – SOUČÁSTÍ REPASE JE OBNOVENÍ POVRCH. NÁTĚRU V RAL 9005 (ČERNÁ, MAT). TECHNOLOGIE NÁTĚRU JE POPSÁNA V ÚVODU, ZA TITULNÍM LISTEM. HLINÍKOVÉ LEMOVACÍ LIŠTY ZŮSTÁVAJÍ BEZ POVRCHOVÉ ÚPRAVY. – STÁVAJÍCÍ ZASKLENÍ BUDE ODSTRANĚNO A NAHRAZENO NOVÝM TEPELNĚ–IZOL.DVOJSKLEM – DLE SPECIFIKACE ZASKLENÍ, ZA TITUL. LISTEM. – SOUČÁSTÍ NÁHRADY ZASKLENÍ BUDE I ÚPRAVA KOTEVNÍCH PRVKŮ SKLA TAK, ABY BYLO MOŽNO OSADIT VÝŠE UVEDENÉ ZASKLENÍ. DÁLE BUDE DOPLNĚNO TĚSNĚNÍ MEZI SKLO A KOVOVOU KONSTRUKCI. – V PŘÍPADĚ, ŽE TECH. STAV VÝPLNĚ/VÝROBKU NEUMOŽNÍ DÍLČÍ ČI CELKOVOU REPASI, BUDE TENTO PRVEK NAHRAZEN IDENTICKOU KOPIÍ DLE POPISU V ÚVODU TOHOTO VÝKRESU, ZA TITULNÍM LISTEM. – ČÁSTI S OZNAČENÍM F34 NEBUDOU ZASKLENY DVOJSKLEM, ALE JEDNODUCHÝM BAREVNÝM SKLEM NEPRŮHLEDNÝM (CHODOPAK, BARVA BÍLÁ) – ÚPRAVA VNĚJŠÍHO PARAPETU: DLE OZNAČENÍ A SAMOSTATNÉHO VÝPISU KLEMPÍŘSKÝCH VÝROBKŮ. – ÚPRAVA VNITŘNÍHO PARAPETU: STÁVAJÍCÍ VYČIŠTĚNÝ OBKLAD SVĚTLÝM FASÁDNÍM KABŘINCEM								NAVAZUJÍCÍ SOUČÁST OCELOVÉ FASÁDNÍ K–CE: – ÚPRAVA VNĚJŠÍHO PARAPETU – DLE OZNAČENÍ A VÝPISU KLEMPÍŘSKÝCH VÝROBKŮ 211 / K

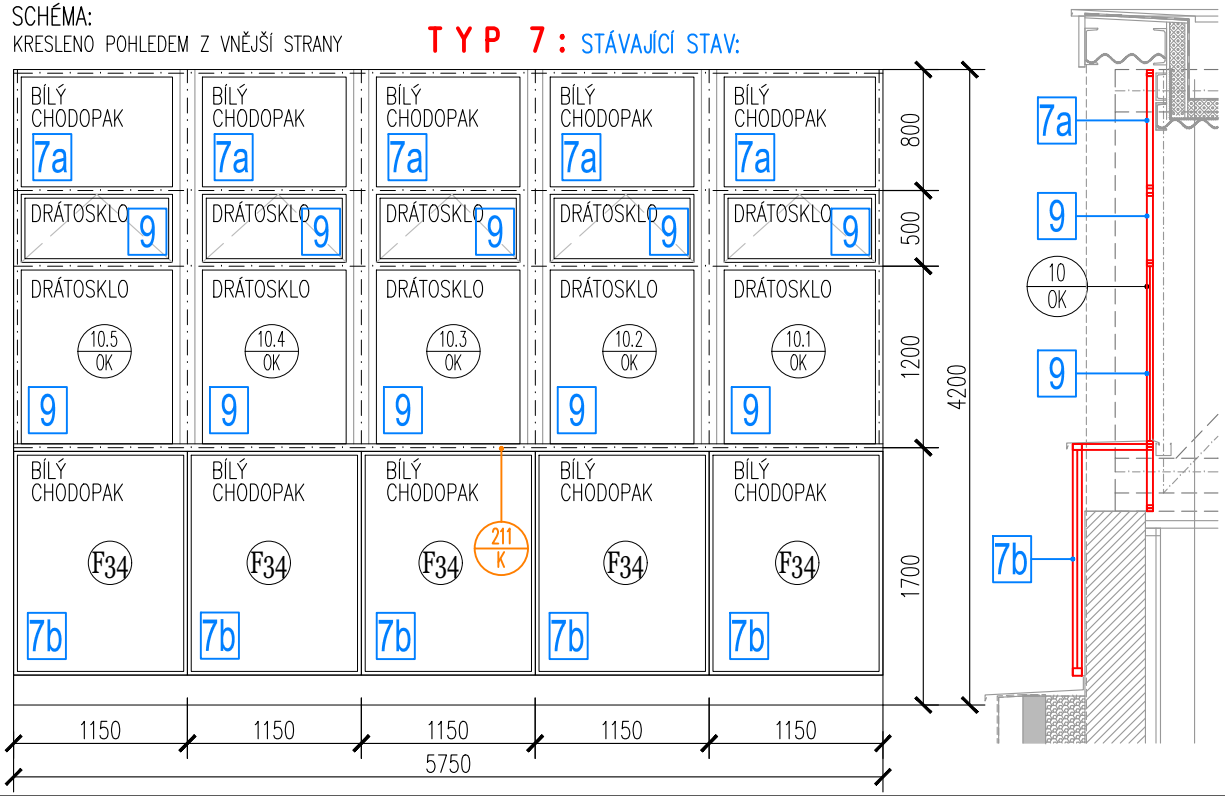

POL.	ZOBRAZENÍ	POPIS	PODLAŽÍ 1.PP (OS)	1.NP (OP)	2.NP (1P)	3.NP (2P)	STŘ.	KUSŮ CELKEM	POZNÁMKA
11 OK STÁVAJÍCÍ STAV	SCHÉMA: KRESLENO POHLEDEM Z VNĚJŠÍ STRANY **TYP 7:** STÁVAJÍCÍ STAV:	**TYP 7:** DLE ÚVODNÍ SOUHRNNÉ SPECIFIKACE VČETNĚ FOTOGRAFIÍ STÁVAJÍCÍ STAV: – DĚLENÁ PROSKLENÁ FASÁDNÍ KONSTRUKCE JE SLOŽENA Z 15 FIXNÍCH ČÁSTÍ A 5 SKLÁPĚCÍCH KŘÍDEL, ČLENĚNÍ DLE SCHÉMATU. – MATERIÁL: OCELOVÉ JAKLOVÉ PROFILY OTEVŘENÉ, LISOVANÝ PLECH – ZASKLENÍ: SKLÁPĚCÍ KŘÍDLA A NĚKTERÉ FIXNÍ ČÁSTI JSOU ZASKLENY JEDNODUCHÝM NEPRŮHLEDNÝM DRÁTOSKLEM, ZBYTEK FIXNÍCH ČÁSTÍ JE ZASKLEN BÍLÝM SKLEM CHODOPAK (DLE POPISU VE SCHÉMATU) – POVRCHOVÁ ÚPRAVA: NÁTĚR – BARVA: ČERNÁ – VYBAVENÍ: – SKLÁPĚCÍ KŘÍDLA JSOU VYBAVENA DOBOVÝM KOVÁNÍM – VNĚJŠÍ PARAPET VYSTUPUJÍCÍ K–CE JE OPLECHOVÁN – DLE SAMOSTATNÉHO VÝPISU KLEMPÍŘSKÝCH VÝROBKŮ – KONSTRUKCE POD VNĚJŠÍM PARAPETEM (F34) JE OCELOVÁ K–CE Z JAKLOVÝCH PROFILŮ, NAKOTVENÁ K SVISLÝM NOSNÝM OCELOVÝM SLOUPŮM. DO TÉTO K–CE JE VLOŽENO NEPRŮHLEDNÉ BAREVNÉ ZASKLENÍ, K–CE JE BEZ ZATEPLENÍ. – VNITŘNÍ PARAPET BYL BĚHEM UŽÍVÁNÍ STAVBY VYBAVEN OKAPNÍM ŽLABEM A SVODEM ZAÚSTĚNÝM DO DEŠŤOVÉ KANALIZACE PRO ZAJIŠTĚNÍ ODVODU ZKONDENZOVANÉ VODY. DLOUHODOBÁ KONDENZACE NA VNITŘNÍM POVRCHU SKEL ZPŮSOBILA ZNAČNOU DEGRADACI VNITŘNÍCH PROFILŮ FASÁDNÍ STĚNY.	–	1ks=24,150 m2	–	–	–	1ks=24,150 m2	U KONSTRUKCE BUDE PROVEDENO PAROTĚSNÉ A DIFUZNÍ NAPOJENÍ NA OKOLNÍ KONSTRUKCE PO CELÉM OBVODU. NENAHRAZUJE DÍLENSKOU DOKUMENTACI ! PŘED ZAHÁJENÍM VÝROBY OCELOVÝCH PROSKLENÝCH K-CÍ JE NUTNO ZAMĚŘIT STÁVAJÍCÍ STAVEBNÍ OTVORY S OHLEDEM NA VNITŘNÍ I VNĚJŠÍ OBKLAD !!! NA VŠECHNA SKLÁPĚCÍ OKENNÍ KŘÍDLA BUDOU OSAZENY BEZPEČNOSTNÍ MAGNETY ! SPECIFIKACE ZASKLENÍ – DLE SOUHRNNÉ SPECIFIKACE V ÚVODU TOHOTO VÝKRESU, ZA TITULNÍM LISTEM: 7a 7b 9
11 OK NAVRHOVANÝ STAV	NAVRHOVANÝ STAV: – PŘEDNOSTNĚ BUDE PROVEDENA REPASE VÝROBKU A VÝMĚNA JEHO ZNEHODNOCENÝCH ČI NEFUNKČNÍCH ČÁSTÍ. – REPASE SE BUDE ŘÍDIT PŮVODNÍ HISTORICKO–TECHNICKOU DOKUMENTACÍ, KTERÁ JE NEDÍLNOU SOUČÁSTÍ PROJEKTOVÉ DOKUMENTACE. – POKUD HIST.–TECH. DOKUMENTACE ZNÁZORŇUJE PROVEDENÍ ODLIŠNÉ OD STÁVAJÍCÍHO STAVU, BUDE REPASE POSTUPOVAT PODLE NÍ. – POSTUP REPASE SE BUDE ODVÍJET DLE SOUHRNNÝCH POŽADAVKŮ A DLE SPECIFIKACE SANAČNÍ A ČISTÍCÍ TECHNOLOGIE OCELOVÝCH POVRCHŮ V ÚVODU TOHOTO VÝPISU, ZA TITULNÍM LISTEM. – SOUČÁSTÍ REPASE BUDE I OBNOVENÍ PLNÉ FUNKČNOSTI ZÁVĚSŮ, KOVÁNÍ, KLIČEK ATD., VČETNĚ LEMOVACÍCH HLINÍKOVÝCH ČI OCELOVÝCH LIŠT. CHYBĚJÍCÍ HLINÍKOVÉ LEMOVACÍ LIŠTY BUDOU PO VZORKOVÁNÍ DODATEČNĚ VYROBENY ČI NAHRAZENY OBDOBNOU LIŠTOU. – SOUČÁSTÍ REPASE JE OBNOVENÍ POVRCH. NÁTĚRU V RAL 9005 (ČERNÁ, MAT). TECHNOLOGIE NÁTĚRU JE POPSÁNA V ÚVODU, ZA TITULNÍM LISTEM. HLINÍKOVÉ LEMOVACÍ LIŠTY ZŮSTÁVAJÍ BEZ POVRCHOVÉ ÚPRAVY. – STÁVAJÍCÍ ZASKLENÍ BUDE ODSTRANĚNO A NAHRAZENO NOVÝM TEPELNĚ–IZOL.DVOJSKLEM – DLE SPECIFIKACE ZASKLENÍ, ZA TITUL. LISTEM. – SOUČÁSTÍ NÁHRADY ZASKLENÍ BUDE I ÚPRAVA KOTEVNÍCH PRVKŮ SKLA TAK, ABY BYLO MOŽNO OSADIT VÝŠE UVEDENÉ ZASKLENÍ. DÁLE BUDE DOPLNĚNO TĚSNĚNÍ MEZI SKLO A KOVOVOU KONSTRUKCI. – V PŘÍPADĚ, ŽE TECH. STAV VÝPLNĚ/VÝROBKU NEUMOŽNÍ DÍLČÍ ČI CELKOVOU REPASI, BUDE TENTO PRVEK NAHRAZEN IDENTICKOU KOPIÍ DLE POPISU V ÚVODU TOHOTO VÝKRESU, ZA TITULNÍM LISTEM. – ČÁSTI S OZNAČENÍM F34 NEBUDOU ZASKLENY DVOJSKLEM, ALE JEDNODUCHÝM BAREVNÝM SKLEM NEPRŮHLEDNÝM (CHODOPAK, BARVA BÍLÁ) – ÚPRAVA VNĚJŠÍHO PARAPETU: DLE OZNAČENÍ A SAMOSTATNÉHO VÝPISU KLEMPÍŘSKÝCH VÝROBKŮ. – ÚPRAVA VNITŘNÍHO PARAPETU: STÁVAJÍCÍ VYČIŠTĚNÝ OBKLAD SVĚTLÝM FASÁDNÍM KABŘINCEM								NAVAZUJÍCÍ SOUČÁST OCELOVÉ FASÁDNÍ K–CE: – ÚPRAVA VNĚJŠÍHO PARAPETU – DLE OZNAČENÍ A VÝPISU KLEMPÍŘSKÝCH VÝROBKŮ 212 K

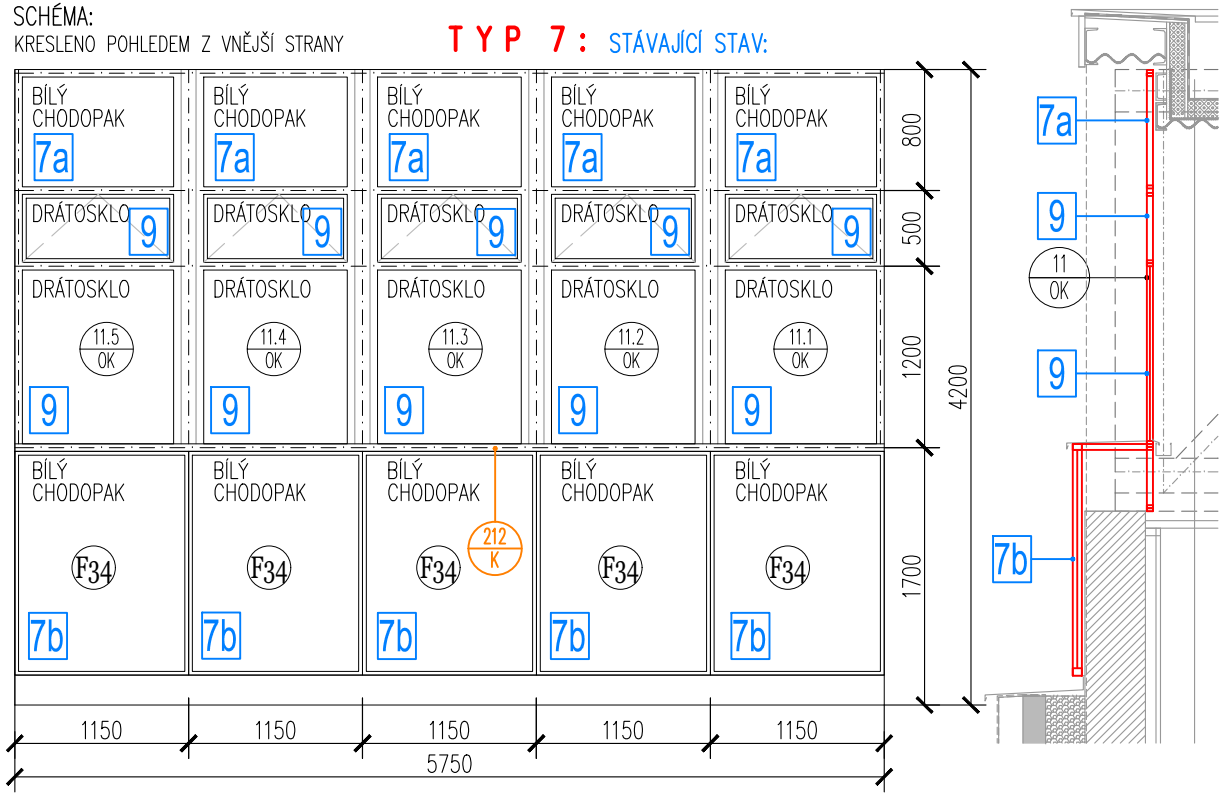

POL.	ZOBRAZENÍ	POPIS	PODLAŽÍ 1.PP (OS)	1.NP (OP)	2.NP (1P)	3.NP (2P)	STŘ.	KUSŮ CELKEM	POZNÁMKA
12/OK STÁVAJÍCÍ STAV		PŘED ZAHÁJENÍM VÝROBY OCELOVÝCH PROSKLENÝCH K-CÍ JE NUTNO ZAMĚŘIT STÁVAJÍCÍ STAVEBNÍ OTVORY S OHLEDEM NA VNITŘNÍ I VNĚJŠÍ OBKLAD !!!	–	1ks=64,000 m2	–	–	–	1ks=64,000 m2	U KONSTRUKCE BUDE PROVEDENO PAROTĚSNÉ A DIFUZNÍ NAPOJENÍ NA OKOLNÍ KONSTRUKCE PO CELÉM OBVODU. NENAHRAZUJE DÍLENSKOU DOKUMENTACI !

TYP 8a: STÁVAJÍCÍ STAV:

SCHÉMA:
KRESLENO POHLEDEM Z VNĚJŠÍ STRANY

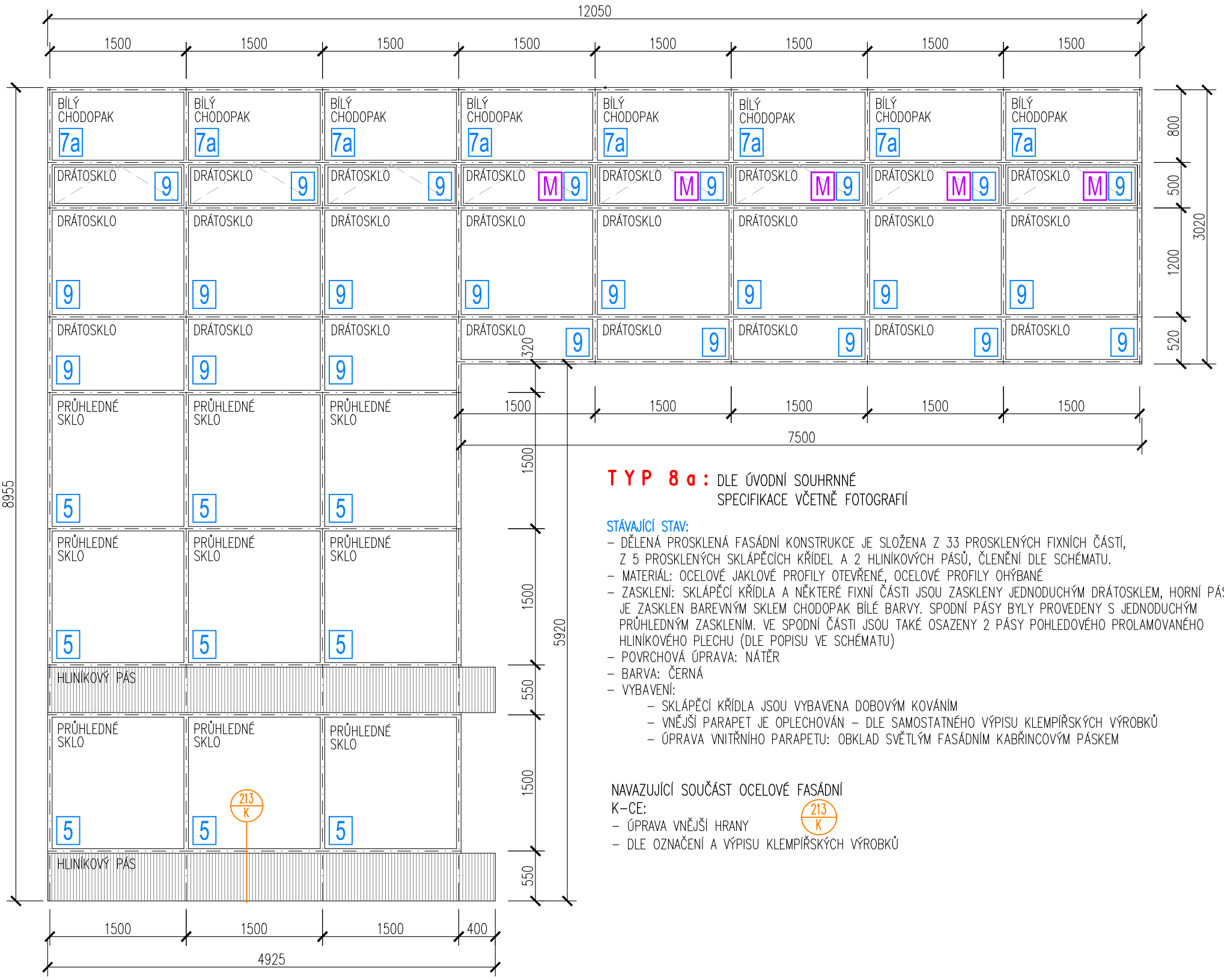

TYP 8a: DLE ÚVODNÍ SOUHRNNÉ SPECIFIKACE VČETNĚ FOTOGRAFIÍ

STÁVAJÍCÍ STAV:
- DĚLENÁ PROSKLENÁ FASÁDNÍ KONSTRUKCE JE SLOŽENA Z 33 PROSKLENÝCH FIXNÍCH ČÁSTÍ, Z 5 PROSKLENÝCH SKLÁPĚCÍCH KŘÍDEL A 2 HLINÍKOVÝCH PÁSŮ, ČLENĚNÍ DLE SCHÉMATU.
- MATERIÁL: OCELOVÉ JAKLOVÉ PROFILY OTEVŘENÉ, OCELOVÉ PROFILY OHÝBANÉ
- ZASKLENÍ: SKLÁPĚCÍ KŘÍDLA A NĚKTERÉ FIXNÍ ČÁSTI JSOU ZASKLENY JEDNODUCHÝM DRÁTOSKLEM, HORNÍ PÁS JE ZASKLEN BAREVNÝM SKLEM CHODOPAK BÍLÉ BARVY. SPODNÍ PÁSY BYLY PROVEDENY S JEDNODUCHÝM PRŮHLEDNÝM ZASKLENÍM. VE SPODNÍ ČÁSTI JSOU TAKÉ OSAZENY 2 PÁSY POHLEDOVÉHO PROLAMOVANÉHO HLINÍKOVÉHO PLECHU (DLE POPISU VE SCHÉMATU)
- POVRCHOVÁ ÚPRAVA: NÁTĚR
- BARVA: ČERNÁ
- VYBAVENÍ:
  - SKLÁPĚCÍ KŘÍDLA JSOU VYBAVENA DOBOVÝM KOVÁNÍM
  - VNĚJŠÍ PARAPET JE OPLECHOVÁN – DLE SAMOSTATNÉHO VÝPISU KLEMPÍŘSKÝCH VÝROBKŮ
  - ÚPRAVA VNITŘNÍHO PARAPETU: OBKLAD SVĚTLÝM FASÁDNÍM KABŘINCOVÝM PÁSKEM

NAVAZUJÍCÍ SOUČÁST OCELOVÉ FASÁDNÍ K-CE:
- ÚPRAVA VNĚJŠÍ HRANY (213/K)
- DLE OZNAČENÍ A VÝPISU KLEMPÍŘSKÝCH VÝROBKŮ

12/OK NAVRHOVANÝ STAV

NAVRHOVANÝ STAV:
- PŘEDNOSTNĚ BUDE PROVEDENA REPASE VÝROBKU A VÝMĚNA JEHO ZNEHODNOCENÝCH ČI NEFUNKČNÍCH ČÁSTÍ.
- REPASE SE BUDE ŘÍDIT PŮVODNÍ HISTORICKO-TECHNICKOU DOKUMENTACÍ, KTERÁ JE NEDÍLNOU SOUČÁSTÍ PROJEKTOVÉ DOKUMENTACE.
- POKUD HISTORICKO-TECHNICKÁ DOKUMENTACE ZNÁZORŇUJE PROVEDENÍ ODLIŠNÉ OD STÁVAJÍCÍHO STAVU, BUDE REPASE POSTUPOVAT PODLE HISTORICKO-TECHNICKÉ DOKUMENTACE.
- POSTUP REPASE SE BUDE ODVÍJET DLE SOUHRNNÝCH POŽADAVKŮ A DLE SPECIFIKACE SANAČNÍ A ČISTÍCÍ TECHNOLOGIE OCELOVÝCH POVRCHŮ V ÚVODU TOHOTO VÝPISU, ZA TITULNÍM LISTEM.
- SOUČÁSTÍ REPASE BUDE I OBNOVENÍ PLNÉ FUNKČNOSTI ZÁVĚSŮ, KOVÁNÍ, KLIČEK ATD., VČETNĚ LEMOVACÍCH HLINÍKOVÝCH ČI OCELOVÝCH LIŠT. CHYBĚJÍCÍ HLINÍKOVÉ LEMOVACÍ LIŠTY BUDOU PO VZORKOVÁNÍ DODATEČNĚ VYROBENY ČI NAHRAZENY OBDOBNOU LIŠTOU.
- SOUČÁSTÍ REPASE JE OBNOVENÍ POVRCH. NÁTĚRU V RAL 9005 (ČERNÁ, MAT). TECHNOLOGIE NÁTĚRU JE POPSÁNA V ÚVODU, ZA TITULNÍM LISTEM. HLINÍKOVÉ LEMOVACÍ LIŠTY ZŮSTÁVAJÍ BEZ POVRCHOVÉ ÚPRAVY.
- STÁVAJÍCÍ ZASKLENÍ BUDE ODSTRANĚNO A NAHRAZENO NOVÝM TEPELNĚ-IZOLAČNÍM DVOJSKLEM – DLE SPECIFIKACE ZASKLENÍ, ZA TITULNÍM LISTEM.
- SOUČÁSTÍ NÁHRADY ZASKLENÍ BUDE I ÚPRAVA KOTEVNÍCH PRVKŮ SKLA TAK, ABY BYLO MOŽNO OSADIT VÝŠE UVEDENÉ ZASKLENÍ. DÁLE BUDE DOPLNĚNO TĚSNĚNÍ MEZI SKLO A KOVOVOU KONSTRUKCI.
- V PŘÍPADĚ, ŽE TECHNICKÝ STAV VÝPLNĚ/VÝROBKU NEUMOŽNÍ DÍLČÍ ČI CELKOVOU REPASI, BUDE TENTO PRVEK NAHRAZEN IDENTICKOU KOPIÍ DLE POPISU V ÚVODU TOHOTO VÝKRESU, ZA TITULNÍM LISTEM.
- ÚPRAVA VNĚJŠÍHO PARAPETU: DLE OZNAČENÍ A SAMOSTATNÉHO VÝPISU KLEMPÍŘSKÝCH VÝROBKŮ.
- ÚPRAVA VNITŘNÍHO PARAPETU: STÁVAJÍCÍ VYČIŠTĚNÝ OBKLAD SVĚTLÝM FASÁDNÍM KABŘINCOVÝM PÁSKEM

NA OZNAČENÁ SKLÁPĚCÍ OKENNÍ KŘÍDLA BUDOU OSAZENY BEZPEČNOSTNÍ MAGNETY! M

SPECIFIKACE ZASKLENÍ – DLE SOUHRNNÉ SPECIFIKACE V ÚVODU TOHOTO VÝKRESU, ZA TITULNÍM LISTEM:

5 7a 9

POL.	ZOBRAZENÍ	POPIS	PODLAŽÍ 1.PP (OS)	1.NP (OP)	2.NP (1P)	3.NP (2P)	STŘ.	KUSŮ CELKEM	POZNÁMKA
13 / OK STÁVAJÍCÍ STAV	**TYP 9a:** STÁVAJÍCÍ STAV: SCHÉMA: KRESLENO POHLEDEM Z VNĚJŠÍ STRANY 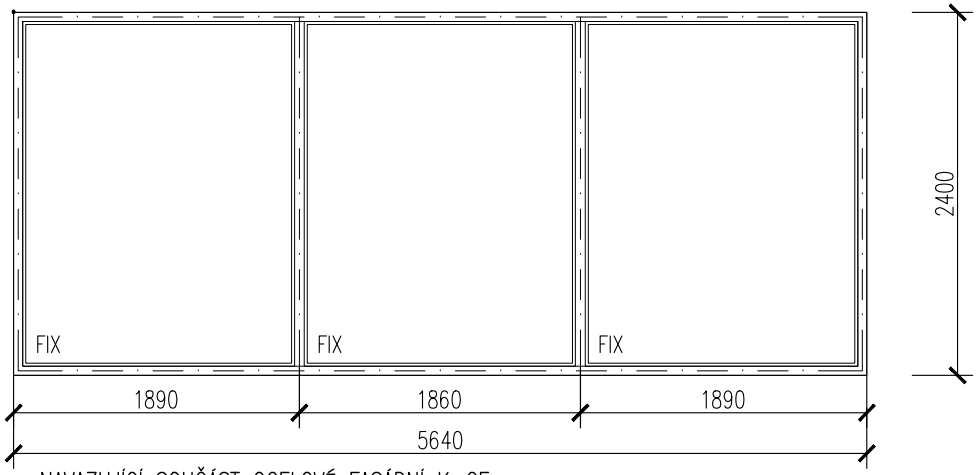 NAVAZUJÍCÍ SOUČÁST OCELOVÉ FASÁDNÍ K-CE: – ÚPRAVA VNĚJŠÍHO PARAPETU DLE OZNAČENÍ A VÝPISU KLEMPÍŘSKÝCH VÝROBKŮ (183/K) – ÚPRAVA VNITŘNÍHO PARAPETU: OBKLAD SVĚTLÝM FASÁDNÍM KABŘINCEM		–	1ks=13,550 m2	–	–	–	1ks=13,550 m2	U KONSTRUKCE BUDE PROVEDENO PAROTĚSNÉ A DIFUZNÍ NAPOJENÍ NA OKOLNÍ KONSTRUKCE PO CELÉM OBVODU. NENAHRAZUJE DÍLENSKOU DOKUMENTACI !
13 / OK NAVRHOVANÝ STAV	NAVRHOVANÝ STAV: – PŘEDNOSTNĚ BUDE PROVEDENA REPASE VÝROBKU A VÝMĚNA JEHO ZNEHODNOCENÝCH ČI NEFUNKČNÍCH ČÁSTÍ. – REPASE SE BUDE ŘÍDIT PŮVODNÍ HISTORICKO-TECHNICKOU DOKUMENTACÍ, KTERÁ JE NEDÍLNOU SOUČÁSTÍ PROJEKTOVÉ DOKUMENTACE. – POKUD HISTORICKO-TECHNICKÁ DOKUMENTACE ZNÁZORŇUJE PROVEDENÍ ODLIŠNÉ OD STÁVAJÍCÍHO STAVU, BUDE REPASE POSTUPOVAT PODLE HISTORICKO-TECHNICKÉ DOKUMENTACE. – POSTUP REPASE SE BUDE ODVÍJET DLE SOUHRNNÝCH POŽADAVKŮ A DLE SPECIFIKACE SANAČNÍ A ČISTÍCÍ TECHNOLOGIE OCELOVÝCH POVRCHŮ V ÚVODU TOHOTO VÝPISU, ZA TITULNÍM LISTEM. – SOUČÁSTÍ REPASE BUDE I OBNOVENÍ PLNÉ FUNKČNOSTI ZÁVĚSŮ, KOVÁNÍ, KLIČEK ATD., – SOUČÁSTÍ REPASE JE OBNOVENÍ POVRCH. NÁTĚRU V RAL 9005 (ČERNÁ, MAT). TECHNOLOGIE NÁTĚRU JE POPSÁNA V ÚVODU, ZA TITULNÍM LISTEM. HLINÍKOVÉ LEMOVACÍ LIŠTY ZŮSTÁVAJÍ BEZ POVRCHOVÉ ÚPRAVY. – STÁVAJÍCÍ ZASKLENÍ BUDE ODSTRANĚNO A NAHRAZENO NOVÝM TEPELNĚ-IZOLAČNÍM DVOJSKLEM – DLE SPECIFIKACE ZASKLENÍ, ZA TITULNÍM LISTEM. – SOUČÁSTÍ NÁHRADY ZASKLENÍ BUDE I ÚPRAVA KOTEVNÍCH PRVKŮ SKLA TAK, ABY BYLO MOŽNO OSADIT VÝŠE UVEDENÉ ZASKLENÍ. DÁLE BUDE DOPLNĚNO TĚSNĚNÍ MEZI SKLO A KOVOVOU KONSTRUKCI. – ÚPRAVA VNĚJŠÍHO PARAPETU: JE SOUČÁSTÍ OCELOVÉ K-CE OKNA A BUDE REPASOVÁNA SPOLU S NÍM. – V PŘÍPADĚ, ŽE TECHNICKÝ STAV VÝPLNĚ/VÝROBKU NEUMOŽNÍ DÍLČÍ ČI CELKOVOU REPASI, BUDE TENTO PRVEK NAHRAZEN IDENTICKOU KOPIÍ DLE POPISU V ÚVODU TOHOTO VÝKRESU, ZA TITULNÍM LISTEM.								

TYP 9a:

DLE ÚVODNÍ SOUHRNNÉ SPECIFIKACE VČETNĚ FOTOGRAFIÍ

STÁVAJÍCÍ STAV:
- DĚLENÁ PROSKLENÁ FASÁDNÍ KONSTRUKCE JE SLOŽENA ZE 3 FIXNÍCH ČÁSTÍ, ČLENĚNÍ DLE SCHÉMATU.
- MATERIÁL: OCELOVÉ JAKLOVÉ PROFILY UZAVŘENÉ
- ZASKLENÍ: FIXNÍ ČÁSTI JSOU ZASKLENY JEDNODUCHÝM SKLEM PRŮHLEDNÝM (DLE POPISU VE SCHÉMATU)
- POVRCHOVÁ ÚPRAVA: NÁTĚR
- BARVA: ČERNÁ
- VYBAVENÍ:
  - VNĚJŠÍ I VNITŘNÍ PARAPET JE OBLOŽEN SVĚTLÝM FASÁDNÍM KABŘINCEM

PŘED ZAHÁJENÍM VÝROBY OCELOVÝCH PROSKLENÝCH K-CÍ JE NUTNO ZAMĚŘIT STÁVAJÍCÍ STAVEBNÍ OTVORY S OHLEDEM NA VNITŘNÍ I VNĚJŠÍ OBKLAD !!!

SPECIFIKACE ZASKLENÍ – DLE SOUHRNNÉ SPECIFIKACE V ÚVODU TOHOTO VÝKRESU, ZA TITULNÍM LISTEM:

3b

POL.	ZOBRAZENÍ	POPIS	PODLAŽÍ 1.PP (OS)	1.NP (OP)	2.NP (1P)	3.NP (2P)	STŘ.	KUSŮ CELKEM	POZNÁMKA
14 OK, 15 OK, 16 OK, 17 OK STÁVAJÍCÍ STAV	**TYP 10:** STÁVAJÍCÍ STAV:		–	1ks=33,100 m2	–	–	–	1ks=33,100 m2	U KONSTRUKCE BUDE PROVEDENO PAROTĚSNÉ A DIFUZNÍ NAPOJENÍ NA OKOLNÍ KONSTRUKCE PO CELÉM OBVODU. NENAHRAZUJE DÍLENSKOU DOKUMENTACI !

SCHÉMA:
KRESLENO POHLEDEM Z VNĚJŠÍ STRANY

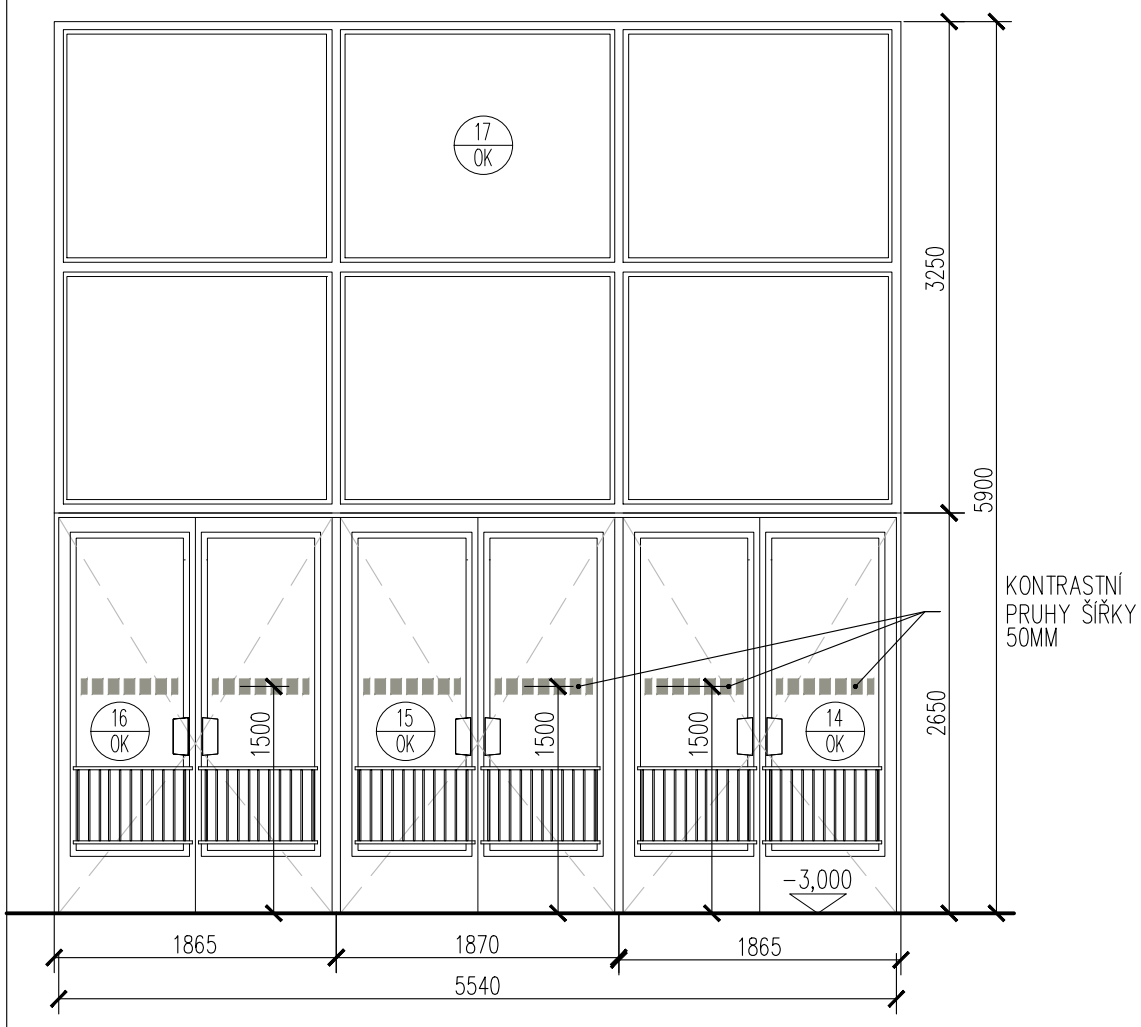

TYP 10:
DLE ÚVODNÍ SOUHRNNÉ SPECIFIKACE VČETNĚ FOTOGRAFIÍ

STÁVAJÍCÍ STAV:
- PROSKLENÁ FASÁDNÍ KONSTRUKCE S TROJÍMI DVOUKŘÍDLÝMI OTEVÍRAVÝMI DVEŘMI A S PROSKLENÝM DĚLENÝM NADSVĚTLÍKEM, ČLENĚNÍ DLE SCHÉMATU.
- MATERIÁL: OCELOVÉ JAKLOVÉ PROFILY OTEVŘENÉ I UZAVŘENÉ, PÁSOVÁ OCEL, ROVINNÝ OCELOVÝ PLECH
- ZASKLENÍ: VŠECHNA ČÁSTI KONSTRUKCE JSOU ZASKLENY JEDNODUCHÝM SKLEM PRŮHLEDNÝM
- POVRCHOVÁ ÚPRAVA: NÁTĚR
- BARVA: ČERNÁ
- VYBAVENÍ:
  - 18 FRANCOUZSKÝCH ZÁVĚSŮ
  - 12 HLINÍKOVÝCH MADEL
  - 12 OCHRANNÝCH OCELOVÝCH MŘÍŽÍ VE SPODNÍ TŘETINĚ ZASKLENÍ KAŽDÉHO KŘÍDLA, OSAZENY OBOUSTRANNĚ
  - OKOPOVÉ HLINÍKOVÉ PLECHY OSAZENÉ NA KAŽDÉM DVEŘNÍM KŘÍDLE OBOUSTRANNĚ, PLECH TL. 1,5MM, H=200MM
  - 3x VÁLEČKOVÝ ZÁMEK S VLOŽKOU
  - 6 PÁKOVÝCH PODLAHOVÝCH ZÁSTRČÍ
  - 6 GUMOVÝCH NÁRAZNÍKŮ S OTOČNÝMI ZACHYTAČI
  - SAMOZAVÍRAČ BRANO

PŘED ZAHÁJENÍM VÝROBY OCELOVÝCH PROSKLENÝCH K-CÍ JE NUTNO ZAMĚŘIT STÁVAJÍCÍ STAVEBNÍ OTVORY S OHLEDEM NA VNITŘNÍ I VNĚJŠÍ OBKLAD !!!

14 OK, 15 OK, 16 OK, 17 OK
NAVRHOVANÝ STAV

NAVRHOVANÝ STAV:
- PŘEDNOSTNĚ BUDE PROVEDENA REPASE VÝROBKU A VÝMĚNA JEHO ZNEHODNOCENÝCH ČI NEFUNKČNÍCH ČÁSTÍ.
- REPASE SE BUDE ŘÍDIT PŮVODNÍ HISTORICKO-TECHNICKOU DOKUMENTACÍ, KTERÁ JE NEDÍLNOU SOUČÁSTÍ PROJEKTOVÉ DOKUMENTACE.
- POKUD HISTORICKO-TECHNICKÁ DOKUMENTACE ZNÁZORŇUJE PROVEDENÍ ODLIŠNÉ OD STÁVAJÍCÍHO STAVU, BUDE REPASE POSTUPOVAT PODLE HISTORICKO-TECHNICKÉ DOKUMENTACE.
- POSTUP REPASE SE BUDE ODVÍJET DLE SOUHRNNÝCH POŽADAVKŮ A DLE SPECIFIKACE SANAČNÍ A ČISTÍCÍ TECHNOLOGIE OCELOVÝCH POVRCHŮ V ÚVODU TOHOTO VÝPISU, ZA TITULNÍM LISTEM.
- SOUČÁSTÍ REPASE BUDE I OBNOVENÍ PLNÉ FUNKČNOSTI ZÁVĚSŮ, KOVÁNÍ, ZARÁŽEK, SAMOZAVÍRAČŮ ATD.,
- SOUČÁSTÍ REPASE JE OBNOVENÍ POVRCHOVÉHO NÁTĚRU V RAL 9005 (ČERNÁ, MAT). TECHNOLOGIE NÁTĚRU JE POPSÁNA V ÚVODU TOHOTO VÝKRESU, ZA TITULNÍM LISTEM. HLINÍKOVÉ LEMOVACÍ LIŠTY ZŮSTÁVAJÍ BEZ POVRCHOVÉ ÚPRAVY.
- STÁVAJÍCÍ ZASKLENÍ BUDE ODSTRANĚNO A NAHRAZENO NOVÝM TEPELNĚ-IZOLAČNÍM DVOJSKLEM – DLE SPECIFIKACE ZASKLENÍ, ZA TITUL.LISTEM.
- SOUČÁSTÍ NÁHRADY ZASKLENÍ BUDE I ÚPRAVA KOTEVNÍCH PRVKŮ SKLA TAK, ABY BYLO MOŽNO OSADIT VÝŠE UVEDENÉ ZASKLENÍ. DÁLE BUDE DOPLNĚNO TĚSNĚNÍ MEZI SKLO A KOVOVOU KONSTRUKCI.
- DVEŘNÍ ZÁMEK BUDE INSTALOVÁN DLE POŽADOVANÉ SMĚRNICE SŽ. ZOHLEDNĚNY BUDOU POŽADAVKY INVESTORA NA MOŽNOSTI ZAMYKÁNÍ JEDNOTLIVÝCH ZÁMKŮ, NADŘAZENÝCH SKUPIN TECHNOLOGICKÝCH CELKŮ A CENTRÁLNÍHO GENERÁLNÍHO KLÍČE PRO CELÝ OBJEKT (3 STUPNĚ ZAMYKÁNÍ).
- SOUČÁSTÍ REPASE JE OBNOVENÍ POVRCHOVÉHO NÁTĚRU DVEŘÍ V RAL 9005 (ČERNÁ, MAT) – POSTUP DLE SPECIFIKACE ZA TITULNÍM LISTEM.
- V PŘÍPADĚ, ŽE TECHNICKÝ STAV VÝPLNĚ/VÝROBKU NEUMOŽNÍ DÍLČÍ ČI CELKOVOU REPASI, BUDE TENTO PRVEK NAHRAZEN IDENTICKOU KOPIÍ DLE POPISU V ÚVODU TOHOTO VÝKRESU, ZA TITULNÍM LISTEM.

- KOVÁNÍ: KLIKA (ZVENKU) - KLIKA NOUZOVÉHO ÚNIKU
- GENERÁLNÍ KLÍČ

NA VŠECHNA OTEVÍRAVÁ DVEŘNÍ KŘÍDLA BUDOU OSAZENY BEZPEČNOSTNÍ MAGNETY !

SPECIFIKACE ZASKLENÍ – DLE SOUHRNNÉ SPECIFIKACE V ÚVODU TOHOTO VÝKRESU, ZA TITULNÍM LISTEM:

3b

POL.	ZOBRAZENÍ	POPIS	PODLAŽÍ 1.PP (OS)	1.NP (OP)	2.NP (1P)	3.NP (2P)	STŘ.	KUSŮ CELKEM	POZNÁMKA
18 / OK STÁVAJÍCÍ STAV	**TYP 9b:** STÁVAJÍCÍ STAV: SCHÉMA: KRESLENO POHLEDEM Z VNĚJŠÍ STRANY 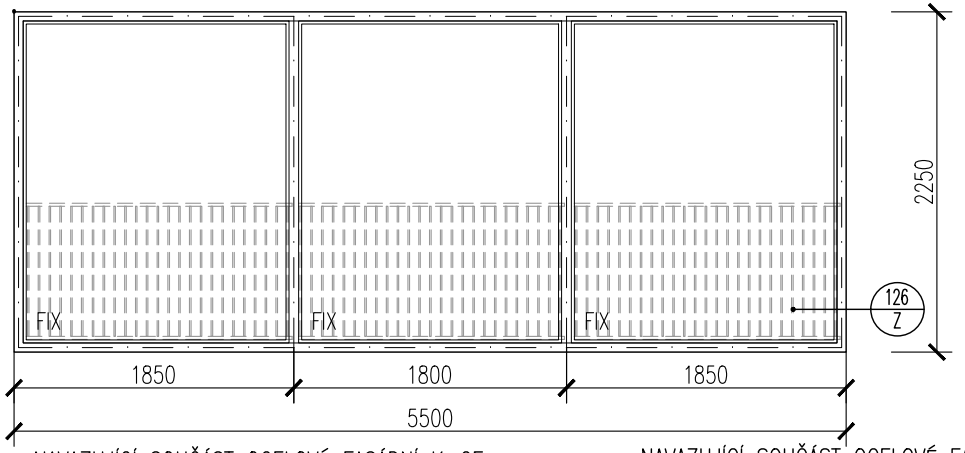 NAVAZUJÍCÍ SOUČÁST OCELOVÉ FASÁDNÍ K-CE: – ÚPRAVA VNĚJŠÍHO PARAPETU DLE OZNAČENÍ A VÝPISU KLEMPÍŘSKÝCH VÝROBKŮ (184/K) – ÚPRAVA VNITŘNÍHO PARAPETU: OBKLAD SVĚTLÝM FASÁDNÍM KABŘINCEM NAVAZUJÍCÍ SOUČÁST OCELOVÉ FASÁDNÍ K-CE: – OCELOVÁ MŘÍŽ DLE OZNAČENÍ A VÝPISU ZÁMEČNICKÝCH VÝROBKŮ (126/Z)		–	1ks=12,500 m2	–	–	–	1ks=12,500 m2	U KONSTRUKCE BUDE PROVEDENO PAROTĚSNÉ A DIFUZNÍ NAPOJENÍ NA OKOLNÍ KONSTRUKCE PO CELÉM OBVODU. NENAHRAZUJE DÍLENSKOU DOKUMENTACI !
18 / OK NAVRHOVANÝ STAV	NAVRHOVANÝ STAV: – PŘEDNOSTNĚ BUDE PROVEDENA REPASE VÝROBKU A VÝMĚNA JEHO ZNEHODNOCENÝCH ČI NEFUNKČNÍCH ČÁSTÍ. – REPASE SE BUDE ŘÍDIT PŮVODNÍ HISTORICKO-TECHNICKOU DOKUMENTACÍ, KTERÁ JE NEDÍLNOU SOUČÁSTÍ PROJEKTOVÉ DOKUMENTACE. – POKUD HISTORICKO-TECHNICKÁ DOKUMENTACE ZNÁZORŇUJE PROVEDENÍ ODLIŠNÉ OD STÁVAJÍCÍHO STAVU, BUDE REPASE POSTUPOVAT PODLE HISTORICKO-TECHNICKÉ DOKUMENTACE. – POSTUP REPASE SE BUDE ODVÍJET DLE SOUHRNNÝCH POŽADAVKŮ A DLE SPECIFIKACE SANAČNÍ A ČISTÍCÍ TECHNOLOGIE OCELOVÝCH POVRCHŮ V ÚVODU TOHOTO VÝPISU, ZA TITULNÍM LISTEM. – SOUČÁSTÍ REPASE BUDE I OBNOVENÍ PLNÉ FUNKČNOSTI ZÁVĚSŮ, KOVÁNÍ, KLIČEK ATD., – SOUČÁSTÍ REPASE JE OBNOVENÍ POVRCH. NÁTĚRU V RAL 9005 (ČERNÁ, MAT). TECHNOLOGIE NÁTĚRU JE POPSÁNA V ÚVODU, ZA TITULNÍM LISTEM. HLINÍKOVÉ LEMOVACÍ LIŠTY ZŮSTÁVAJÍ BEZ POVRCHOVÉ ÚPRAVY. – STÁVAJÍCÍ ZASKLENÍ BUDE ODSTRANĚNO A NAHRAZENO NOVÝM TEPELNĚ-IZOLAČNÍM DVOJSKLEM – DLE SPECIFIKACE ZASKLENÍ, ZA TITULNÍM LISTEM. – SOUČÁSTÍ NÁHRADY ZASKLENÍ BUDE I ÚPRAVA KOTEVNÍCH PRVKŮ SKLA TAK, ABY BYLO MOŽNO OSADIT VÝŠE UVEDENÉ ZASKLENÍ. DÁLE BUDE DOPLNĚNO TĚSNĚNÍ MEZI SKLO A KOVOVOU KONSTRUKCI. – ÚPRAVA VNĚJŠÍHO PARAPETU: JE SOUČÁSTÍ OCELOVÉ K-CE OKNA A BUDE REPASOVÁNA SPOLU S NÍM. – V PŘÍPADĚ, ŽE TECHNICKÝ STAV VÝPLNĚ/VÝROBKU NEUMOŽNÍ DÍLČÍ ČI CELKOVOU REPASI, BUDE TENTO PRVEK NAHRAZEN IDENTICKOU KOPÍÍ DLE POPISU V ÚVODU TOHOTO VÝKRESU, ZA TITULNÍM LISTEM.	**TYP 9b:** DLE ÚVODNÍ SOUHRNNÉ SPECIFIKACE VČETNĚ FOTOGRAFIÍ STÁVAJÍCÍ STAV: – DĚLENÁ PROSKLENÁ FASÁDNÍ KONSTRUKCE JE SLOŽENA ZE 3 FIXNÍCH ČÁSTÍ, ČLENĚNÍ DLE SCHÉMATU. – MATERIÁL: OCELOVÉ JAKLOVÉ PROFILY UZAVŘENÉ – ZASKLENÍ: FIXNÍ ČÁSTI JSOU ZASKLENY JEDNODUCHÝM SKLEM PRŮHLEDNÝM (DLE POPISU VE SCHÉMATU) – POVRCHOVÁ ÚPRAVA: NÁTĚR – BARVA: ČERNÁ – VYBAVENÍ: – VNĚJŠÍ I VNITŘNÍ PARAPET JE OBLOŽEN SVĚTLÝM FASÁDNÍM KABŘINCEM – Z VNITŘNÍ STRANY SESTAVY OCELOVÝCH OKEN JE OSAZENA OCHRANNÁ OCELOVÁ MŘÍŽ, DLE OZNAČENÍ A SAMOSTATNÉHO VÝPISU ZÁMEČNICKÝCH VÝROBKŮ							PŘED ZAHÁJENÍM VÝROBY OCELOVÝCH PROSKLENÝCH K-CÍ JE NUTNO ZAMĚŘIT STÁVAJÍCÍ STAVEBNÍ OTVORY S OHLEDEM NA VNITŘNÍ I VNĚJŠÍ OBKLAD !!! SPECIFIKACE ZASKLENÍ – DLE SOUHRNNÉ SPECIFIKACE V ÚVODU TOHOTO VÝKRESU, ZA TITULNÍM LISTEM: 3b

POL.	ZOBRAZENÍ	POPIS	PODLAŽÍ 1.PP (OS)	1.NP (OP)	2.NP (1P)	3.NP (2P)	STŘ.	KUSŮ CELKEM	POZNÁMKA
19 OK 20 OK STÁVAJÍCÍ STAV	**TYP 11:** STÁVAJÍCÍ STAV: SCHÉMA: KRESLENO POHLEDEM Z VNĚJŠÍ STRANY 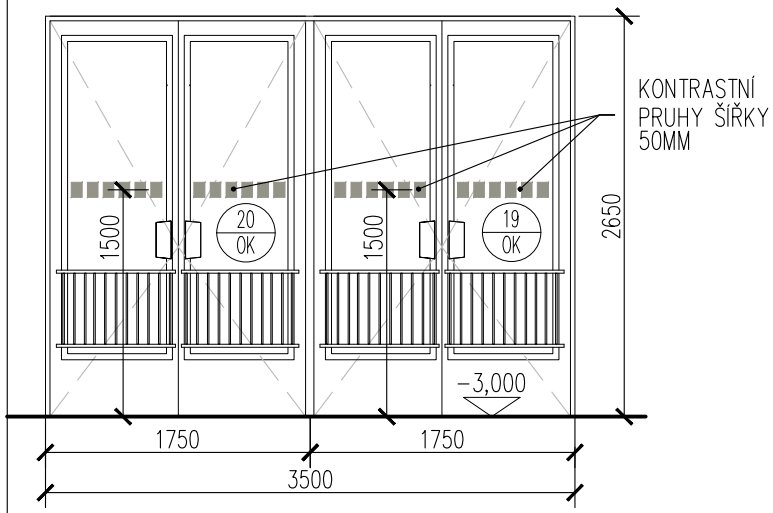		–	1ks=9,400 m2	–	–	–	1ks=9,400 m2	U KONSTRUKCE BUDE PROVEDENO PAROTĚSNÉ A DIFUZNÍ NAPOJENÍ NA OKOLNÍ KONSTRUKCE PO CELÉM OBVODU. NENAHRAZUJE DÍLENSKOU DOKUMENTACI !
19 OK 20 OK NAVRHOVANÝ STAV	NAVRHOVANÝ STAV: – PŘEDNOSTNĚ BUDE PROVEDENA REPASE VÝROBKU A VÝMĚNA JEHO ZNEHODNOCENÝCH ČI NEFUNKČNÍCH ČÁSTÍ. – REPASE SE BUDE ŘÍDIT PŮVODNÍ HISTORICKO–TECH. DOKUMENTACÍ, KTERÁ JE NEDÍLNOU SOUČÁSTÍ PROJEKTOVÉ DOKUMENTACE. – POKUD HISTORICKO–TECHNICKÁ DOKUMENTACE ZNÁZORŇUJE PROVEDENÍ ODLIŠNÉ OD STÁVAJÍCÍHO STAVU, BUDE REPASE POSTUPOVAT PODLE HISTORICKO–TECHNICKÉ DOKUMENTACE. – POSTUP REPASE SE BUDE ODVÍJET DLE SOUHRNNÝCH POŽADAVKŮ A DLE SPECIFIKACE SANAČNÍ A ČISTÍCÍ TECHNOLOGIE OCELOVÝCH POVRCHŮ V ÚVODU TOHOTO VÝPISU, ZA TITULNÍM LISTEM. – SOUČÁSTÍ REPASE BUDE I OBNOVENÍ PLNÉ FUNKČNOSTI ZÁVĚSŮ, KOVÁNÍ, ZARÁŽEK, SAMOZAVÍRAČŮ ATD., – SOUČÁSTÍ REPASE JE OBNOVENÍ POVRCHOVÉHO NÁTĚRU V RAL 9005 (ČERNÁ, MAT). TECHNOLOGIE NÁTĚRU JE POPSÁNA V ÚVODU TOHOTO VÝKRESU, ZA TITULNÍM LISTEM. HLINÍKOVÉ LEMOVACÍ LIŠTY ZŮSTÁVAJÍ BEZ POVRCHOVÉ ÚPRAVY. – STÁVAJÍCÍ ZASKLENÍ BUDE ODSTRANĚNO A NAHRAZENO NOVÝM TEPELNĚ–IZOLAČNÍM DVOJSKLEM – DLE SPECIFIKACE ZASKLENÍ, ZA TITUL.LISTEM. – SOUČÁSTÍ NÁHRADY ZASKLENÍ BUDE I ÚPRAVA KOTEVNÍCH PRVKŮ SKLA TAK, ABY BYLO MOŽNO OSADIT VÝŠE UVEDENÉ ZASKLENÍ. DÁLE BUDE DOPLNĚNO TĚSNĚNÍ MEZI SKLO A KOVOVOU KONSTRUKCI. – DVEŘNÍ ZÁMEK BUDE INSTALOVÁN DLE POŽADOVANÉ SMĚRNICE SŽ. ZOHLEDNĚNY BUDOU POŽADAVKY INVESTORA NA MOŽNOSTI ZAMYKÁNÍ JEDNOTLIVÝCH ZÁMKŮ, NADŘAZENÝCH SKUPIN TECHNOLOGICKÝCH CELKŮ A CENTRÁLNÍHO GENERÁLNÍHO KLÍČE PRO CELÝ OBJEKT (3 STUPNĚ ZAMYKÁNÍ). – SOUČÁSTÍ REPASE JE OBNOVENÍ POVRCH.NÁTĚRU DVEŘÍ V RAL 9005 (ČERNÁ, MAT) – POSTUP DLE SPECIFIKACE ZA TITUL.LISTEM. – V PŘÍPADĚ, ŽE TECHNICKÝ STAV VÝPLNĚ/VÝROBKU NEUMOŽNÍ DÍLČÍ ČI CELKOVOU REPASI, BUDE TENTO PRVEK NAHRAZEN IDENTICKOU KOPIÍ DLE POPISU V ÚVODU TOHOTO VÝKRESU, ZA TITULNÍM LISTEM.								

TYP 11:

DLE ÚVODNÍ SOUHRNNÉ SPECIFIKACE VČETNĚ FOTOGRAFIÍ

STÁVAJÍCÍ STAV:
- PROSKLENÁ FASÁDNÍ KONSTRUKCE S DVOJÍMI DVOUKŘÍDLÝMI OTEVÍRAVÝMI DVEŘMI, ČLENĚNÍ DLE SCHÉMATU.
- MATERIÁL: OCELOVÉ JAKLOVÉ PROFILY OTEVŘENÉ I UZAVŘENÉ, PÁSOVÁ OCEL, ROVINNÝ OCELOVÝ PLECH
- ZASKLENÍ: VŠECHNA ČÁSTI KONSTRUKCE JSOU ZASKLENY JEDNODUCHÝM SKLEM PRŮHLEDNÝM
- POVRCHOVÁ ÚPRAVA: NÁTĚR
- BARVA: ČERNÁ
- VYBAVENÍ:
  - 12 FRANCOUZSKÝCH ZÁVĚSŮ
  - 8 HLINÍKOVÝCH MADEL
  - 8 OCHRANNÝCH OCELOVÝCH MŘÍŽÍ VE SPODNÍ TŘETINĚ ZASKLENÍ KAŽDÉHO KŘÍDLA, OSAZENY OBOUSTRANNĚ
  - OKOPOVÉ HLINÍKOVÉ PLECHY OSAZENÉ NA KAŽDÉM DVEŘNÍM KŘÍDLE OBOUSTRANNĚ, PLECH TL. 1,5MM, H=200MM
  - 2x VÁLEČKOVÝ ZÁMEK S VLOŽKOU
  - 4 PÁKOVÝCH PODLAHOVÝCH ZÁSTRČÍ
  - 4 GUMOVÝCH NÁRAZNÍKŮ S OTOČNÝMI ZACHYTAČI
  - SAMOZAVÍRAČ BRANO

PŘED ZAHÁJENÍM VÝROBY OCELOVÝCH PROSKLENÝCH K-CÍ JE NUTNO ZAMĚŘIT STÁVAJÍCÍ STAVEBNÍ OTVORY S OHLEDEM NA VNITŘNÍ I VNĚJŠÍ OBKLAD !!!

NA VŠECHNA OTEVÍRAVÁ DVEŘNÍ KŘÍDLA BUDOU OSAZENY BEZPEČNOSTNÍ MAGNETY !

SPECIFIKACE ZASKLENÍ – DLE SOUHRNNÉ SPECIFIKACE V ÚVODU TOHOTO VÝKRESU, ZA TITULNÍM LISTEM:

3b

- KOVÁNÍ :
  KOULE (ZVENKU) - KLIKA
  NOUZOVÉHO ÚNIKU
- GENERÁLNÍ KLÍČ

POL.	ZOBRAZENÍ	POPIS	PODLAŽÍ 1.PP (OS)	1.NP (OP)	2.NP (1P)	3.NP (2P)	STŘ.	KUSŮ CELKEM	POZNÁMKA
21 / OK STÁVAJÍCÍ STAV	**TYP 8b:** STÁVAJÍCÍ STAV:	PŘED ZAHÁJENÍM VÝROBY OCELOVÝCH PROSKLENÝCH K-CÍ JE NUTNO ZAMĚŘIT STÁVAJÍCÍ STAVEBNÍ OTVORY S OHLEDEM NA VNITŘNÍ I VNĚJŠÍ OBKLAD !!!	–	1ks=64,000 m2	–	–	–	1ks=64,000 m2	U KONSTRUKCE BUDE PROVEDENO PAROTĚSNÉ A DIFUZNÍ NAPOJENÍ NA OKOLNÍ KONSTRUKCE PO CELÉM OBVODU. NENAHRAZUJE DÍLENSKOU DOKUMENTACI !

SCHÉMA:
KRESLENO POHLEDEM Z VNĚJŠÍ STRANY

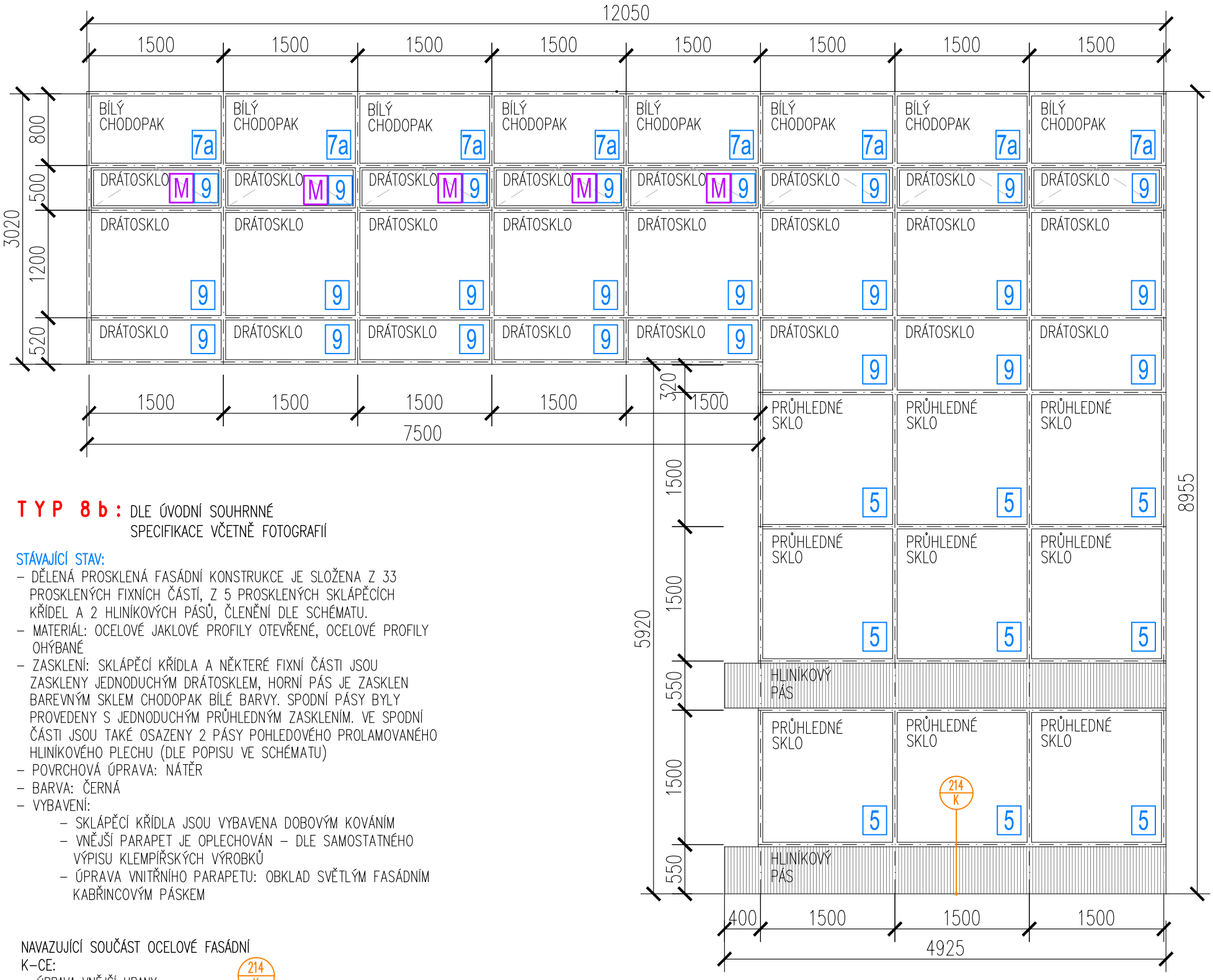

TYP 8b: DLE ÚVODNÍ SOUHRNNÉ SPECIFIKACE VČETNĚ FOTOGRAFIÍ

STÁVAJÍCÍ STAV:
- DĚLENÁ PROSKLENÁ FASÁDNÍ KONSTRUKCE JE SLOŽENA Z 33 PROSKLENÝCH FIXNÍCH ČÁSTÍ, Z 5 PROSKLENÝCH SKLÁPĚCÍCH KŘÍDEL A 2 HLINÍKOVÝCH PÁSŮ, ČLENĚNÍ DLE SCHÉMATU.
- MATERIÁL: OCELOVÉ JAKLOVÉ PROFILY OTEVŘENÉ, OCELOVÉ PROFILY OHÝBANÉ
- ZASKLENÍ: SKLÁPĚCÍ KŘÍDLA A NĚKTERÉ FIXNÍ ČÁSTI JSOU ZASKLENY JEDNODUCHÝM DRÁTOSKLEM, HORNÍ PÁS JE ZASKLEN BAREVNÝM SKLEM CHODOPAK BÍLÉ BARVY. SPODNÍ PÁSY BYLY PROVEDENY S JEDNODUCHÝM PRŮHLEDNÝM ZASKLENÍM. VE SPODNÍ ČÁSTI JSOU TAKÉ OSAZENY 2 PÁSY POHLEDOVÉHO PROLAMOVANÉHO HLINÍKOVÉHO PLECHU (DLE POPISU VE SCHÉMATU)
- POVRCHOVÁ ÚPRAVA: NÁTĚR
- BARVA: ČERNÁ
- VYBAVENÍ:
  - SKLÁPĚCÍ KŘÍDLA JSOU VYBAVENA DOBOVÝM KOVÁNÍM
  - VNĚJŠÍ PARAPET JE OPLECHOVÁN – DLE SAMOSTATNÉHO VÝPISU KLEMPÍŘSKÝCH VÝROBKŮ
  - ÚPRAVA VNITŘNÍHO PARAPETU: OBKLAD SVĚTLÝM FASÁDNÍM KABŘINCOVÝM PÁSKEM

NAVAZUJÍCÍ SOUČÁST OCELOVÉ FASÁDNÍ K-CE:
- ÚPRAVA VNĚJŠÍ HRANY (214 / K)
- DLE OZNAČENÍ A VÝPISU KLEMPÍŘSKÝCH VÝROBKŮ

21 / OK NAVRHOVANÝ STAV

NAVRHOVANÝ STAV:
- PŘEDNOSTNĚ BUDE PROVEDENA REPASE VÝROBKU A VÝMĚNA JEHO ZNEHODNOCENÝCH ČI NEFUNKČNÍCH ČÁSTÍ.
- REPASE SE BUDE ŘÍDIT PŮVODNÍ HISTORICKO-TECHNICKOU DOKUMENTACÍ, KTERÁ JE NEDÍLNOU SOUČÁSTÍ PROJEKTOVÉ DOKUMENTACE.
- POKUD HISTORICKO-TECHNICKÁ DOKUMENTACE ZNÁZORŇUJE PROVEDENÍ ODLIŠNÉ OD STÁVAJÍCÍHO STAVU, BUDE REPASE POSTUPOVAT PODLE HISTORICKO-TECHNICKÉ DOKUMENTACE.
- POSTUP REPASE SE BUDE ODVÍJET DLE SOUHRNNÝCH POŽADAVKŮ A DLE SPECIFIKACE SANAČNÍ A ČISTÍCÍ TECHNOLOGIE OCELOVÝCH POVRCHŮ V ÚVODU TOHOTO VÝPISU, ZA TITULNÍM LISTEM.
- SOUČÁSTÍ REPASE BUDE I OBNOVENÍ PLNÉ FUNKČNOSTI ZÁVĚSŮ, KOVÁNÍ, KLIČEK ATD., VČETNĚ LEMOVACÍCH HLINÍKOVÝCH ČI OCELOVÝCH LIŠT. CHYBĚJÍCÍ HLINÍKOVÉ LEMOVACÍ LIŠTY BUDOU PO VZORKOVÁNÍ DODATEČNĚ VYROBENY ČI NAHRAZENY OBDOBNOU LIŠTOU.
- SOUČÁSTÍ REPASE JE OBNOVENÍ POVRCH. NÁTĚRU V RAL 9005 (ČERNÁ, MAT). TECHNOLOGIE NÁTĚRU JE POPSÁNA V ÚVODU, ZA TITULNÍM LISTEM. HLINÍKOVÉ LEMOVACÍ LIŠTY ZŮSTÁVAJÍ BEZ POVRCHOVÉ ÚPRAVY.
- STÁVAJÍCÍ ZASKLENÍ BUDE ODSTRANĚNO A NAHRAZENO NOVÝM TEPELNĚ-IZOLAČNÍM DVOJSKLEM – DLE SPECIFIKACE ZASKLENÍ, ZA TITULNÍM LISTEM.
- SOUČÁSTÍ NÁHRADY ZASKLENÍ BUDE I ÚPRAVA KOTEVNÍCH PRVKŮ SKLA TAK, ABY BYLO MOŽNO OSADIT VÝŠE UVEDENÉ ZASKLENÍ. DÁLE BUDE DOPLNĚNO TĚSNĚNÍ MEZI SKLO A KOVOVOU KONSTRUKCI.
- V PŘÍPADĚ, ŽE TECHNICKÝ STAV VÝPLNĚ/VÝROBKU NEUMOŽNÍ DÍLČÍ ČI CELKOVOU REPASI, BUDE TENTO PRVEK NAHRAZEN IDENTICKOU KOPIÍ DLE POPISU V ÚVODU TOHOTO VÝKRESU, ZA TITULNÍM LISTEM.
- ÚPRAVA VNĚJŠÍHO PARAPETU: DLE OZNAČENÍ A SAMOSTATNÉHO VÝPISU KLEMPÍŘSKÝCH VÝROBKŮ.
- ÚPRAVA VNITŘNÍHO PARAPETU: STÁVAJÍCÍ VYČIŠTĚNÝ OBKLAD SVĚTLÝM FASÁDNÍM KABŘINCOVÝM PÁSKEM

NA OZNAČENÁ SKLÁPĚCÍ OKENNÍ KŘÍDLA BUDOU OSAZENY BEZPEČNOSTNÍ MAGNETY ! M

SPECIFIKACE ZASKLENÍ – DLE SOUHRNNÉ SPECIFIKACE V ÚVODU TOHOTO VÝKRESU, ZA TITULNÍM LISTEM:

5 7a 9

POL.	ZOBRAZENÍ	POPIS	PODLAŽÍ 1.PP (OS)	1.NP (OP)	2.NP (1P)	3.NP (2P)	STŘ.	KUSŮ CELKEM	POZNÁMKA
22 OK STÁVAJÍCÍ STAV	SCHÉMA: KRESLENO POHLEDEM Z VNĚJŠÍ STRANY **TYP 7: STÁVAJÍCÍ STAV:**	**TYP 7:** DLE ÚVODNÍ SOUHRNNÉ SPECIFIKACE VČETNĚ FOTOGRAFIÍ STÁVAJÍCÍ STAV: – DĚLENÁ PROSKLENÁ FASÁDNÍ KONSTRUKCE JE SLOŽENA Z 15 FIXNÍCH ČÁSTÍ A 5 SKLÁPĚCÍCH KŘÍDEL, ČLENĚNÍ DLE SCHÉMATU. – MATERIÁL: OCELOVÉ JAKLOVÉ PROFILY OTEVŘENÉ, LISOVANÝ PLECH – ZASKLENÍ: SKLÁPĚCÍ KŘÍDLA A NĚKTERÉ FIXNÍ ČÁSTI JSOU ZASKLENY JEDNODUCHÝM NEPRŮHLEDNÝM DRÁTOSKLEM, ZBYTEK FIXNÍCH ČÁSTÍ JE ZASKLEN BÍLÝM SKLEM CHODOPAK (DLE POPISU VE SCHÉMATU) – POVRCHOVÁ ÚPRAVA: NÁTĚR – BARVA: ČERNÁ – VYBAVENÍ: – SKLÁPĚCÍ KŘÍDLA JSOU VYBAVENA DOBOVÝM KOVÁNÍM – VNĚJŠÍ PARAPET VYSTUPUJÍCÍ K-CE JE OPLECHOVÁN – DLE SAMOSTATNÉHO VÝPISU KLEMPÍŘSKÝCH VÝROBKŮ – KONSTRUKCE POD VNĚJŠÍM PARAPETEM (F34) JE OCELOVÁ K-CE Z JAKLOVÝCH PROFILŮ, NAKOTVENÁ K SVISLÝM NOSNÝM OCELOVÝM SLOUPŮM. DO TÉTO K-CE JE VLOŽENO NEPRŮHLEDNÉ BAREVNÉ ZASKLENÍ, K-CE JE BEZ ZATEPLENÍ. – VNITŘNÍ PARAPET BYL BĚHEM UŽÍVÁNÍ STAVBY VYBAVEN OKAPNÍM ŽLABEM A SVODEM ZAÚSTĚNÝM DO DEŠŤOVÉ KANALIZACE PRO ZAJIŠTĚNÍ ODVODU ZKONDENZOVANÉ VODY. DLOUHODOBÁ KONDENZACE NA VNITŘNÍM POVRCHU SKEL ZPŮSOBILA ZNAČNOU DEGRADACI VNITŘNÍCH PROFILŮ FASÁDNÍ STĚNY.	–	1ks=24,150 m2	–	–	–	1ks=24,150 m2	U KONSTRUKCE BUDE PROVEDENO PAROTĚSNÉ A DIFUZNÍ NAPOJENÍ NA OKOLNÍ KONSTRUKCE PO CELÉM OBVODU. NENAHRAZUJE DÍLENSKOU DOKUMENTACI ! PŘED ZAHÁJENÍM VÝROBY OCELOVÝCH PROSKLENÝCH K-CÍ JE NUTNO ZAMĚŘIT STÁVAJÍCÍ STAVEBNÍ OTVORY S OHLEDEM NA VNITŘNÍ I VNĚJŠÍ OBKLAD !!! NAVAZUJÍCÍ FASÁDNÍ K-CE: – NA FASÁDNÍ K-CI 22/O NAVAZUJE SVĚTLÍK NA VŠECHNA SKLÁPĚCÍ OKENNÍ KŘÍDLA BUDOU OSAZENY BEZPEČNOSTNÍ MAGNETY ! SPECIFIKACE ZASKLENÍ – DLE SOUHRNNÉ SPECIFIKACE V ÚVODU TOHOTO VÝKRESU, ZA TIT.LISTEM: 7a 7b 9
22 OK NAVRHOVANÝ STAV	NAVRHOVANÝ STAV: – PŘEDNOSTNĚ BUDE PROVEDENA REPASE VÝROBKU A VÝMĚNA JEHO ZNEHODNOCENÝCH ČI NEFUNKČNÍCH ČÁSTÍ. – REPASE SE BUDE ŘÍDIT PŮVODNÍ HISTORICKO-TECHNICKOU DOKUMENTACÍ, KTERÁ JE NEDÍLNOU SOUČÁSTÍ PROJEKTOVÉ DOKUMENTACE. – POKUD HIST.-TECH. DOKUMENTACE ZNÁZORŇUJE PROVEDENÍ ODLIŠNÉ OD STÁVAJÍCÍHO STAVU, BUDE REPASE POSTUPOVAT PODLE NÍ. – POSTUP REPASE SE BUDE ODVÍJET DLE SOUHRNNÝCH POŽADAVKŮ A DLE SPECIFIKACE SANAČNÍ A ČISTÍCÍ TECHNOLOGIE OCELOVÝCH POVRCHŮ V ÚVODU TOHOTO VÝPISU, ZA TITULNÍM LISTEM. – SOUČÁSTÍ REPASE BUDE I OBNOVENÍ PLNÉ FUNKČNOSTI ZÁVĚSŮ, KOVÁNÍ, KLIČEK ATD., VČETNĚ LEMOVACÍCH HLINÍKOVÝCH ČI OCELOVÝCH LIŠT. CHYBĚJÍCÍ HLINÍKOVÉ LEMOVACÍ LIŠTY BUDOU PO VZORKOVÁNÍ DODATEČNĚ VYROBENY ČI NAHRAZENY OBDOBNOU LIŠTOU. – SOUČÁSTÍ REPASE JE OBNOVENÍ POVRCH. NÁTĚRU V RAL 9005 (ČERNÁ, MAT). TECHNOLOGIE NÁTĚRU JE POPSÁNA V ÚVODU, ZA TITULNÍM LISTEM. HLINÍKOVÉ LEMOVACÍ LIŠTY ZŮSTÁVAJÍ BEZ POVRCHOVÉ ÚPRAVY. – STÁVAJÍCÍ ZASKLENÍ BUDE ODSTRANĚNO A NAHRAZENO NOVÝM TEPELNĚ-IZOL.DVOJSKLEM – DLE SPECIFIKACE ZASKLENÍ, ZA TITUL. LISTEM. – SOUČÁSTÍ NÁHRADY ZASKLENÍ BUDE I ÚPRAVA KOTEVNÍCH PRVKŮ SKLA TAK, ABY BYLO MOŽNO OSADIT VÝŠE UVEDENÉ ZASKLENÍ. DÁLE BUDE DOPLNĚNO TĚSNĚNÍ MEZI SKLO A KOVOVOU KONSTRUKCI. – V PŘÍPADĚ, ŽE TECH. STAV VÝPLNĚ/VÝROBKU NEUMOŽNÍ DÍLČÍ ČI CELKOVOU REPASI, BUDE TENTO PRVEK NAHRAZEN IDENTICKOU KOPIÍ DLE POPISU V ÚVODU TOHOTO VÝKRESU, ZA TITULNÍM LISTEM. – ČÁSTI S OZNAČENÍM F34 NEBUDOU ZASKLENY DVOJSKLEM, ALE JEDNODUCHÝM BAREVNÝM SKLEM NEPRŮHLEDNÝM (CHODOPAK, BARVA BÍLÁ) – ÚPRAVA VNĚJŠÍHO PARAPETU: DLE OZNAČENÍ A SAMOSTATNÉHO VÝPISU KLEMPÍŘSKÝCH VÝROBKŮ. – ÚPRAVA VNITŘNÍHO PARAPETU: STÁVAJÍCÍ VYČIŠTĚNÝ OBKLAD SVĚTLÝM FASÁDNÍM KABŘINCEM								NAVAZUJÍCÍ SOUČÁST OCELOVÉ FASÁDNÍ K-CE: – ÚPRAVA VNĚJŠÍHO PARAPETU – DLE OZNAČENÍ A VÝPISU KLEMPÍŘSKÝCH VÝROBKŮ 215 K

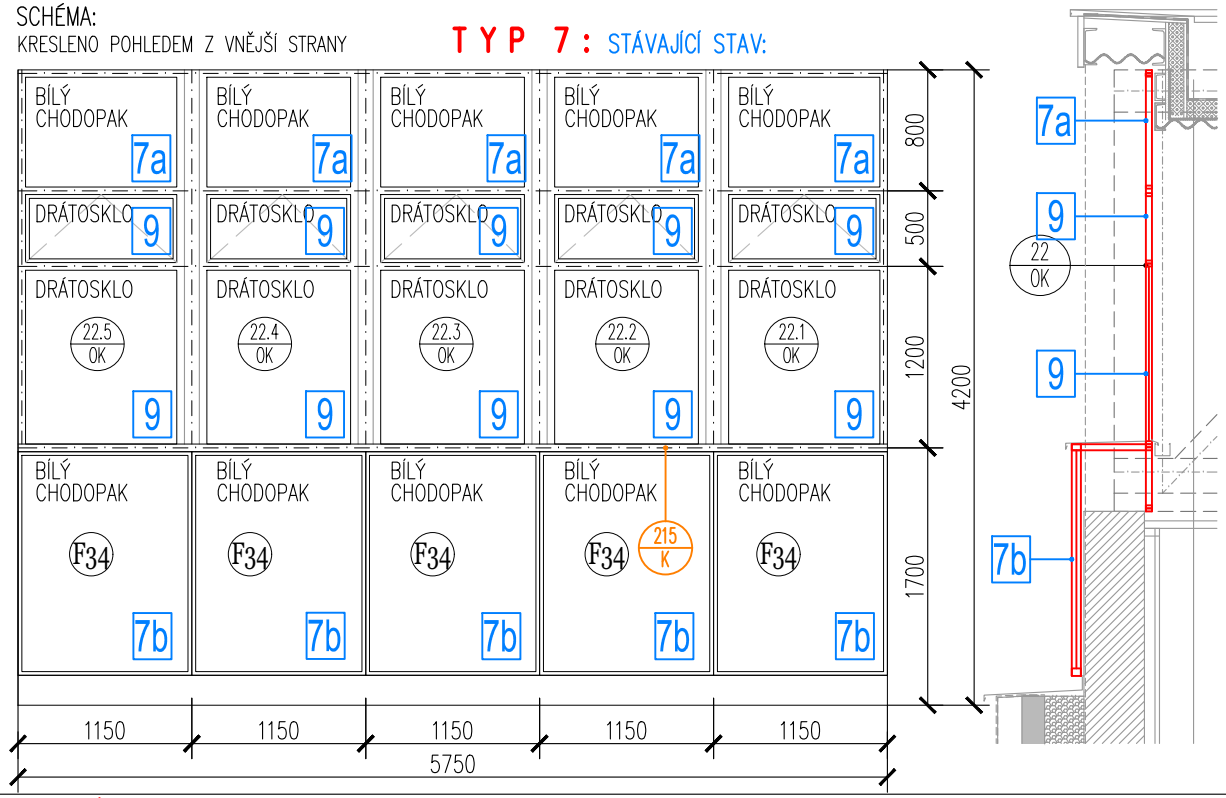

POL.	ZOBRAZENÍ	POPIS	PODLAŽÍ 1.PP (OS)	1.NP (OP)	2.NP (1P)	3.NP (2P)	STŘ.	KUSŮ CELKEM	POZNÁMKA
23 OK STÁVAJÍCÍ STAV	SCHÉMA: KRESLENO POHLEDEM Z VNĚJŠÍ STRANY **TYP 7: STÁVAJÍCÍ STAV:**	**TYP 7:** DLE ÚVODNÍ SOUHRNNÉ SPECIFIKACE VČETNĚ FOTOGRAFIÍ STÁVAJÍCÍ STAV: – DĚLENÁ PROSKLENÁ FASÁDNÍ KONSTRUKCE JE SLOŽENA Z 15 FIXNÍCH ČÁSTÍ A 5 SKLÁPĚCÍCH KŘÍDEL, ČLENĚNÍ DLE SCHÉMATU. – MATERIÁL: OCELOVÉ JAKLOVÉ PROFILY OTEVŘENÉ, LISOVANÝ PLECH – ZASKLENÍ: SKLÁPĚCÍ KŘÍDLA A NĚKTERÉ FIXNÍ ČÁSTI JSOU ZASKLENY JEDNODUCHÝM NEPRŮHLEDNÝM DRÁTOSKLEM, ZBYTEK FIXNÍCH ČÁSTÍ JE ZASKLEN BÍLÝM SKLEM CHODOPAK (DLE POPISU VE SCHÉMATU) – POVRCHOVÁ ÚPRAVA: NÁTĚR – BARVA: ČERNÁ – VYBAVENÍ: – SKLÁPĚCÍ KŘÍDLA JSOU VYBAVENA DOBOVÝM KOVÁNÍM – VNĚJŠÍ PARAPET VYSTUPUJÍCÍ K–CE JE OPLECHOVÁN – DLE SAMOSTATNÉHO VÝPISU KLEMPÍŘSKÝCH VÝROBKŮ – KONSTRUKCE POD VNĚJŠÍM PARAPETEM (F34) JE OCELOVÁ K–CE Z JAKLOVÝCH PROFILŮ, NAKOTVENÁ K SVISLÝM NOSNÝM OCELOVÝM SLOUPŮM. DO TÉTO K–CE JE VLOŽENO NEPRŮHLEDNÉ BAREVNÉ ZASKLENÍ, K–CE JE BEZ ZATEPLENÍ. – VNITŘNÍ PARAPET BYL BĚHEM UŽÍVÁNÍ STAVBY VYBAVEN OKAPNÍM ŽLABEM A SVODEM ZAÚSTĚNÝM DO DEŠŤOVÉ KANALIZACE PRO ZAJIŠTĚNÍ ODVODU ZKONDENZOVANÉ VODY. DLOUHODOBÁ KONDENZACE NA VNITŘNÍM POVRCHU SKEL ZPŮSOBILA ZNAČNOU DEGRADACI VNITŘNÍCH PROFILŮ FASÁDNÍ STĚNY.	–	1ks=24,150 m2	–	–	–	1ks=24,150 m2	U KONSTRUKCE BUDE PROVEDENO PAROTĚSNÉ A DIFUZNÍ NAPOJENÍ NA OKOLNÍ KONSTRUKCE PO CELÉM OBVODU. NENAHRAZUJE DÍLENSKOU DOKUMENTACI ! PŘED ZAHÁJENÍM VÝROBY OCELOVÝCH PROSKLENÝCH K-CÍ JE NUTNO ZAMĚŘIT STÁVAJÍCÍ STAVEBNÍ OTVORY S OHLEDEM NA VNITŘNÍ I VNĚJŠÍ OBKLAD !!! NA VŠECHNA SKLÁPĚCÍ OKENNÍ KŘÍDLA BUDOU OSAZENY BEZPEČNOSTNÍ MAGNETY ! SPECIFIKACE ZASKLENÍ – DLE SOUHRNNÉ SPECIFIKACE V ÚVODU TOHOTO VÝKRESU, ZA TITULNÍM LISTEM: 7a 7b 9
23 OK NAVRHOVANÝ STAV	NAVRHOVANÝ STAV: – PŘEDNOSTNĚ BUDE PROVEDENA REPASE VÝROBKU A VÝMĚNA JEHO ZNEHODNOCENÝCH ČI NEFUNKČNÍCH ČÁSTÍ. – REPASE SE BUDE ŘÍDIT PŮVODNÍ HISTORICKO–TECHNICKOU DOKUMENTACÍ, KTERÁ JE NEDÍLNOU SOUČÁSTÍ PROJEKTOVÉ DOKUMENTACE. – POKUD HIST.–TECH. DOKUMENTACE ZNÁZORŇUJE PROVEDENÍ ODLIŠNÉ OD STÁVAJÍCÍHO STAVU, BUDE REPASE POSTUPOVAT PODLE NÍ. – POSTUP REPASE SE BUDE ODVÍJET DLE SOUHRNNÝCH POŽADAVKŮ A DLE SPECIFIKACE SANAČNÍ A ČISTÍCÍ TECHNOLOGIE OCELOVÝCH POVRCHŮ V ÚVODU TOHOTO VÝPISU, ZA TITULNÍM LISTEM. – SOUČÁSTÍ REPASE BUDE I OBNOVENÍ PLNÉ FUNKČNOSTI ZÁVĚSŮ, KOVÁNÍ, KLIČEK ATD., VČETNĚ LEMOVACÍCH HLINÍKOVÝCH ČI OCELOVÝCH LIŠT. CHYBĚJÍCÍ HLINÍKOVÉ LEMOVACÍ LIŠTY BUDOU PO VZORKOVÁNÍ DODATEČNĚ VYROBENY ČI NAHRAZENY OBDOBNOU LIŠTOU. – SOUČÁSTÍ REPASE JE OBNOVENÍ POVRCH. NÁTĚRU V RAL 9005 (ČERNÁ, MAT). TECHNOLOGIE NÁTĚRU JE POPSÁNA V ÚVODU, ZA TITULNÍM LISTEM. HLINÍKOVÉ LEMOVACÍ LIŠTY ZŮSTÁVAJÍ BEZ POVRCHOVÉ ÚPRAVY. – STÁVAJÍCÍ ZASKLENÍ BUDE ODSTRANĚNO A NAHRAZENO NOVÝM TEPELNĚ–IZOL.DVOJSKLEM – DLE SPECIFIKACE ZASKLENÍ, ZA TITUL. LISTEM. – SOUČÁSTÍ NÁHRADY ZASKLENÍ BUDE I ÚPRAVA KOTEVNÍCH PRVKŮ SKLA TAK, ABY BYLO MOŽNO OSADIT VÝŠE UVEDENÉ ZASKLENÍ. DÁLE BUDE DOPLNĚNO TĚSNĚNÍ MEZI SKLO A KOVOVOU KONSTRUKCI. – V PŘÍPADĚ, ŽE TECH. STAV VÝPLNĚ/VÝROBKU NEUMOŽNÍ DÍLČÍ ČI CELKOVOU REPASI, BUDE TENTO PRVEK NAHRAZEN IDENTICKOU KOPIÍ DLE POPISU V ÚVODU TOHOTO VÝKRESU, ZA TITULNÍM LISTEM. – ČÁSTI S OZNAČENÍM F34 NEBUDOU ZASKLENY DVOJSKLEM, ALE JEDNODUCHÝM BAREVNÝM SKLEM NEPRŮHLEDNÝM (CHODOPAK, BARVA BÍLÁ) – ÚPRAVA VNĚJŠÍHO PARAPETU: DLE OZNAČENÍ A SAMOSTATNÉHO VÝPISU KLEMPÍŘSKÝCH VÝROBKŮ. – ÚPRAVA VNITŘNÍHO PARAPETU: STÁVAJÍCÍ VYČIŠTĚNÝ OBKLAD SVĚTLÝM FASÁDNÍM KABŘINCEM								NAVAZUJÍCÍ SOUČÁST OCELOVÉ FASÁDNÍ K–CE: – ÚPRAVA VNĚJŠÍHO PARAPETU – DLE OZNAČENÍ A VÝPISU KLEMPÍŘSKÝCH VÝROBKŮ 216 K

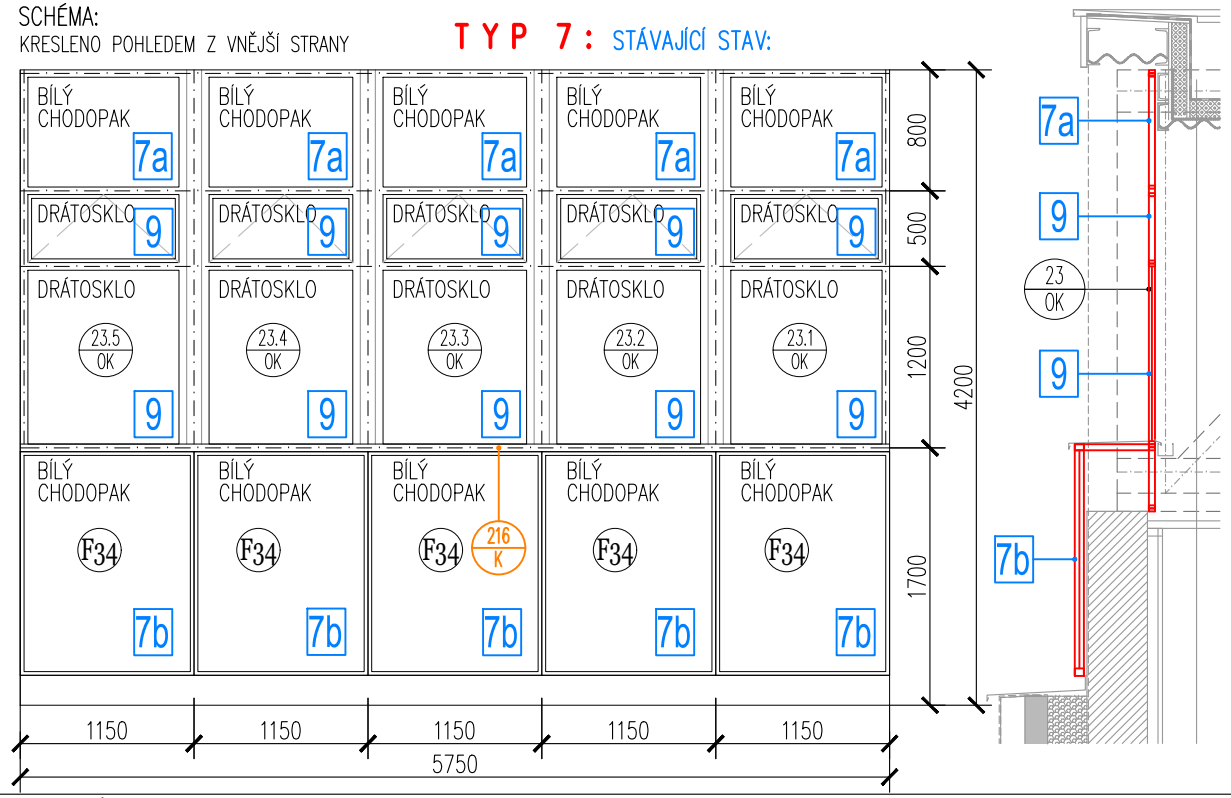

POL.	ZOBRAZENÍ	POPIS	PODLAŽÍ 1.PP (OS)	1.NP (OP)	2.NP (1P)	3.NP (2P)	STŘ.	KUSŮ CELKEM	POZNÁMKA
24/OK STÁVAJÍCÍ STAV			–	1ks=50,600 m2	–	–	–	1ks=50,600 m2	U KONSTRUKCE BUDE PROVEDENO PAROTĚSNÉ A DIFUZNÍ NAPOJENÍ NA OKOLNÍ KONSTRUKCE PO CELÉM OBVODU. NENAHRAZUJE DÍLENSKOU DOKUMENTACI !

TYP 6: STÁVAJÍCÍ STAV:

SCHÉMA:
KRESLENO POHLEDEM Z VNĚJŠÍ STRANY

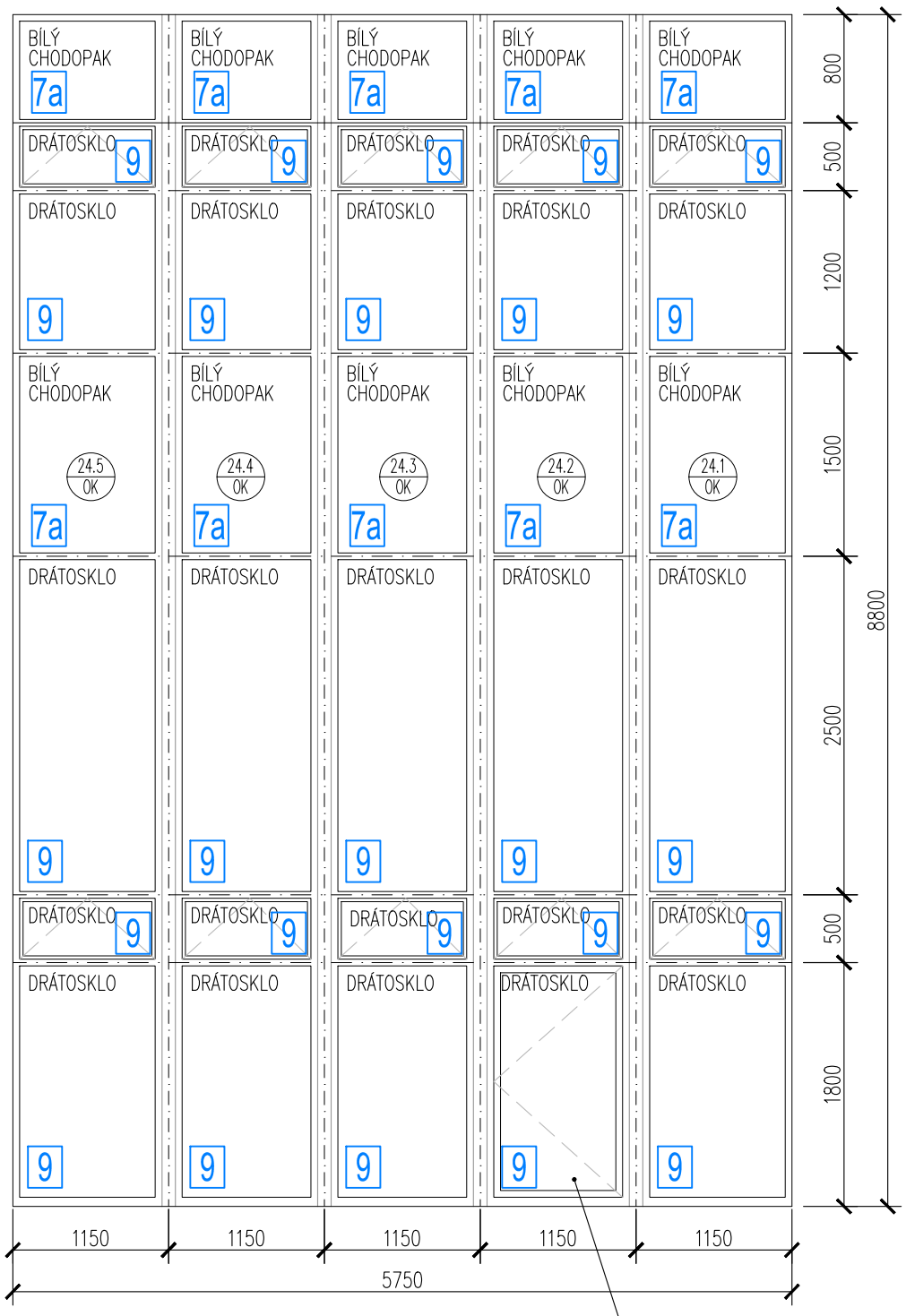

NOVÁ ÚPRAVA: VLOŽENÍ OTEVÍRAVÉHO KŘÍDLA PRO MOŽNOST KONTROLNÍHO VSTUPU NA PŘILEHLOU PLOCHOU STŘECHU, ÚPRAVA VE SPODNÍ ČÁSTI POLE 24.2/OK

NA OTEVÍRAVÉ OKENNÍ KŘÍDLO BUDE OSAZEN BEZPEČNOSTNÍ MAGNET !

TYP 6: DLE ÚVODNÍ SOUHRNNÉ SPECIFIKACE VČETNĚ FOTOGRAFIÍ

STÁVAJÍCÍ STAV:
- DĚLENÁ PROSKLENÁ FASÁDNÍ KONSTRUKCE JE SLOŽENA Z 25 FIXNÍCH ČÁSTÍ A 10 SKLÁPĚCÍCH KŘÍDEL, ČLENĚNÍ DLE SCHÉMATU.
- MATERIÁL: OCELOVÉ JAKLOVÉ PROFILY OTEVŘENÉ, LISOVANÝ PLECH
- ZASKLENÍ: SKLÁPĚCÍ KŘÍDLA A NĚKTERÉ FIXNÍ ČÁSTI JSOU ZASKLENY JEDNODUCHÝM NEPRŮHLEDNÝM DRÁTOSKLEM, ZBYTEK FIXNÍCH ČÁSTÍ JE ZASKLEN BÍLÝM SKLEM CHODOPAK (DLE POPISU VE SCHÉMATU)
- POVRCHOVÁ ÚPRAVA: NÁTĚR
- BARVA: ČERNÁ
- VYBAVENÍ:
  - SKLÁPĚCÍ KŘÍDLA JSOU VYBAVENA DOBOVÝM KOVÁNÍM
  - VNĚJŠÍ PARAPET JE OPLECHOVÁN – DLE SAMOSTATNÉHO VÝPISU KLEMPÍŘSKÝCH VÝROBKŮ
  - VNITŘNÍ PARAPET BYL BĚHEM UŽÍVÁNÍ STAVBY VYBAVEN OKAPNÍM ŽLABEM A SVODEM ZAÚSTĚNÝM DO DEŠŤOVÉ KANALIZACE PRO ZAJIŠTĚNÍ ODVODU ZKONDENZOVANÉ VODY. DLOUHODOBÁ KONDENZACE NA VNITŘNÍM POVRCHU SKEL ZPŮSOBILA ZNAČNOU DEGRADACI VNITŘNÍCH PROFILŮ FASÁDNÍ STĚNY.

NAVAZUJÍCÍ SOUČÁST OCELOVÉ FASÁDNÍ K–CE: 190/K
- ÚPRAVA VNĚJŠÍHO PARAPETU
- DLE OZNAČENÍ A VÝPISU KLEMPÍŘSKÝCH VÝROBKŮ

PŘED ZAHÁJENÍM VÝROBY OCELOVÝCH PROSKLENÝCH K-CÍ JE NUTNO ZAMĚŘIT STÁVAJÍCÍ STAVEBNÍ OTVORY S OHLEDEM NA VNITŘNÍ I VNĚJŠÍ OBKLAD !!!

NA VŠECHNA SPODNÍ SKLÁPĚCÍ OKENNÍ KŘÍDLA BUDOU OSAZENA BEZPEČNOSTNÍ MAGNETY !

SPECIFIKACE ZASKLENÍ – DLE SOUHRNNÉ SPECIFIKACE V ÚVODU TOHOTO VÝKRESU, ZA TITULNÍM LISTEM:

7a 9

24/OK NAVRHOVANÝ STAV

NAVRHOVANÝ STAV:
- PŘEDNOSTNĚ BUDE PROVEDENA REPASE VÝROBKU A VÝMĚNA JEHO ZNEHODNOCENÝCH ČI NEFUNKČNÍCH ČÁSTÍ.
- REPASE SE BUDE ŘÍDIT PŮVODNÍ HISTORICKO–TECHNICKOU DOKUMENTACÍ, KTERÁ JE NEDÍLNOU SOUČÁSTÍ PROJEKTOVÉ DOKUMENTACE.
- POKUD HISTORICKO–TECHNICKÁ DOKUMENTACE ZNÁZORŇUJE PROVEDENÍ ODLIŠNÉ OD STÁVAJÍCÍHO STAVU, BUDE REPASE POSTUPOVAT PODLE HISTORICKO–TECHNICKÉ DOKUMENTACE.
- POSTUP REPASE SE BUDE ODVÍJET DLE SOUHRNNÝCH POŽADAVKŮ A DLE SPECIFIKACE SANAČNÍ A ČISTÍCÍ TECHNOLOGIE OCELOVÝCH POVRCHŮ V ÚVODU TOHOTO VÝPISU, ZA TITULNÍM LISTEM.
- SOUČÁSTÍ REPASE BUDE I OBNOVENÍ PLNÉ FUNKČNOSTI ZÁVĚSŮ, KOVÁNÍ, KLIČEK ATD., VČETNĚ LEMOVACÍCH HLINÍKOVÝCH ČI OCELOVÝCH LIŠT. CHYBĚJÍCÍ HLINÍKOVÉ LEMOVACÍ LIŠTY BUDOU PO VZORKOVÁNÍ DODATEČNĚ VYROBENY ČI NAHRAZENY OBDOBNOU LIŠTOU.
- SOUČÁSTÍ REPASE JE OBNOVENÍ POVRCH. NÁTĚRU V RAL 9005 (ČERNÁ, MAT). TECHNOLOGIE NÁTĚRU JE POPSÁNA V ÚVODU, ZA TITULNÍM LISTEM. HLINÍKOVÉ LEMOVACÍ LIŠTY ZŮSTÁVAJÍ BEZ POVRCHOVÉ ÚPRAVY.
- STÁVAJÍCÍ ZASKLENÍ BUDE ODSTRANĚNO A NAHRAZENO NOVÝM TEPELNĚ–IZOLAČNÍM DVOJSKLEM – DLE SPECIFIKACE ZASKLENÍ, ZA TITULNÍM LISTEM.
- SOUČÁSTÍ NÁHRADY ZASKLENÍ BUDE I ÚPRAVA KOTEVNÍCH PRVKŮ SKLA TAK, ABY BYLO MOŽNO OSADIT VÝŠE UVEDENÉ ZASKLENÍ. DÁLE BUDE DOPLNĚNO TĚSNĚNÍ MEZI SKLO A KOVOVOU KONSTRUKCI.
- V PŘÍPADĚ, ŽE TECHNICKÝ STAV VÝPLNĚ/VÝROBKU NEUMOŽNÍ DÍLČÍ ČI CELKOVOU REPASI, BUDE TENTO PRVEK NAHRAZEN IDENTICKOU KOPIÍ DLE POPISU V ÚVODU TOHOTO VÝKRESU, ZA TITULNÍM LISTEM.
- ÚPRAVA VNĚJŠÍHO PARAPETU: DLE OZNAČENÍ A SAMOSTATNÉHO VÝPISU KLEMPÍŘSKÝCH VÝROBKŮ.
- ÚPRAVA VNITŘNÍHO PARAPETU: STÁVAJÍCÍ VYČIŠTĚNÝ OBKLAD SVĚTLÝM FASÁDNÍM KABŘINCOVÝM PÁSKEM

POL.	ZOBRAZENÍ	POPIS	PODLAŽÍ 1.PP (OS)	1.NP (OP)	2.NP (1P)	3.NP (2P)	STŘ.	KUSŮ CELKEM	POZNÁMKA
25/OK STÁVAJÍCÍ STAV			–	1ks=50,600 m2	–	–	–	1ks=50,600 m2	U KONSTRUKCE BUDE PROVEDENO PAROTĚSNÉ A DIFUZNÍ NAPOJENÍ NA OKOLNÍ KONSTRUKCE PO CELÉM OBVODU. NENAHRAZUJE DÍLENSKOU DOKUMENTACI !

TYP 6: STÁVAJÍCÍ STAV:

SCHÉMA:
KRESLENO POHLEDEM Z VNĚJŠÍ STRANY

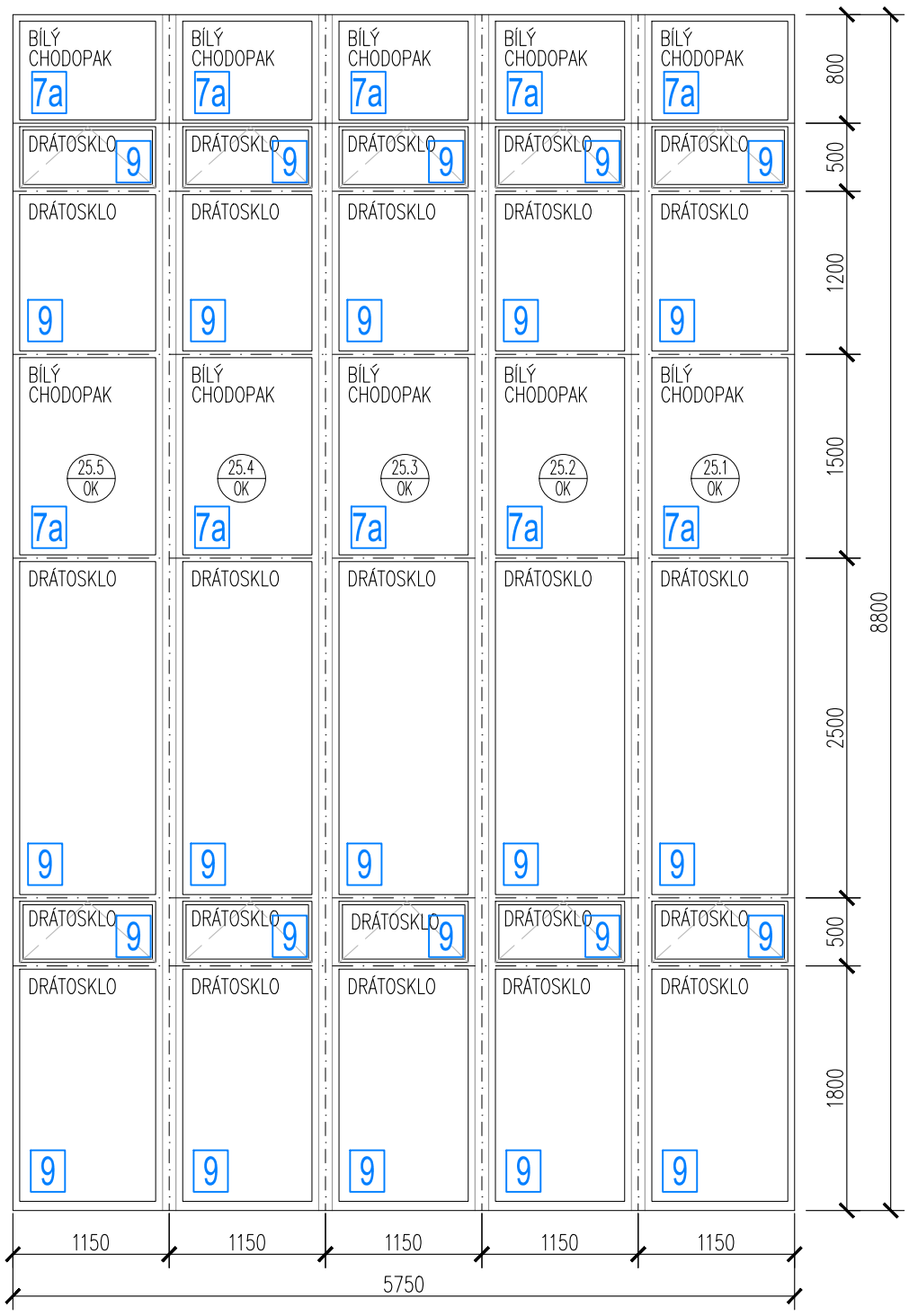

TYP 6: DLE ÚVODNÍ SOUHRNNÉ SPECIFIKACE VČETNĚ FOTOGRAFIÍ

STÁVAJÍCÍ STAV:
- DĚLENÁ PROSKLENÁ FASÁDNÍ KONSTRUKCE JE SLOŽENA Z 25 FIXNÍCH ČÁSTÍ A 10 SKLÁPĚCÍCH KŘÍDEL, ČLENĚNÍ DLE SCHÉMATU.
- MATERIÁL: OCELOVÉ JAKLOVÉ PROFILY OTEVŘENÉ, LISOVANÝ PLECH
- ZASKLENÍ: SKLÁPĚCÍ KŘÍDLA A NĚKTERÉ FIXNÍ ČÁSTI JSOU ZASKLENY JEDNODUCHÝM NEPRŮHLEDNÝM DRÁTOSKLEM, ZBYTEK FIXNÍCH ČÁSTÍ JE ZASKLEN BÍLÝM SKLEM CHODOPAK (DLE POPISU VE SCHÉMATU)
- POVRCHOVÁ ÚPRAVA: NÁTĚR
- BARVA: ČERNÁ
- VYBAVENÍ:
  - SKLÁPĚCÍ KŘÍDLA JSOU VYBAVENA DOBOVÝM KOVÁNÍM
  - VNĚJŠÍ PARAPET JE OPLECHOVÁN – DLE SAMOSTATNÉHO VÝPISU KLEMPÍŘSKÝCH VÝROBKŮ
  - VNITŘNÍ PARAPET BYL BĚHEM UŽÍVÁNÍ STAVBY VYBAVEN OKAPNÍM ŽLABEM A SVODEM ZAÚSTĚNÝM DO DEŠŤOVÉ KANALIZACE PRO ZAJIŠTĚNÍ ODVODU ZKONDENZOVANÉ VODY. DLOUHODOBÁ KONDENZACE NA VNITŘNÍM POVRCHU SKEL ZPŮSOBILA ZNAČNOU DEGRADACI VNITŘNÍCH PROFILŮ FASÁDNÍ STĚNY.

NAVAZUJÍCÍ SOUČÁST OCELOVÉ FASÁDNÍ K–CE: 191/K
- ÚPRAVA VNĚJŠÍHO PARAPETU
- DLE OZNAČENÍ A VÝPISU KLEMPÍŘSKÝCH VÝROBKŮ

PŘED ZAHÁJENÍM VÝROBY OCELOVÝCH PROSKLENÝCH K-CÍ JE NUTNO ZAMĚŘIT STÁVAJÍCÍ STAVEBNÍ OTVORY S OHLEDEM NA VNITŘNÍ I VNĚJŠÍ OBKLAD !!!

NA VŠECHNA SPODNÍ SKLÁPĚCÍ OKENNÍ KŘÍDLA BUDOU OSAZENA BEZPEČNOSTNÍ MAGNETY !

SPECIFIKACE ZASKLENÍ – DLE SOUHRNNÉ SPECIFIKACE V ÚVODU TOHOTO VÝKRESU, ZA TITULNÍM LISTEM:

7a 9

25/OK NAVRHOVANÝ STAV

NAVRHOVANÝ STAV:
- PŘEDNOSTNĚ BUDE PROVEDENA REPASE VÝROBKU A VÝMĚNA JEHO ZNEHODNOCENÝCH ČI NEFUNKČNÍCH ČÁSTÍ.
- REPASE SE BUDE ŘÍDIT PŮVODNÍ HISTORICKO–TECHNICKOU DOKUMENTACÍ, KTERÁ JE NEDÍLNOU SOUČÁSTÍ PROJEKTOVÉ DOKUMENTACE.
- POKUD HISTORICKO–TECHNICKÁ DOKUMENTACE ZNÁZORŇUJE PROVEDENÍ ODLIŠNÉ OD STÁVAJÍCÍHO STAVU, BUDE REPASE POSTUPOVAT PODLE HISTORICKO–TECHNICKÉ DOKUMENTACE.
- POSTUP REPASE SE BUDE ODVÍJET DLE SOUHRNNÝCH POŽADAVKŮ A DLE SPECIFIKACE SANAČNÍ A ČISTÍCÍ TECHNOLOGIE OCELOVÝCH POVRCHŮ V ÚVODU TOHOTO VÝPISU, ZA TITULNÍM LISTEM.
- SOUČÁSTÍ REPASE BUDE I OBNOVENÍ PLNÉ FUNKČNOSTI ZÁVĚSŮ, KOVÁNÍ, KLIČEK ATD., VČETNĚ LEMOVACÍCH HLINÍKOVÝCH ČI OCELOVÝCH LIŠT. CHYBĚJÍCÍ HLINÍKOVÉ LEMOVACÍ LIŠTY BUDOU PO VZORKOVÁNÍ DODATEČNĚ VYROBENY ČI NAHRAZENY OBDOBNOU LIŠTOU.
- SOUČÁSTÍ REPASE JE OBNOVENÍ POVRCH. NÁTĚRU V RAL 9005 (ČERNÁ, MAT). TECHNOLOGIE NÁTĚRU JE POPSÁNA V ÚVODU, ZA TITULNÍM LISTEM. HLINÍKOVÉ LEMOVACÍ LIŠTY ZŮSTÁVAJÍ BEZ POVRCHOVÉ ÚPRAVY.
- STÁVAJÍCÍ ZASKLENÍ BUDE ODSTRANĚNO A NAHRAZENO NOVÝM TEPELNĚ–IZOLAČNÍM DVOJSKLEM – DLE SPECIFIKACE ZASKLENÍ, ZA TITULNÍM LISTEM.
- SOUČÁSTÍ NÁHRADY ZASKLENÍ BUDE I ÚPRAVA KOTEVNÍCH PRVKŮ SKLA TAK, ABY BYLO MOŽNO OSADIT VÝŠE UVEDENÉ ZASKLENÍ. DÁLE BUDE DOPLNĚNO TĚSNĚNÍ MEZI SKLO A KOVOVOU KONSTRUKCI.
- V PŘÍPADĚ, ŽE TECHNICKÝ STAV VÝPLNĚ/VÝROBKU NEUMOŽNÍ DÍLČÍ ČI CELKOVOU REPASI, BUDE TENTO PRVEK NAHRAZEN IDENTICKOU KOPIÍ DLE POPISU V ÚVODU TOHOTO VÝKRESU, ZA TITULNÍM LISTEM.
- ÚPRAVA VNĚJŠÍHO PARAPETU: DLE OZNAČENÍ A SAMOSTATNÉHO VÝPISU KLEMPÍŘSKÝCH VÝROBKŮ.
- ÚPRAVA VNITŘNÍHO PARAPETU: STÁVAJÍCÍ VYČIŠTĚNÝ OBKLAD SVĚTLÝM FASÁDNÍM KABŘINCOVÝM PÁSKEM

POL.	ZOBRAZENÍ	POPIS	PODLAŽÍ 1.PP (OS)	1.NP (OP)	2.NP (1P)	3.NP (2P)	STŘ.	KUSŮ CELKEM	POZNÁMKA
26/OK STÁVAJÍCÍ STAV			–	1ks=50,600 m2	–	–	–	1ks=50,600 m2	U KONSTRUKCE BUDE PROVEDENO PAROTĚSNÉ A DIFUZNÍ NAPOJENÍ NA OKOLNÍ KONSTRUKCE PO CELÉM OBVODU. NENAHRAZUJE DÍLENSKOU DOKUMENTACI !

TYP 6: STÁVAJÍCÍ STAV:

SCHÉMA:
KRESLENO POHLEDEM Z VNĚJŠÍ STRANY

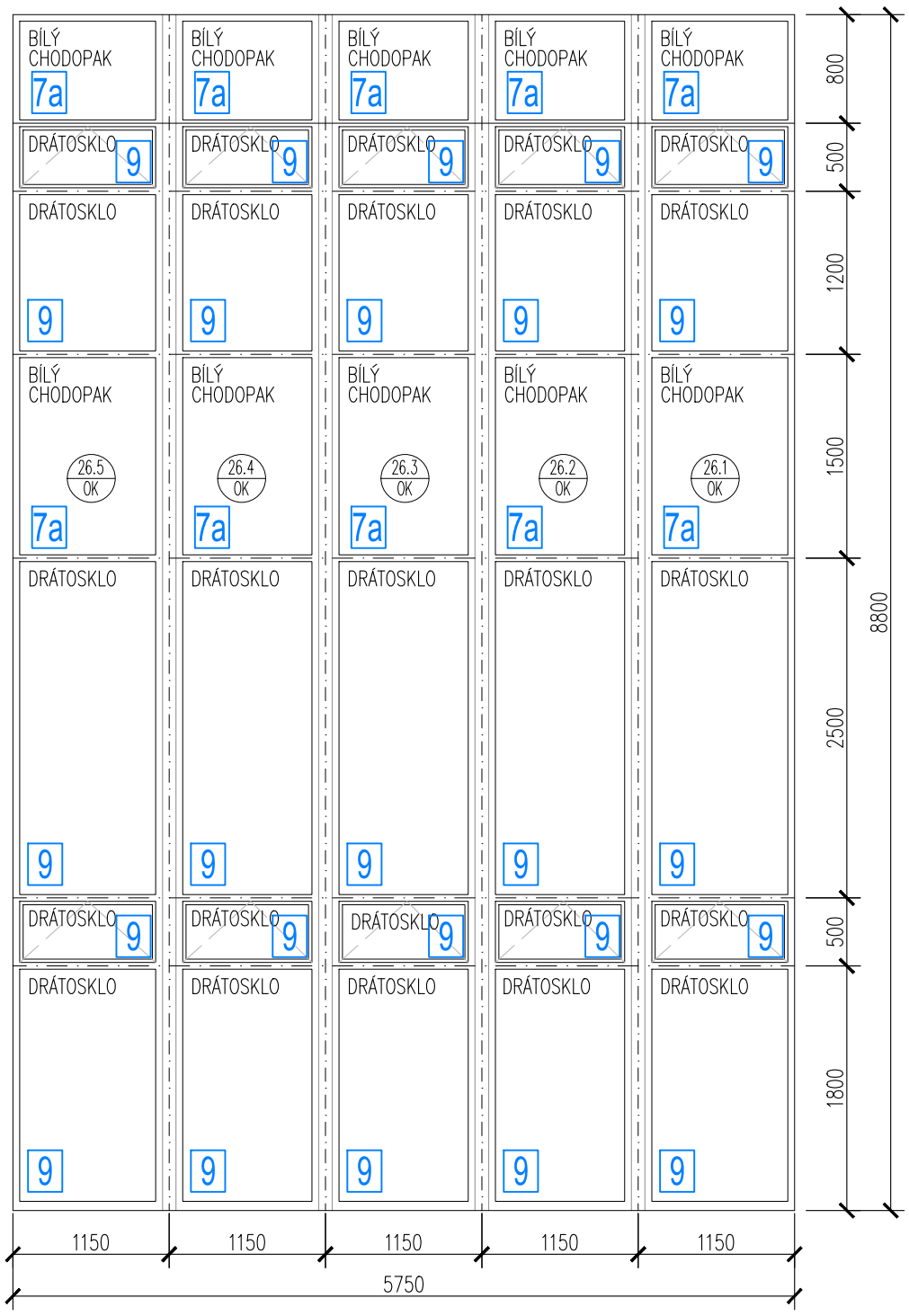

TYP 6: DLE ÚVODNÍ SOUHRNNÉ SPECIFIKACE VČETNĚ FOTOGRAFIÍ

STÁVAJÍCÍ STAV:
- DĚLENÁ PROSKLENÁ FASÁDNÍ KONSTRUKCE JE SLOŽENA Z 25 FIXNÍCH ČÁSTÍ A 10 SKLÁPĚCÍCH KŘÍDEL, ČLENĚNÍ DLE SCHÉMATU.
- MATERIÁL: OCELOVÉ JAKLOVÉ PROFILY OTEVŘENÉ, LISOVANÝ PLECH
- ZASKLENÍ: SKLÁPĚCÍ KŘÍDLA A NĚKTERÉ FIXNÍ ČÁSTI JSOU ZASKLENY JEDNODUCHÝM NEPRŮHLEDNÝM DRÁTOSKLEM, ZBYTEK FIXNÍCH ČÁSTÍ JE ZASKLEN BÍLÝM SKLEM CHODOPAK (DLE POPISU VE SCHÉMATU)
- POVRCHOVÁ ÚPRAVA: NÁTĚR
- BARVA: ČERNÁ
- VYBAVENÍ:
  - SKLÁPĚCÍ KŘÍDLA JSOU VYBAVENA DOBOVÝM KOVÁNÍM
  - VNĚJŠÍ PARAPET JE OPLECHOVÁN – DLE SAMOSTATNÉHO VÝPISU KLEMPÍŘSKÝCH VÝROBKŮ
  - VNITŘNÍ PARAPET BYL BĚHEM UŽÍVÁNÍ STAVBY VYBAVEN OKAPNÍM ŽLABEM A SVODEM ZAÚSTĚNÝM DO DEŠŤOVÉ KANALIZACE PRO ZAJIŠTĚNÍ ODVODU ZKONDENZOVANÉ VODY. DLOUHODOBÁ KONDENZACE NA VNITŘNÍM POVRCHU SKEL ZPŮSOBILA ZNAČNOU DEGRADACI VNITŘNÍCH PROFILŮ FASÁDNÍ STĚNY.

NAVAZUJÍCÍ SOUČÁST OCELOVÉ FASÁDNÍ K–CE: 192/K
- ÚPRAVA VNĚJŠÍHO PARAPETU
- DLE OZNAČENÍ A VÝPISU KLEMPÍŘSKÝCH VÝROBKŮ

PŘED ZAHÁJENÍM VÝROBY OCELOVÝCH PROSKLENÝCH K-CÍ JE NUTNO ZAMĚŘIT STÁVAJÍCÍ STAVEBNÍ OTVORY S OHLEDEM NA VNITŘNÍ I VNĚJŠÍ OBKLAD !!!

NA VŠECHNA SPODNÍ SKLÁPĚCÍ OKENNÍ KŘÍDLA BUDOU OSAZENA BEZPEČNOSTNÍ MAGNETY !

SPECIFIKACE ZASKLENÍ – DLE SOUHRNNÉ SPECIFIKACE V ÚVODU TOHOTO VÝKRESU, ZA TITULNÍM LISTEM:

7a 9

26/OK NAVRHOVANÝ STAV

NAVRHOVANÝ STAV:
- PŘEDNOSTNĚ BUDE PROVEDENA REPASE VÝROBKU A VÝMĚNA JEHO ZNEHODNOCENÝCH ČI NEFUNKČNÍCH ČÁSTÍ.
- REPASE SE BUDE ŘÍDIT PŮVODNÍ HISTORICKO–TECHNICKOU DOKUMENTACÍ, KTERÁ JE NEDÍLNOU SOUČÁSTÍ PROJEKTOVÉ DOKUMENTACE.
- POKUD HISTORICKO–TECHNICKÁ DOKUMENTACE ZNÁZORŇUJE PROVEDENÍ ODLIŠNÉ OD STÁVAJÍCÍHO STAVU, BUDE REPASE POSTUPOVAT PODLE HISTORICKO–TECHNICKÉ DOKUMENTACE.
- POSTUP REPASE SE BUDE ODVÍJET DLE SOUHRNNÝCH POŽADAVKŮ A DLE SPECIFIKACE SANAČNÍ A ČISTÍCÍ TECHNOLOGIE OCELOVÝCH POVRCHŮ V ÚVODU TOHOTO VÝPISU, ZA TITULNÍM LISTEM.
- SOUČÁSTÍ REPASE BUDE I OBNOVENÍ PLNÉ FUNKČNOSTI ZÁVĚSŮ, KOVÁNÍ, KLIČEK ATD., VČETNĚ LEMOVACÍCH HLINÍKOVÝCH ČI OCELOVÝCH LIŠT. CHYBĚJÍCÍ HLINÍKOVÉ LEMOVACÍ LIŠTY BUDOU PO VZORKOVÁNÍ DODATEČNĚ VYROBENY ČI NAHRAZENY OBDOBNOU LIŠTOU.
- SOUČÁSTÍ REPASE JE OBNOVENÍ POVRCH. NÁTĚRU V RAL 9005 (ČERNÁ, MAT). TECHNOLOGIE NÁTĚRU JE POPSÁNA V ÚVODU, ZA TITULNÍM LISTEM. HLINÍKOVÉ LEMOVACÍ LIŠTY ZŮSTÁVAJÍ BEZ POVRCHOVÉ ÚPRAVY.
- STÁVAJÍCÍ ZASKLENÍ BUDE ODSTRANĚNO A NAHRAZENO NOVÝM TEPELNĚ–IZOLAČNÍM DVOJSKLEM – DLE SPECIFIKACE ZASKLENÍ, ZA TITULNÍM LISTEM.
- SOUČÁSTÍ NÁHRADY ZASKLENÍ BUDE I ÚPRAVA KOTEVNÍCH PRVKŮ SKLA TAK, ABY BYLO MOŽNO OSADIT VÝŠE UVEDENÉ ZASKLENÍ. DÁLE BUDE DOPLNĚNO TĚSNĚNÍ MEZI SKLO A KOVOVOU KONSTRUKCI.
- V PŘÍPADĚ, ŽE TECHNICKÝ STAV VÝPLNĚ/VÝROBKU NEUMOŽNÍ DÍLČÍ ČI CELKOVOU REPASI, BUDE TENTO PRVEK NAHRAZEN IDENTICKOU KOPIÍ DLE POPISU V ÚVODU TOHOTO VÝKRESU, ZA TITULNÍM LISTEM.
- ÚPRAVA VNĚJŠÍHO PARAPETU: DLE OZNAČENÍ A SAMOSTATNÉHO VÝPISU KLEMPÍŘSKÝCH VÝROBKŮ.
- ÚPRAVA VNITŘNÍHO PARAPETU: STÁVAJÍCÍ VYČIŠTĚNÝ OBKLAD SVĚTLÝM FASÁDNÍM KABŘINCOVÝM PÁSKEM

POL.	ZOBRAZENÍ	POPIS	PODLAŽÍ 1.PP (OS)	1.NP (OP)	2.NP (1P)	3.NP (2P)	STŘ.	KUSŮ CELKEM	POZNÁMKA
27/OK STÁVAJÍCÍ STAV			–	1ks=50,600 m2	–	–	–	1ks=50,600 m2	U KONSTRUKCE BUDE PROVEDENO PAROTĚSNÉ A DIFUZNÍ NAPOJENÍ NA OKOLNÍ KONSTRUKCE PO CELÉM OBVODU. NENAHRAZUJE DÍLENSKOU DOKUMENTACI !

TYP 6 : STÁVAJÍCÍ STAV:

SCHÉMA:
KRESLENO POHLEDEM Z VNĚJŠÍ STRANY

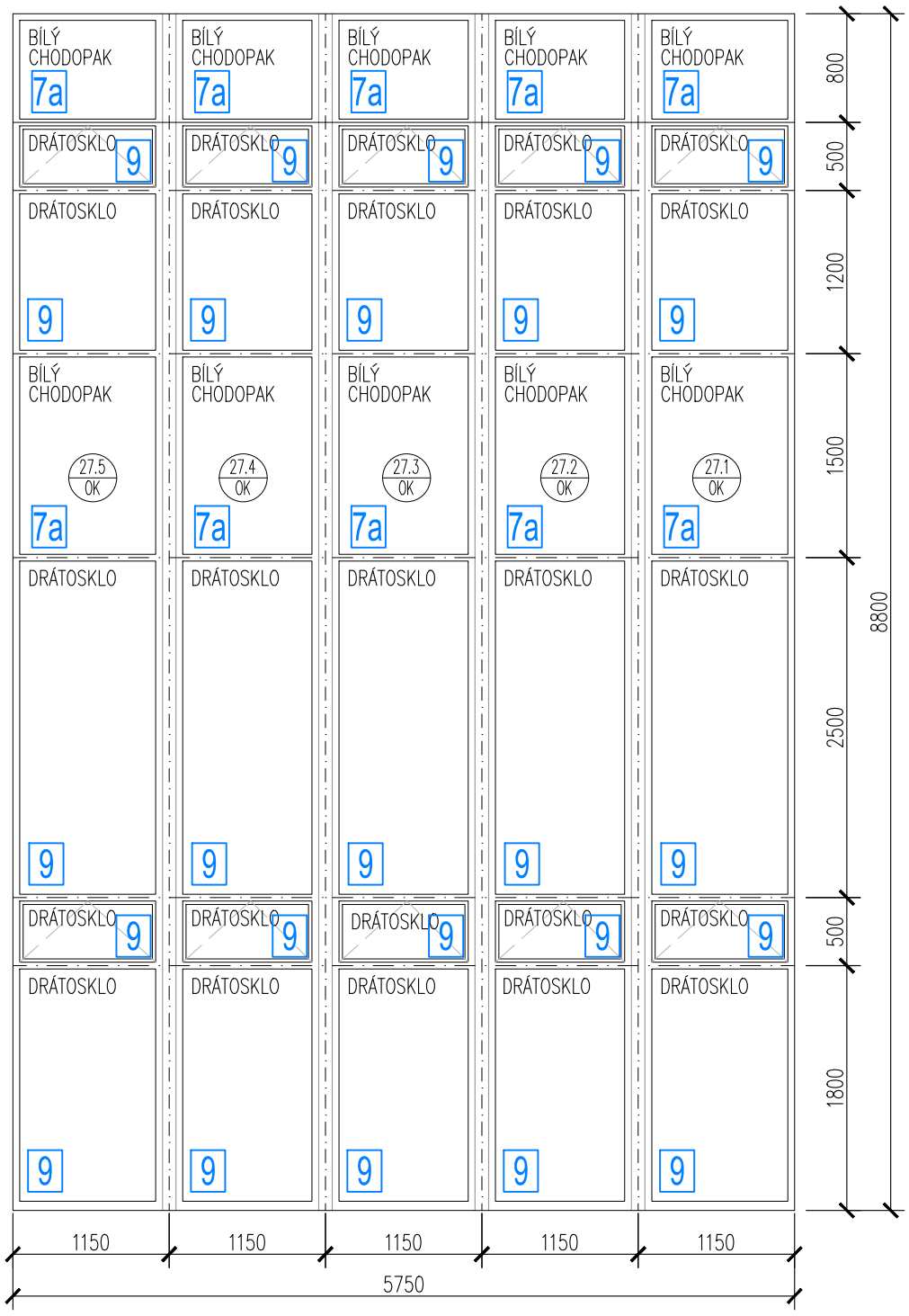

TYP 6 : DLE ÚVODNÍ SOUHRNNÉ SPECIFIKACE VČETNĚ FOTOGRAFIÍ

STÁVAJÍCÍ STAV:
- DĚLENÁ PROSKLENÁ FASÁDNÍ KONSTRUKCE JE SLOŽENA Z 25 FIXNÍCH ČÁSTÍ A 10 SKLÁPĚCÍCH KŘÍDEL, ČLENĚNÍ DLE SCHÉMATU.
- MATERIÁL: OCELOVÉ JAKLOVÉ PROFILY OTEVŘENÉ, LISOVANÝ PLECH
- ZASKLENÍ: SKLÁPĚCÍ KŘÍDLA A NĚKTERÉ FIXNÍ ČÁSTI JSOU ZASKLENY JEDNODUCHÝM NEPRŮHLEDNÝM DRÁTOSKLEM, ZBYTEK FIXNÍCH ČÁSTÍ JE ZASKLEN BÍLÝM SKLEM CHODOPAK (DLE POPISU VE SCHÉMATU)
- POVRCHOVÁ ÚPRAVA: NÁTĚR
- BARVA: ČERNÁ
- VYBAVENÍ:
  - SKLÁPĚCÍ KŘÍDLA JSOU VYBAVENA DOBOVÝM KOVÁNÍM
  - VNĚJŠÍ PARAPET JE OPLECHOVÁN – DLE SAMOSTATNÉHO VÝPISU KLEMPÍŘSKÝCH VÝROBKŮ
  - VNITŘNÍ PARAPET BYL BĚHEM UŽÍVÁNÍ STAVBY VYBAVEN OKAPNÍM ŽLABEM A SVODEM ZAÚSTĚNÝM DO DEŠŤOVÉ KANALIZACE PRO ZAJIŠTĚNÍ ODVODU ZKONDENZOVANÉ VODY. DLOUHODOBÁ KONDENZACE NA VNITŘNÍM POVRCHU SKEL ZPŮSOBILA ZNAČNOU DEGRADACI VNITŘNÍCH PROFILŮ FASÁDNÍ STĚNY.

NAVAZUJÍCÍ SOUČÁST OCELOVÉ FASÁDNÍ K–CE: 193/K
- ÚPRAVA VNĚJŠÍHO PARAPETU
- DLE OZNAČENÍ A VÝPISU KLEMPÍŘSKÝCH VÝROBKŮ

PŘED ZAHÁJENÍM VÝROBY OCELOVÝCH PROSKLENÝCH K-CÍ JE NUTNO ZAMĚŘIT STÁVAJÍCÍ STAVEBNÍ OTVORY S OHLEDEM NA VNITŘNÍ I VNĚJŠÍ OBKLAD !!!

NA VŠECHNA SPODNÍ SKLÁPĚCÍ OKENNÍ KŘÍDLA BUDOU OSAZENA BEZPEČNOSTNÍ MAGNETY !

SPECIFIKACE ZASKLENÍ – DLE SOUHRNNÉ SPECIFIKACE V ÚVODU TOHOTO VÝKRESU, ZA TITULNÍM LISTEM:

7a 9

27/OK NAVRHOVANÝ STAV

NAVRHOVANÝ STAV:
- PŘEDNOSTNĚ BUDE PROVEDENA REPASE VÝROBKU A VÝMĚNA JEHO ZNEHODNOCENÝCH ČI NEFUNKČNÍCH ČÁSTÍ.
- REPASE SE BUDE ŘÍDIT PŮVODNÍ HISTORICKO–TECHNICKOU DOKUMENTACÍ, KTERÁ JE NEDÍLNOU SOUČÁSTÍ PROJEKTOVÉ DOKUMENTACE.
- POKUD HISTORICKO–TECHNICKÁ DOKUMENTACE ZNÁZORŇUJE PROVEDENÍ ODLIŠNÉ OD STÁVAJÍCÍHO STAVU, BUDE REPASE POSTUPOVAT PODLE HISTORICKO–TECHNICKÉ DOKUMENTACE.
- POSTUP REPASE SE BUDE ODVÍJET DLE SOUHRNNÝCH POŽADAVKŮ A DLE SPECIFIKACE SANAČNÍ A ČISTÍCÍ TECHNOLOGIE OCELOVÝCH POVRCHŮ V ÚVODU TOHOTO VÝPISU, ZA TITULNÍM LISTEM.
- SOUČÁSTÍ REPASE BUDE I OBNOVENÍ PLNÉ FUNKČNOSTI ZÁVĚSŮ, KOVÁNÍ, KLIČEK ATD., VČETNĚ LEMOVACÍCH HLINÍKOVÝCH ČI OCELOVÝCH LIŠT. CHYBĚJÍCÍ HLINÍKOVÉ LEMOVACÍ LIŠTY BUDOU PO VZORKOVÁNÍ DODATEČNĚ VYROBENY ČI NAHRAZENY OBDOBNOU LIŠTOU.
- SOUČÁSTÍ REPASE JE OBNOVENÍ POVRCH. NÁTĚRU V RAL 9005 (ČERNÁ, MAT). TECHNOLOGIE NÁTĚRU JE POPSÁNA V ÚVODU, ZA TITULNÍM LISTEM. HLINÍKOVÉ LEMOVACÍ LIŠTY ZŮSTÁVAJÍ BEZ POVRCHOVÉ ÚPRAVY.
- STÁVAJÍCÍ ZASKLENÍ BUDE ODSTRANĚNO A NAHRAZENO NOVÝM TEPELNĚ–IZOLAČNÍM DVOJSKLEM – DLE SPECIFIKACE ZASKLENÍ, ZA TITULNÍM LISTEM.
- SOUČÁSTÍ NÁHRADY ZASKLENÍ BUDE I ÚPRAVA KOTEVNÍCH PRVKŮ SKLA TAK, ABY BYLO MOŽNO OSADIT VÝŠE UVEDENÉ ZASKLENÍ. DÁLE BUDE DOPLNĚNO TĚSNĚNÍ MEZI SKLO A KOVOVOU KONSTRUKCI.
- V PŘÍPADĚ, ŽE TECHNICKÝ STAV VÝPLNĚ/VÝROBKU NEUMOŽNÍ DÍLČÍ ČI CELKOVOU REPASI, BUDE TENTO PRVEK NAHRAZEN IDENTICKOU KOPIÍ DLE POPISU V ÚVODU TOHOTO VÝKRESU, ZA TITULNÍM LISTEM.
- ÚPRAVA VNĚJŠÍHO PARAPETU: DLE OZNAČENÍ A SAMOSTATNÉHO VÝPISU KLEMPÍŘSKÝCH VÝROBKŮ.
- ÚPRAVA VNITŘNÍHO PARAPETU: STÁVAJÍCÍ VYČIŠTĚNÝ OBKLAD SVĚTLÝM FASÁDNÍM KABŘINCOVÝM PÁSKEM

POL.	ZOBRAZENÍ	POPIS	PODLAŽÍ 1.PP (OS)	1.NP (OP)	2.NP (1P)	3.NP (2P)	STŘ.	KUSŮ CELKEM	POZNÁMKA

28 / OK

STÁVAJÍCÍ STAV

STÁVAJÍCÍ STAV:

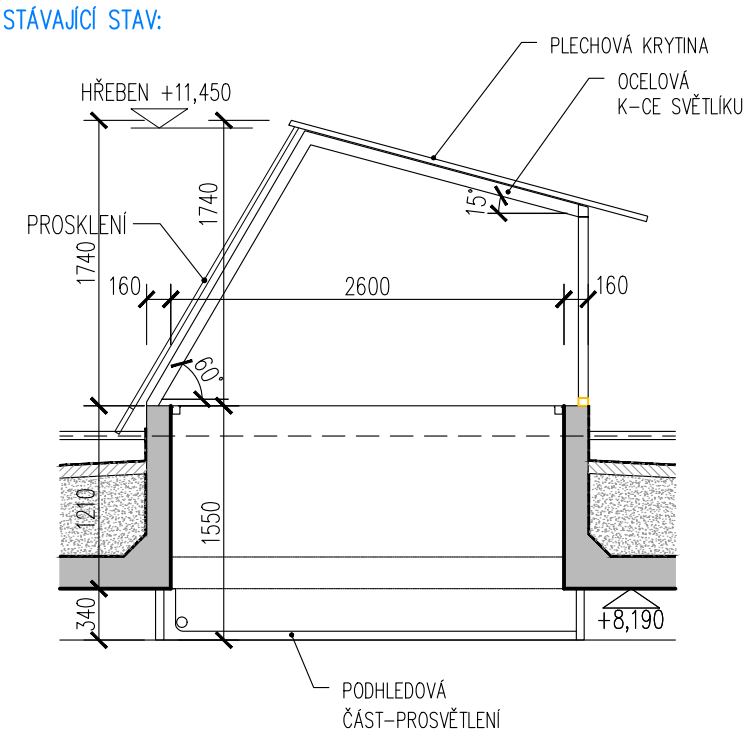

STÁVAJÍCÍ STAV:

- SVĚTLÍK JE UMÍSTĚN NA STŘEŠE VÝCHODNÍHO KŘÍDLA OBJEKTU
- JDE O SENDVIČOVOU K-CI BEZ TEPELNÉ IZOLACE
- STÁVAJÍCÍ NOSNÁ K-CÍ SVĚTLÍKU JE PROSTOROVÁ K-CE SVAŘENÁ Z UZAVŘENÝCH A OTEVŘENÝCH OCELOVÝCH PROFILŮ
- OCELOVÁ K-CE SVĚTLÍKU JE VE STŘEŠNÍ ROVINĚ (POD ÚHLEM 15°) DOPLNĚNA DŘEVĚNÝMI LATĚMI A DŘEVĚNÝM BEDNĚNÍM A OPATŘENA PLECHOVOU KRYTINOU
- OCELOVÁ K-CE SVĚTLÍKU JE NA SEVERNÍ A VÝCHODNÍ STRANĚ OPLÁŠTĚNA, NA JIŽNÍ STRANĚ PROSKLENA
- DÉLKA SVĚTLÍKU L=55,5 M
- V DÉLCE SVĚTLÍKU PROBÍHAJÍ 2 DILATACE, KTERÉ JSOU ZOHLEDNĚNY TAKÉ V JEHO KONSTRUKCI A V ZASKLENÍ
- SVISLÉ OCELOVÉ SLOUPKY SE OPÍRAJÍ DO ŽB SOKLU VYTAŽENÉHO AŽ NAD ÚROVEŇ STŘEŠNÍHO PLÁŠTĚ
- ŠIKMÁ PROSKLENÁ JIŽNÍ STĚNA JE PROVEDENA POD ÚHLEM 60°
- ZADNÍ (SEVERNÍ) SVISLÁ STĚNA SVĚTLÍKU JE SENDVIČOVÁ KONSTRUKCE S OPLÁŠTĚNÍM TUHÝMI CEMENTOTŘÍSKOVÝMI DESKAMI
- BOČNÍ (VÝCHODNÍ) STĚNA SVĚTLÍKU JE ROVNĚŽ SENDVIČOVÁ K-CE, CELOPLOŠNĚ OPLECHOVANÁ
- SPODNÍ PODHLEDOVÁ ČÁST SVĚTLÍKU JE UZPŮSOBENA PROSVĚTLENÍ PODSTŘEŠNÍCH PROSTOR
- STŘEŠNÍ HYDROIZOLACE JE VYTAŽENA AŽ NA ŽB SOKL SVĚTLÍKU

28 / OK

NAVRHOVANÝ STAV

NAVRHOVANÝ STAV:

ŘEZ RÁMEM

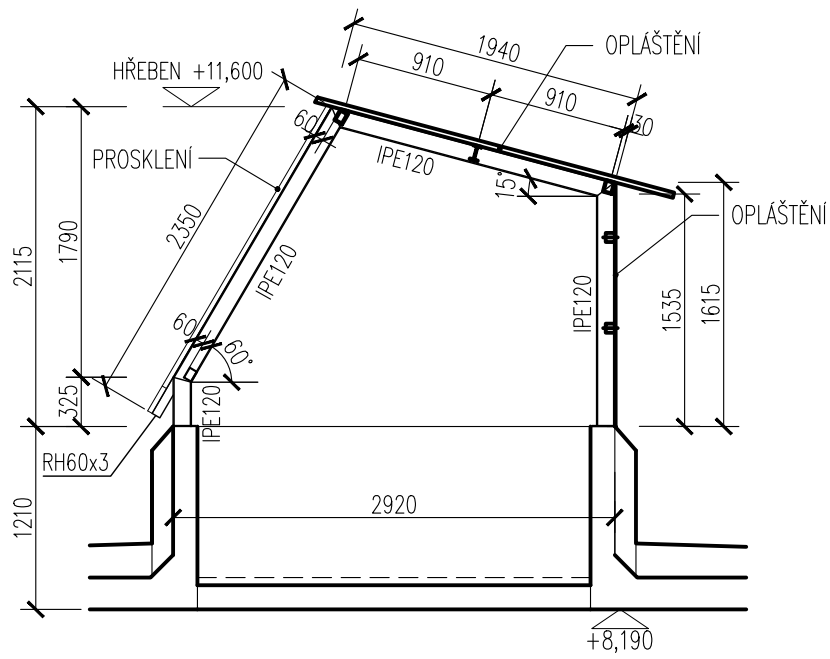

NAVRHOVANÝ STAV:

- SVĚTLÍK UMÍSTĚNÝ NA STŘEŠE VÝCHODNÍHO KŘÍDLA OBJEKTU BUDE KOMPLETNĚ DEMONTOVÁN VČETNĚ VŠEHO ZAŘÍZENÍ A VYBAVENÍ
- STÁVAJÍCÍ SVĚTLÍK BUDE ZCELA NAHRAZEN NOVOU KONSTRUKCÍ VE TVARU A VZHLEDU KONSTRUKCE PŮVODNÍ
- NOVĚ NAVRŽENÁ KONSTRUKCE S NOSNOU OCELOVOU KOSTROU BUDE OPĚT SENDVIČOVÁ, BEZ TEPELNÉ IZOLACE, SE ZACHOVÁNÍM PROSKLENÍ ŠIKMÉ JIŽNÍ STĚNY
- NOVÁ NOSNÁ OCELOVÁ KONSTRUKCE SVĚTLÍKU JE PODROBNĚ VYKRESLENA V ČÁSTI 250_STATIKA OCEL. SKLÁDÁ SE Z OTEVŘENÝCH A UZAVŘENÝCH OCELOVÝCH PROFILŮ
- PROSTOR NOVÉHO SVĚTLÍKU BUDE VYUŽIT PRO INSTALACI JEDNOTEK VZT DLE VÝKRESŮ ČÁSTI 700_VZT
- DÉLKA SVĚTLÍKU ZŮSTÁVÁ ZACHOVÁNA: L=55,5 M
- V DÉLCE SVĚTLÍKU PROBÍHAJÍ 2 DILATACE, KTERÉ JSOU ZOHLEDNĚNY TAKÉ V JEHO KONSTRUKCI A V ZASKLENÍ
- SVISLÉ SLOUPKY NOVÉ OCELOVÉ K-CE SE (JAKO U PŮVODNÍHO SVĚTLÍKU) OPÍRAJÍ DO ŽB SOKLU SVĚTLÍKU VYTAŽENÉHO AŽ NAD ÚROVEŇ STŘEŠNÍHO PLÁŠTĚ
- SPODNÍ PODHLEDOVÁ ČÁST SVĚTLÍKU BUDE ZRUŠENA, PROTOŽE BUDE PROVEDENO DOPLNĚNÍ VODOROVNÉ KONSTRUKCE STROPU (DLE PŘÍSLUŠNÝCH PŮDORYSŮ A ŘEZŮ V ČÁSTI 100_STAVBA)
- STŘEŠNÍ PLÁŠŤ PŘILÉHAJÍCÍ KE SVĚTLÍKU BUDE NOVĚ ZATEPLEN (DLE PŘÍSLUŠNÝCH PŮDORYSŮ A ŘEZŮ V ČÁSTI 100_STAVBA) A NOVÁ STŘEŠNÍ HYDROIZOLACE BUDE OPĚT VYTAŽENA AŽ NA ŽB SOKL SVĚTLÍKU
- ŠIKMÁ PROSKLENÁ JIŽNÍ STĚNA BUDE PROVEDENA POD ÚHLEM 60°
- ZADNÍ (SEVERNÍ) SVISLÁ STĚNA SVĚTLÍKU JE SENDVIČOVÁ KONSTRUKCE SE SKLADBOU DLE PŘÍSLUŠNÝCH PŮDORYSŮ A ŘEZŮ V ČÁSTI 100_STAVBA
- BOČNÍ (VÝCHODNÍ) STĚNA SVĚTLÍKU JE ROVNĚŽ SENDVIČOVÁ K-CE SE SKLADBOU PŘÍSLUŠNÝCH PŮDORYSŮ A ŘEZŮ V ČÁSTI 100_STAVBA

PŘED ZAHÁJENÍM VÝROBY NOSNÉ OCELOVÉ K-CE NOVÉHO SVĚTLÍKU S PROSKLENÍM JE NUTNO ZAMĚŘIT STÁVAJÍCÍ DILATAČNÍ CELKY A OVĚŘIT CELKOVOU DÉLKU SVĚTLÍKU !!!

NENAHRAZUJE DÍLENSKOU DOKUMENTACI !

U KONSTRUKCE BUDE PROVEDENO PAROTĚSNÉ A DIFUZNÍ NAPOJENÍ NA OKOLNÍ KONSTRUKCE PO CELÉM OBVODU.

POZNÁMKA

NENAHRAZUJE DILENSKOU DOKUMENTACI !

U KONSTRUKCE BUDE PROVEDENO PAROTĚSNÉ A DIFUZNÍ NAPOJENÍ NA OKOLNÍ KONSTRUKCE PO CELÉM OBVODU.

PŘED ZAHÁJENÍM VÝROBY NOVÉ OCELOVÉ K-CE NOVÉHO SVĚTLÍKU S PROSKLENÍM JE NUTNO ZAMĚŘIT STÁVAJÍCÍ DILATAČNÍ CELKY A OVĚŘIT CELKOVOU DÉLKU SVĚTLÍKU !!

KUSŮ CELKEM

ZASKLENÍ
CELKEM=129,6 m2

PODLAŽÍ	SKE	ZASKLENÍ: 3x24=72 POLÍ 72 x 1,8m2 =129,6m2
3.NP (2P)		
2.NP (1P)		
1.NP (0S)		

POPIS

NAVRHOVANÝ STAV:
POHLED NA STRANU JIŽNÍ

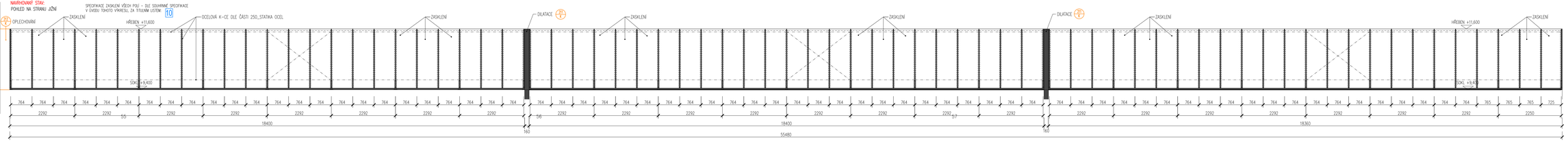

NAVRHOVANÝ STAV:
POHLED NA STRANU VÝCHODNÍ

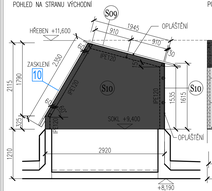

NAVRHOVANÝ STAV:
POHLED NA STRANU SEVERNÍ

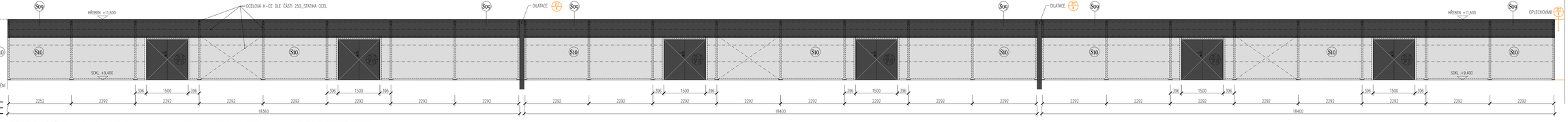

SPECIFIKACE POVRCHŮ SVĚTLÍKU:

- NOVÁ OCELOVÁ KONSTRUKCE SVĚTLÍKU: JE POPSÁNA A VYKRESLENA JAKO VÝROBEK 28/DK VE VÝKRESE Č. 136_VÝPIS PSV_KONSTRUKCE FASÁDNÍ PROSKLENÉ OCELOVÉ V ČÁSTI 100_STAVBA.
- OPLÁŠTĚNÍ SVĚTLÍKU: DLE VÝKRESŮ PŮDORYSŮ A ŘEZŮ V ČÁSTI 100_STAVBA A DLE SKLADEB S09 A S10 VE VÝKR.Č. 130_SKLADBY STŘECH A INTERNÍHO ZATEPLENÍ.
- NOVÉ DVEŘE: DLE VÝKR. Č. 134_DVEŘE VNĚJŠÍ

NA VŠECH OTVÍRAVÝCH DVEŘNÍCH KŘÍDLECH DVEŘÍ OSAZENÝCH VE STĚNĚ SVĚTLÍKU BUDOU OSAZENY BEZPEČNOSTNÍ MAGNETY !

ZOBRAZENÍ

POL.

LIST Č. 134/59

VÝPIS PSV – KONSTRUKCE PROSKLENÉ FASÁDNÍ OCELOVÉ

1075 – NV